Stabilité maximale, freinage intégré, design pur.

série tiomos.

TI Pour que l'esthétique soit cohérente, il est nécessaire de pouvoir ouvrir et fermer une grande variété de portes à l'aide d'un seul système de charnières.

LA MEILLEURE SOLUTION DE MOUVEMENT POUR L'INSTANT.

DÉCOUVRIR.

La gamme Tiomos, complétée en continue, offre une grande variété de solutions de mouvement : notamment des éléments pour portes fines à partir de 6 mm, pour portes miroir ou pour portes à cadre en aluminium, des applications grand angle variables, des charnières invisibles et des modèles pour abattants.

reddot design award
honourable mention 2010

grass.eu

Soft-close _inside.

La technologie de freinage est entièrement dissimulée dans le bras de charnière.

Par une rotation du levier de réglage de 90° vers la droite, on augmente la force de freinage.

Les charnières TIOMOS sont livrées départ usine avec le levier de réglage en position horizontale.

Pour une fermeture plus douce, il suffit de tourner le levier de réglage du freinage Soft-close de 90° vers la gauche.

Trois niveaux pour un confort personnalisé.

Outre ses nombreuses particularités fonctionnelles, son design intemporel et son caractère bien propre, Tiomos offre avant tout un confort d'utilisation extrêmement variable. Il suffit d'une brève rotation pour personnaliser le freinage Soft-close en toute facilité.

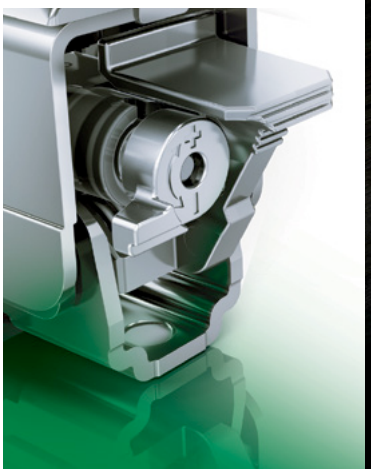

Dans la fabrication de meubles, la tendance actuelle est aux surfaces sombres et de haute qualité, qui s'établissent aussi à l'intérieur des meubles. Avec le coloris Night, les charnières de la série Tiomos s'adaptent à l'esthétique des meubles modernes.

Tiomos Night

La qualité d'une charnière se mesure à sa durée de fonctionnement sans défaillance et à son affaissement sous charge. Tiomos, lors de tests de longévité et d'affaissement, obtient des résultats exceptionnellement positifs.

Tiomos
Système de charnières

Un chef-d'œuvre est généralement la somme de petits coups de génie. Tiomos en est le meilleur exemple.

L'une des caractéristiques exceptionnelles de ce système de charnières est le freinage de fermeture Soft-close graduellement réglable dont la technologie est entièrement dissimulée dans le bras de la charnière. L'intérieur complexe de cette charnière high-tech fonctionne de manière invisible, comme un mouvement d'horlogerie suisse, et séduit par sa caractéristique de freinage unique. Quelle que soit la phase de mouvement, la fermeture s'effectue de manière homogène et absolument sans transition. Et ce, dès un angle d'ouverture de 20°, indépendamment de la taille et du poids de la porte.

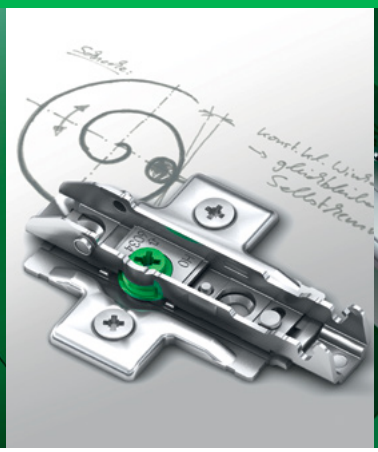

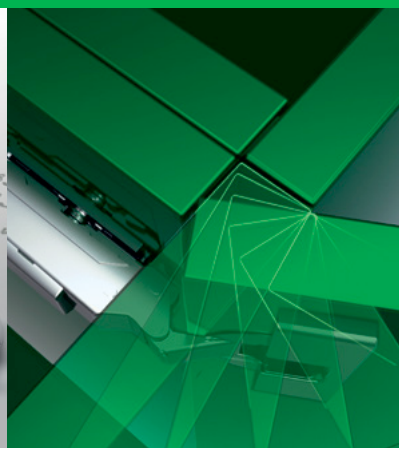

Toutes les fonctions ont été redéfinies et reconçues.

Tiomos offre plus de liberté de design dans la fabrication de meubles. Le système de charnières permet de monter des portes jusqu'à 24 mm en applique totale, assure une liaison stable grâce à une surface d'appui augmentée de 30 % et offre la même apparence lorsque l'on combine des charnières avec ou sans Soft-close. Outre le freinage, les charnières Tiomos peuvent être équipées, au choix, d'un système d'ouverture automatique.

Des joints d'une esthétique parfaite en un tour de main.

Pour le réglage de précision, le système de charnières Tiomos offre trois possibilités : le réglage de la profondeur de +3 à -2 millimètres, qui s'effectue en continu et de manière autobloquante par un système de vis sans fin filetée ; le réglage en hauteur de +/- 2 millimètres ; ainsi que le réglage du recouvrement de +/- 2 millimètres avec limitation de butée.

Autre coup de génie à l'intérieur de Tiomos : la nouvelle cinématique.

Grâce aux mouvements de levier physiquement optimisés, les portes des meubles s'ouvrent avec une extrême facilité. De plus, la cinématique unique en son genre permet une esthétique de joints toute nouvelle avec des écartements minimes. Ce sont surtout les designers de meubles qui profitent de ces caractéristiques particulières du nouveau système de charnières, car les écartements et joints réduits offrent de toutes nouvelles opportunités en matière de conception de meubles.

reddot design award
honourable mention 2010

Tiomos Mirro.
Limpide.

Confort de freinage maximal pour les portes en verre et portes miroir.

En plus de la technique de fixation élaborée garante de stabilité, Tiomos Mirro est une solution élégante pour les portes verre et miroir haut de gamme. Le freinage souple Soft-close intégré au bras de la génération éprouvée de charnière Tiomos, permet d'ouvrir et de fermer des portes en verre et en miroir de haute qualité pour créer un mouvement fluide et élégant, à peine perceptible et particulièrement doux pour le matériau fragile.

Dans la très vaste gamme de charnières Tiomos, la charnière pour portes verre et miroir Tiomos Mirro est également disponible dans le coloris moderne Night pour tenir compte, de façon discrète et esthétique, de l'engouement actuel pour les matériaux foncés.

Tiomos M0.
Charnière pour porte fine

Stabilité pour applications de porte particulièrement fines.

Grâce au vissage facile de Tiomos M0 sur la porte du meuble, il est possible d'utiliser différents matériaux d'une épaisseur de 6 à 10 mm. Sans aucun perçage du boîtier. Tiomos M0 permet ainsi d'utiliser des matériaux fins tels que l'aluminium et souligne l'exigence à laquelle répond toute la gamme Tiomos. Avec ou sans freinage Soft-close intégré.

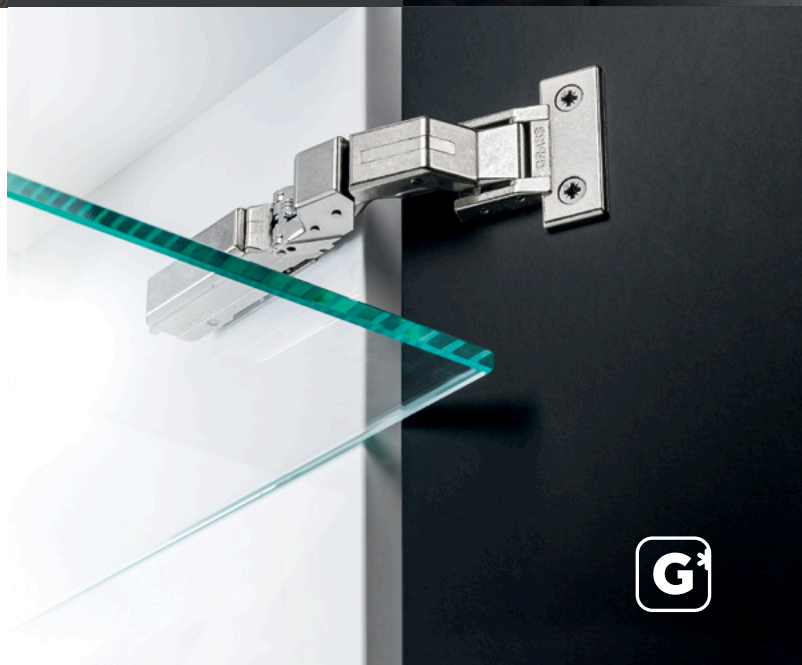

Facilement compatible.
L'adaptateur collé de la charnière Tiomos Mirro peut être posé sans problème sur les adaptateurs collés existants de la série Nexis.

Tiomos série M
1 système. 3 applications.

Avec la série M de Tiomos, GRASS offre un mouvement parfait pour les portes fines, les portes verre et miroir, ainsi que les portes à feuillure ou portes à pose en onglet. Avec ou sans freinage ou, au choix, avec un mécanisme d'ouverture automatique. En bref : Tiomos remplit toutes les conditions pour satisfaire aux exigences croissantes de la fabrication de meubles modernes.

Tiomos M9 allie tous les avantages de la série de charnières Tiomos pour des portes de meuble à partir de 12 mm.

Tiomos M9

Grande stabilité pour des portes de meuble fines à partir de 12 mm.

Les fabricants de meubles tendent à élaborer des surfaces et des portes toujours plus fines. Tiomos M9 permet aussi de bénéficier dans ce cas d'un confort d'ouverture et de fermeture optimal. Même avec une épaisseur de façade de seulement 12 millimètres, le système de charnières unique en son genre reste parfaitement stable dans chaque position. Les mouvements perfectionnés soulignent la tendance d'une conception de meubles sans compromis.

Portes à feuillure avec freinage de fermeture Soft-close graduellement réglable.

Il existe des portes de meubles pour tous les goûts. Aussi est-il bon de disposer d'une charnière pour de nombreuses solutions personnalisées. Seule charnière de porte fine au monde, Tiomos M9 intègre par ailleurs une technologie de freinage réglable sans outil. Les fabricants de meubles haut de gamme sont ainsi en mesure d'utiliser des charnières de même type avec ou sans freinage.

Fonctionnalité high-tech pour portes à pose en onglet sur quatre faces.

Les 56 composants de l'intérieur complexe et une cinématique physiquement optimisée assurent une ouverture extrêmement facile des portes du meuble, avec un angle d'ouverture allant jusqu'à 110°. Ces mouvements optimisés permettent une pose en onglet sur quatre faces et ménagent également le matériau.

La ferrure se fait discrète. Tiomos Hidden et Kinvaro T-Slim ouvrent la voie à des créations de meubles pratiquement transparentes.

Technologie discrète pour un design moderne.

L'interaction parfaite de deux systèmes de mouvement visionnaires : le système de charnières Tiomos Hidden et le nouveau système de relevage pivotant Kinvaro T-Slim. Ces deux éléments se complètent d'une manière tout à fait unique. Car les deux offrent une technique invisible qui crée de toutes nouvelles possibilités pour les concepteurs de meubles. Que ce soit avec des façades en bois ou en aluminium. Tiomos Hidden et Kinvaro T-Slim associent design fonctionnel et sobriété intemporelle. Cela permet une différenciation. Les portes de meubles et les façades de portes se déplacent en harmonie. Discrétion. Elégance. Stabilité. Esthétique.

Systèmes de charnières pour l'artisanat

Les systèmes de charnières GRASS offrent la solution de mouvement parfaite pour pratiquement chaque application.

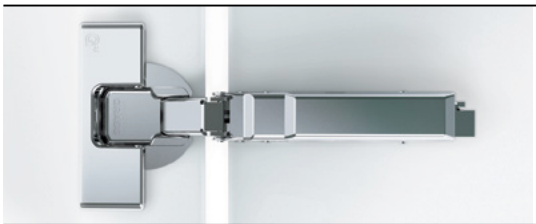

Tiomos

008

Une gamme exigeante sur tous les plans et qui comble tous les vœux. Système de charnières Tiomos pour toutes les applications standard et spéciales courantes.

Tiomos série M

047

La génération de charnières pratique pour plus de liberté de design. Pour les portes miroir, en verre, les portes fines et bien plus.

Tiomos Hidden

081

Système de charnières invisibles pour les conceptions de meubles exigeantes. Disponible pour les portes en bois et en aluminium.

Nexis

095

Le système de charnières polyvalent. Pour des systèmes de mouvement parfaitement harmonisés. La fonctionnalité alliée au confort d'utilisation extrême.

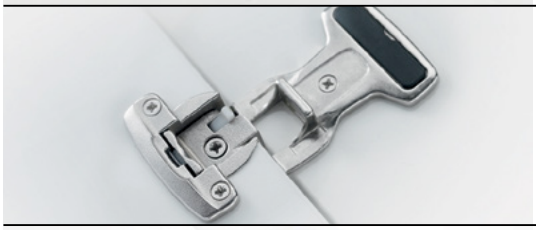

Charnières pour collectivités

195

Charnières en métal massif à ouverture très large pour la construction de caissons ou la construction en continu. Peu encombrantes. Polyvalentes. Fonctionnelles.

Charnière d'abattant

211

Cette solution de mouvement fonctionnelle s'intègre parfaitement dans des meubles élégants dotés d'abattants de type compartiment bar.

Tiomos
Système de charnières

Système de charnières au design moderne pour toutes les applications standard et spéciales courantes.

Angle d'ouverture		Description du produit	en applique totale	en applique	en semi-applique	à encastrer	Page
110°		**Tiomos 110** • Valeurs de jeux optimales jusqu'à 24 mm d'épaisseur de porte • Réglage de la profondeur aisé par vis sans fin filetée • Surfaces : nickel ou night					10
120°		**Tiomos 120** • Valeurs de jeux optimales jusqu'à 22 mm d'épaisseur de porte • Réglage de la profondeur aisé par vis sans fin filetée					12
155°		**Tiomos 155** • Valeurs de jeux optimales jusqu'à 32 mm d'épaisseur de porte • Pour armoires munies de tiroirs intérieurs ou plateaux coulissants • Surfaces : nickel ou night					14
95°		**Tiomos 95** • Valeurs de jeux optimales jusqu'à 28 mm d'épaisseur de porte • Réglage de la profondeur aisé par vis sans fin filetée • Surfaces : nickel ou night					16
110°		**Tiomos 110 AL** • Valeurs de jeux optimales pour cadres en aluminium • Charnière invisible de l'extérieur • Surfaces : nickel ou night					18
110°		**Tiomos 110/90A** • Charnière pour constructions à montants verticaux • Réglage de la profondeur aisé par vis sans fin filetée • Surfaces : nickel ou night	–	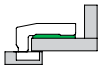	–	–	20
110°		**Tiomos 110/90E** • Charnière pour constructions à montants verticaux • Réglage de la profondeur aisé par vis sans fin filetée • Surfaces : nickel ou night	–	–	–	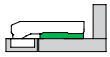	22
110°		**Tiomos 110/30A** • Pour caissons à angle de 30° • Réglage de la profondeur aisé par vis sans fin filetée	–	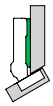	–	–	24
110°		**Tiomos 110/30E** • Pour caissons à angle de 30° • Réglage de la profondeur aisé par vis sans fin filetée	–	–	–	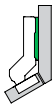	26
110°		**Tiomos 110/37A** • Pour caissons à angle de 37° • Réglage de la profondeur aisé par vis sans fin filetée	–	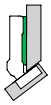	–	–	28
110°		**Tiomos 110/37E** • Pour caissons à angle de 37° • Réglage de la profondeur aisé par vis sans fin filetée	–	–	–	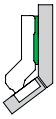	30
110°		**Tiomos 110/45A** • Pour caissons à angle de 45° • Réglage de la profondeur aisé par vis sans fin filetée • Surfaces : nickel ou night	–	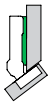	–	–	32

Angle d'ouverture		Description du produit	en applique totale	en applique	en semi-applique	à encastrer	Page
110°		**Tiomos 110/45E** • Pour caissons à angle de 45° • Réglage de la profondeur aisé par vis sans fin filetée • Surfaces : nickel ou night	–	–	–		34
120°		**Tiomos 120/-15A** • Pour caissons à angle de -15° • Réglage de la profondeur aisé par vis sans fin filetée	–		–	–	36
120°		**Tiomos 120/-30A** • Pour caissons à angle de -30° • Réglage de la profondeur aisé par vis sans fin filetée	–		–	–	38
120°		**Tiomos 120/-45A** • Pour caissons à angle de -45° • Réglage de la profondeur aisé par vis sans fin filetée	–		–	–	40
100°		**Tiomos 100** • Pour portes de réfrigérateur (système de porte trainée) • Réglage de la profondeur aisé par vis sans fin filetée	–		–	–	42
–		**Tiomos PCC** • Pour relier deux portes d'un meuble d'angle • Réglage de la profondeur aisé par vis sans fin filetée	–		–	–	44

Plaques de montage Tiomos	60
Accessoires	70
Informations techniques	74
Tipmatic Pin pour une ouverture sans poignée	88
Technique de transformation	225
Aides à l'usinage	230

TIOMOS 110

Charnière 110° (épaisseurs de porte jusqu'à 24 mm)

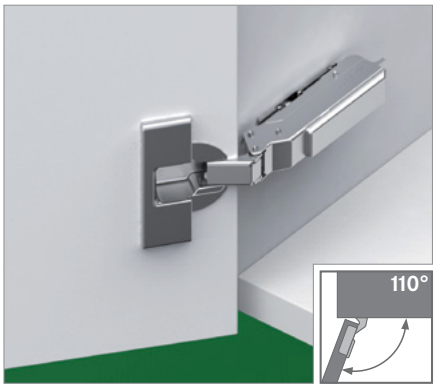

- Angle d'ouverture de 110°
- Valeurs de jeux optimales jusqu'à 24 mm d'épaisseur de porte
- Avec réglage de la profondeur aisé par vis sans fin filetée
- Réglage 3D avec plaque de montage correspondante
- Surfaces : nickel ou night (spécialement adapté aux matériaux de caisson et bois foncés)

Disponible en 4 versions :

- Avec amortissement intégré (3 niveaux réglables)
- Sans amortissement intégré
- Sans fermeture automatique (sans ressort)
- Avec ouverture automatique

INFORMATIONS DE COMMANDE AVEC SCHÉMA DE PERÇAGE 45/9,5, NICKEL

Recouvrement de la porte		Coude	Amortissement		sans ressort	Avec mode d'ouverture automatique [3]	Article N°		
			avec	sans			Vissage Click-on	Pressage Click-on	Impresso sans outil
en applique totale [1]		0	■	-	-	-	F028138519	F028138523	F017139329
			-	■	-	-	F045138457	F045138461	F034139300
			-	■	■	-	F046138579	-	F035139357
en applique [1]		3	■	-	-	-	F028138520	F028138524	F017139330
			-	■	-	-	F045138458	F045138462	F034139301
			-	■	■	-	F046138580	F046138584	F035139358
			-	-	-	■	F046140360	–	–
en semi-applique [2]		9,5	■	-	-	-	F028138521	F028138525	F017139331
			-	■	-	-	F045138459	F045138463	F034139302
			-	■	■	-	F046138581	F046138585	F035139359
			-	-	-	■	F046140365	–	–
à encastrer [2]		19	■	-	-	-	F028138522	F028138526	F017139332
			-	■	-	-	F045138460	F045138464	F034139303
			-	■	■	-	F046138582	F046138586	F035139360
			-	-	-	■	F046140366	–	–

[1] Matériau du boîtier : acier, nickelé / matériau du bras : Acier, nickelé
[2] Matériau du boîtier : acier, nickelé / matériau du bras : Zamak, nickelé
[3] Tipmatic Plus Pin exigé en plus

INFORMATIONS DE COMMANDE AVEC SCHÉMA DE PERÇAGE 45/9,5, NIGHT

Recouvrement de la porte		Coude	Amortissement		sans ressort		Article N°		
			avec	sans			Vissage Click-on		
en applique [1]		3	■	-	-		F028139129		
			-	■	-		F045140958		
			-	■	■		F046149603		
en semi-applique [2]		9,5	■	-	-		F028139130		
			-	■	-		F045140952		
			-	■	■		F046149604		
à encastrer [2]		19	■	-	-		F028139131		
			-	■	-		F045140955		
			-	■	■		F046149605		

[1] Matériau du boîtier : acier, night / matériau du bras : acier, night
[2] Matériau du boîtier : acier, night / matériau du bras : Zamak, night

RENVOIS AUX PAGES

Plaques de montage Tiomos	60	Tipmatic	88		
Accessoires	70	Technique de transformation	225		
Informations techniques	74	Aides à l'usinage	230		

Pour les unités d'emballage, veuillez vous adresser exclusivement à votre partenaire commercial.

INSTRUCTIONS DE PLANIFICATION

Toutes les dimensions sont indiquées en millimètres

en applique totale — K0

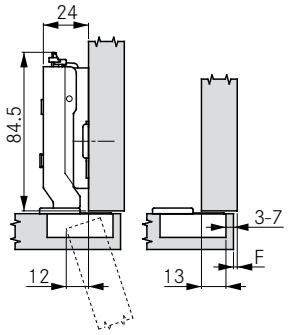

Hauteur de plaque de montage 2

Recouvrement de la porte \ Distance de boîtier	3	4	5	6	7
24,0					-2
23,0				-2	
22,0			-2		0
21,0		-2		0	
20,0	-2		0		2
19,0		0		2	3
18,5					
18,0	0		2	3	
17,5					
17,0		2	3		
16,5					
16,0	2	3			
15,5					
15,0	3				
Hauteur de plaque de montage					

en applique — K3

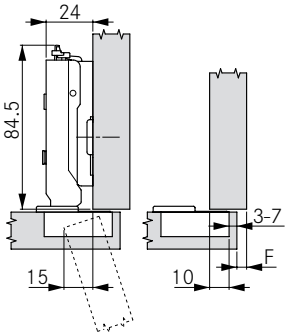

Hauteur de plaque de montage 2

Recouvrement de la porte \ Distance de boîtier	3	4	5	6	7
21,0					-2
20,0				-2	
19,0			-2		0
18,0		-2		0	
17,0	-2		0		2
16,5					
16,0		0		2	3
15,5					
15,0	0		2	3	
14,5					
14,0		2	3		
13,5					
13,0	2	3			
12,5					
12,0	3				
Hauteur de plaque de montage					

en semi-applique — K9,5

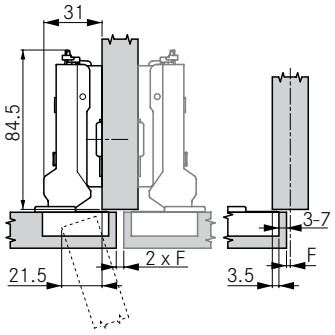

Hauteur de plaque de montage 2

Recouvrement de la porte \ Distance de boîtier	3	4	5	6	7
14,5					-2
13,5				-2	
12,5			-2		0
11,5		-2		0	
10,5	-2		0		2
10,0					
9,5		0		2	3
9,0					
8,5	0		2	3	
8,0					
7,5		2	3		
7,0					
6,5	2	3			
6,0					
5,5	3				
Hauteur de plaque de montage					

à encastrer [1] — K19

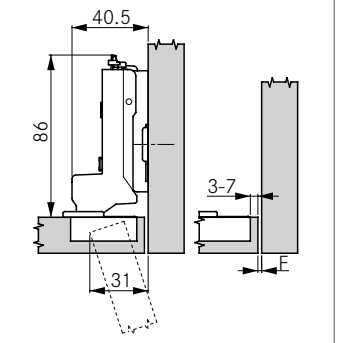

Hauteur de plaque de montage 2

[1] Reculer la plaque de montage de +1,5 mm (épaisseur porte)

Jeu de la porte \ Distance de boîtier	3	4	5	6	7
0,0		0		2	3
0,5					
1,0	0		2	3	
1,5					
2,0		2	3		
3,0	2	3			
4,0	3				
Hauteur de plaque de montage					

ESPACE MINIMUM

Epaisseur de porte \ Distance de boîtier	3	4	5	6	7
24,0	1,0	1,0	1,0	1,2[2]	2,1[2]
22,0	1,0	1,0	1,0	1,0	1,5[2]
21,0	1,0	1,0	1,0	1,0	1,2[2]
20,0	1,0	1,0	1,0	1,0	1,0
19,0	1,0	1,0	1,0	1,0	1,0
18,0	1,0	1,0	1,0	1,0	1,0
17,0	1,0	1,0	1,0	1,0	1,0
16,0	1,0	1,0	1,0	1,0	1,0
Espace minimum					

[2] 1,0 en cas d'angle d'ouverture de 85°

JEU MINIMUM

Epaisseur de porte \ Distance de boîtier	3	4	5	6	7
24,0	2,4	2,1	2,1	2,1	2,0
22,0	1,6	1,6	1,6	1,5	1,5
21,0	1,4	1,3	1,3	1,3	1,3
20,0	1,1	1,1	1,1	1,1	1,1
19,0	0,9	0,9	0,9	0,9	0,9
18,0	0,7	0,7	0,7	0,7	0,7
17,0	0,6	0,6	0,6	0,6	0,6
16,0	0,6	0,6	0,6	0,6	0,6
Jeu minimum (F)					

ANGLE D'OUVERTURE DE 85°

Epaisseur de porte \ Distance de boîtier	3	4	5	6	7
36,0	11,1	10,3	9,7	9,1	8,5
30,0	5,4	4,8	4,4	4,3	4,2
28,0	3,7	3,6	3,5	3,4	3,3
26,0	2,9	2,8	2,8	2,7	2,6
24,0	2,2	2,1	2,1	2,1	2,0
22,0	1,6	1,6	1,6	1,5	1,5
21,0	1,4	1,3	1,3	1,3	1,3
20,0	1,1	1,1	1,1	1,1	1,1
19,0	0,9	0,9	0,9	0,9	0,9
18,0	0,7	0,7	0,7	0,7	0,7
16,0	0,6	0,6	0,6	0,6	0,6
Jeu minimum (F) [3] pour 85°					

[3] Limiteur d'angle d'ouverture 85°

REMARQUES

L'espace minimum est l'espace entre le devant du caisson et l'arrière de la porte lorsqu'elle est fermée. Cela permet l'ouverture de la porte sans collision.

Jeu minimum pour les portes à chants chanfreinés (R = 1 mm) (réglage d'usine).

Pour les épaisseurs de porte de plus de 24 mm, un essai de montage est recommandé.

SCHÉMAS DE PERÇAGE 45/9,5

Visser

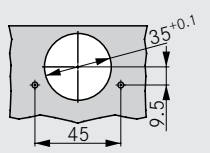

Enfoncer

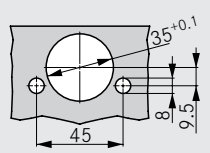

Schéma de perçage combiné Impresso

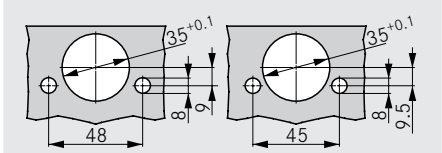

DIMENSIONS BOÎTIER

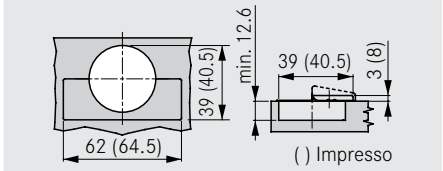

TIOMOS 120

Charnière 120° (épaisseurs de porte jusqu'à 24 mm)

- Angle d'ouverture de 120°
- Valeurs de jeux optimales jusqu'à 22 mm d'épaisseur de porte
- Avec réglage de la profondeur aisé par vis sans fin filetée
- Réglage 3D avec plaque de montage correspondante

Disponible en 3 versions :

- Avec amortissement intégré (3 niveaux réglables)
- Sans amortissement intégré
- Sans fermeture automatique (sans ressort)

INFORMATIONS DE COMMANDE AVEC SCHÉMA DE PERÇAGE 45/9,5, NICKEL

Recouvrement de la porte		Coude	Amortissement		sans ressort	Article N°		
			avec	sans		Vissage Click-on	Pressage Click-on	Impresso sans outil
en applique totale [1]		0	■	-	-	F028138547	F028138551	F017139343
			-	■	-	F045138485	F045138489	F034139314
			-	■	■	F046138607	F046138611	F035139371
en applique [1]		3	■	-	-	F028138548	F028138552	F017139344
			-	■	-	F045138486	F045138490	-
			-	■	■	F046138608	F046138612	-
en semi-applique [2]		9,5	■	-	-	F028138549	F028138553	F017139345
			-	■	-	F045138487	F045138491	F034139316
			-	■	■	F046138609	F046138613	F035139373
à encastrer [2]		19	■	-	-	F028138550	F028138554	F017139346
			-	■	-	F045138488	F045138492	F034139317
			-	■	■	F046138610	F046138614	F035139374

[1] Matériau du boîtier : acier, nickelé / matériau du bras : Acier, nickelé
[2] Matériau du boîtier : acier, nickelé / matériau du bras : Zamak, nickelé

RENVOIS AUX PAGES

Plaques de montage Tiomos	60	Tipmatic	88		
Accessoires	70	Technique de transformation	225		
Informations techniques	74	Aides à l'usinage	230		

Pour les unités d'emballage, veuillez vous adresser exclusivement à votre partenaire commercial.

INSTRUCTIONS DE PLANIFICATION

Toutes les dimensions sont indiquées en millimètres

en applique totale — K0

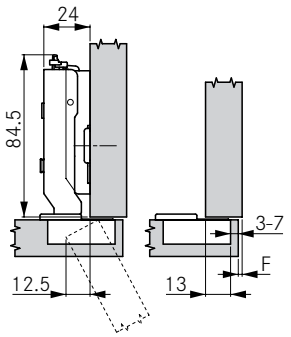

Hauteur de plaque de montage 2

Recouvrement de la porte \ Distance de boîtier	3	4	5	6	7
24,0					-2
23,0				-2	
22,0			-2		0
21,0		-2		0	
20,0	-2		0		2
19,0		0		2	3
18,5					
18,0	0		2	3	
17,5					
17,0		2	3		
16,5					
16,0	2	3			
15,5					
15,0	3				
Hauteur de plaque de montage					

en applique — K3

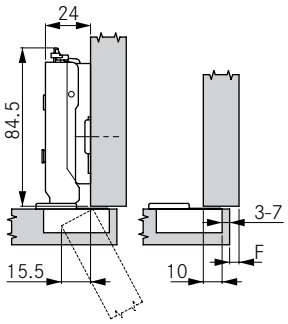

Hauteur de plaque de montage 2

Recouvrement de la porte \ Distance de boîtier	3	4	5	6	7
21,0					-2
20,0				-2	
19,0			-2		0
18,0		-2		0	
17,0	-2		0		2
16,5					
16,0		0		2	3
15,5					
15,0	0		2	3	
14,5					
14,0		2	3		
13,5					
13,0	2	3			
12,5					
12,0	3				
Hauteur de plaque de montage					

en semi-applique — K9,5

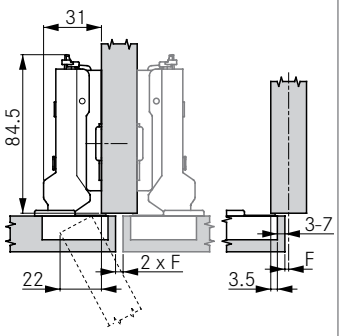

Hauteur de plaque de montage 2

Recouvrement de la porte \ Distance de boîtier	3	4	5	6	7
14,5					-2
13,5				-2	
12,5			-2		0
11,5		-2		0	
10,5	-2		0		2
10,0					
9,5		0		2	3
9,0					
8,5	0		2	3	
8,0					
7,5		2	3		
7,0					
6,5	2	3			
6,0					
5,5	3				
Hauteur de plaque de montage					

à encastrer [1] — K19

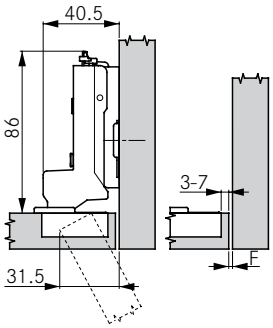

Hauteur de plaque de montage 2

[1] Reculer la plaque de montage de +1,5 mm (épaisseur porte)

Jeu de la porte \ Distance de boîtier	3	4	5	6	7
0,0		0		2	3
0,5					
1,0	0		2	3	
1,5					
2,0		2	3		
3,0	2	3			
4,0	3				
Hauteur de plaque de montage					

ESPACE MINIMUM

Epaisseur de porte \ Distance de boîtier	3	4	5	6	7
24,0	1,2[2]	2,1[2]	3,0[2]	3,9[2]	4,7[2]
22,0	1,0	1,1[2]	2,0[2]	2,9[2]	3,8[2]
21,0	1,0	1,0	1,6[2]	2,4[2]	3,3[2]
20,0	1,0	1,0	1,1[2]	2,0[2]	2,9[2]
19,0	1,0	1,0	1,0	1,5[2]	2,4[2]
18,0	1,0	1,0	1,0	1,0	1,9[2]
17,0	1,0	1,0	1,0	1,0	1,5[2]
16,0	1,0	1,0	1,0	1,0	1,0
Espace minimum					

[2] 1,0 en cas d'angle d'ouverture de 85°

JEU MINIMUM

Epaisseur de porte \ Distance de boîtier	3	4	5	6	7
24,0	6,4	5,4	4,4	3,4	2,4
22,0	3,0	2,0	1,5	1,5	1,5
21,0	1,4	1,3	1,3	1,3	1,3
20,0	1,1	1,1	1,1	1,1	1,1
19,0	0,9	0,9	0,9	0,9	0,9
18,0	0,7	0,7	0,7	0,7	0,7
17,0	0,6	0,6	0,6	0,6	0,6
16,0	0,6	0,6	0,6	0,6	0,6
Jeu minimum (F)					

ANGLE D'OUVERTURE DE 85°

Epaisseur de porte \ Distance de boîtier	3	4	5	6	7
36,0	11,1	10,3	9,7	9,1	8,5
30,0	5,4	4,8	4,4	4,3	4,2
28,0	3,7	3,6	3,5	3,4	3,3
26,0	2,9	2,8	2,8	2,7	2,6
24,0	2,2	2,1	2,1	2,1	2,0
22,0	1,6	1,6	1,6	1,5	1,5
21,0	1,4	1,3	1,3	1,3	1,3
20,0	1,1	1,1	1,1	1,1	1,1
19,0	0,9	0,9	0,9	0,9	0,9
18,0	0,7	0,7	0,7	0,7	0,7
16,0	0,6	0,6	0,6	0,6	0,6
Jeu minimum (F) [3] pour 85°					

[3] Limiteur d'angle d'ouverture 85°

REMARQUES

L'espace minimum est l'espace entre le devant du caisson et l'arrière de la porte lorsqu'elle est fermée. Cela permet l'ouverture de la porte sans collision.

Jeu minimum pour les portes à chants chanfreinés (R = 1 mm) (réglage d'usine).

Pour les épaisseurs de porte de plus de 24 mm, un essai de montage est recommandé.

SCHÉMAS DE PERÇAGE 45/9,5

Visser

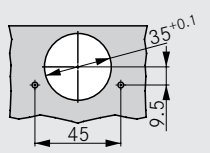

Enfoncer

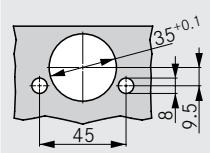

Schéma de perçage combiné Impresso

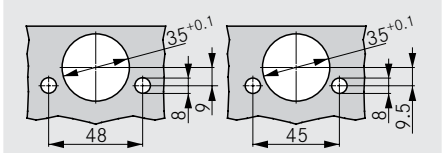

DIMENSIONS BOÎTIER

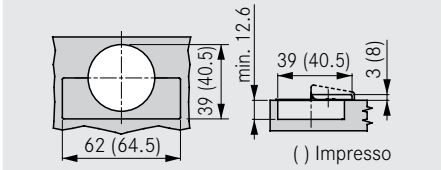

TIOMOS 155

Charnière grand angle 155° (épaisseurs de porte jusqu'à 32 mm)

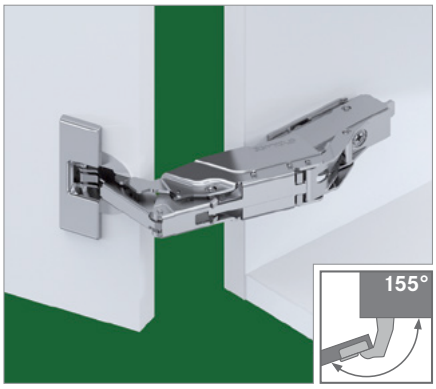

- Angle d'ouverture de 155°
- Avec réglage de la profondeur aisé par vis sans fin filetée
- Pour armoires munies de tiroirs intérieurs ou plateaux coulissants
- Valeurs de jeux optimales jusqu'à 32 mm d'épaisseur de porte
- Réglage 3D avec plaque de montage correspondante
- Valeurs de jeux minimes
- Faible profondeur de boîtier
- Surfaces : nickel ou night (spécialement adapté aux matériaux de caisson et bois foncés)

Disponible en 3 versions :

- Avec amortissement intégré (3 niveaux réglables)
- Sans amortissement intégré
- Sans fermeture automatique (sans ressort)

INFORMATIONS DE COMMANDE AVEC SCHÉMA DE PERÇAGE 45/9,5, NICKEL

Recouvrement de la porte		Coude	Amortissement		sans ressort	Article N°		
			avec	sans		Vissage Click-on	Pressage Click-on	Impresso sans outil
en applique totale [1]		0	■	-	-	**F028**138**561**	**F028**138**564**	**F017**139**350**
			-	■	-	**F045**138**499**	**F045**138**502**	**F034**139**321**
			-	■	■	**F046**138**621**	**F046**138**624**	-
en applique [1]		3	■	-	-	**F028**138**562**	**F028**138**565**	**F017**139**351**
			-	■	-	**F045**138**500**	**F045**138**503**	**F034**139**322**
			-	■	■	**F046**138**622**	**F046**138**625**	-
en semi-applique [1]		9,5	■	-	-	**F028**138**563**	**F028**138**566**	**F017**139**352**
			-	■	-	**F045**138**501**	**F045**138**504**	**F034**139**323**
			-	■	■	**F046**138**623**	**F046**138**626**	**F035**139**380**

[1] Matériau du boîtier : zamak, nickelé / matériau du bras : Zamak, nickelé

INFORMATIONS DE COMMANDE AVEC SCHÉMA DE PERÇAGE 45/9,5, NIGHT

Recouvrement de la porte		Coude	Amortissement		sans ressort	Article N°		
			avec	sans		Vissage Click-on		
en applique [1]		3	■	-	-	**F028**140**944**		
en semi-applique [1]		9,5	■	-	-	**F028**140**942**		

[1] Matériau du boîtier : zamak, night / matériau du bras : Zamak, night

POSE EN ONGLET SUR TOUT LE POURTOUR

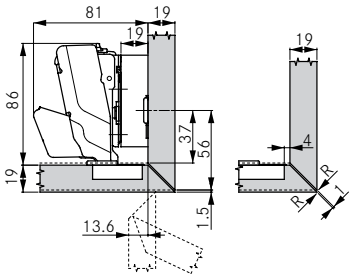

Avec un coude 0, une plaque de montage de hauteur 19 et un boîtier placé à une distance de 4 mm, la pose en onglet est possible sur les 4 faces.

Epaisseur de la porte (TS)	Onglet sur tout le pourtour	Onglet latéralement
	R (min.)	R (min.)
19-20	1,0	0
22	2,0	0
24	3,0	1,0
26	4,2	2,5
28	5,4	3,8
30	6,5	5,3

RETRAIT ZÉRO

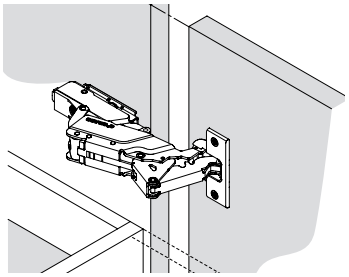

Pour les tiroirs intérieurs.

Avec un coude 0, la porte présente un retrait en position d'ouverture à 90° quelles que soient les épaisseurs de plaque de montage. Avec un coude 3 et une hauteur de plaque de montage de 3, la porte arrive au ras du caisson.

Pour les unités d'emballage, veuillez vous adresser exclusivement à votre partenaire commercial.

INSTRUCTIONS DE PLANIFICATION

Toutes les dimensions sont indiquées en millimètres

en applique totale — K0

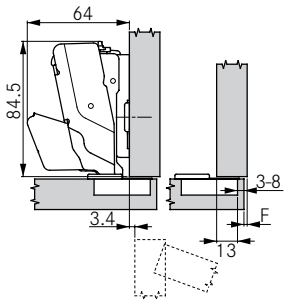

Hauteur de plaque de montage 2

Recouvrement de la porte \ Distance de boîtier	3	4	5	6	7	8
25,0						-2
24,0					-2	
23,0				-2		0
22,0			-2		0	
21,0		-2		0		2
20,0	-2		0		2	3
19,0		0		2	3	
18,5						
18,0	0		2	3		
17,5						
17,0		2	3			
16,5						
16,0	2	3				
15,5						
15,0	3					

Hauteur de plaque de montage

en applique — K3

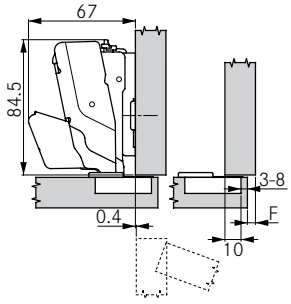

Hauteur de plaque de montage 2

Recouvrement de la porte \ Distance de boîtier	3	4	5	6	7	8
22,0						-2
21,0					-2	
20,0				-2		0
19,0			-2		0	
18,0		-2		0		2
17,0	-2		0		2	3
16,5						
16,0		0		2	3	
15,5						
15,0	0		2	3		
14,5						
14,0		2	3			
13,5						
13,0	2	3				
12,5						
12,0	3					

Hauteur de plaque de montage

en semi-applique — K9,5

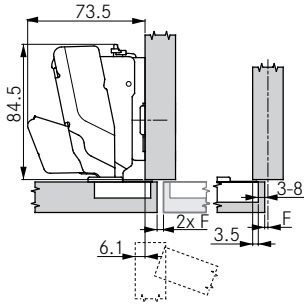

Hauteur de plaque de montage 2

Recouvrement de la porte \ Distance de boîtier	3	4	5	6	7	8
14,5					-2	
13,5				-2		0
12,5			-2		0	
11,5		-2		0		2
10,5	-2		0		2	3
10,0						
9,5		0		2	3	
9,0						
8,5	0		2	3		
8,0						
7,5		2	3			
7,0						
6,5	2	3				
6,0						
5,5	3					

Hauteur de plaque de montage

à encastrer [1] — K0

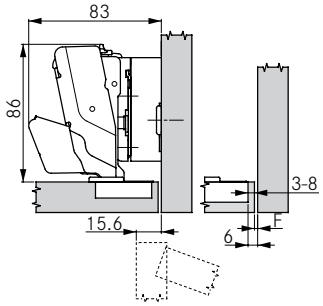

Coude 0, hauteur de plaque de montage 21

[1] Reculer la plaque de montage de +1,5 mm (épaisseur porte)

Jeu de la porte \ Distance de boîtier	3	4	5
1,0	19		21
1,5			
2,0		21	
3,0	21		

Hauteur de plaque de montage

ESPACE MINIMUM

Epaisseur de porte \ Distance de boîtier	3	4	5	6	7	8
32,0	1,0	1,0				
31,0	1,0	1,0	1,0			
30,0	1,0	1,0	1,0			
29,0	1,0	1,0	1,0	1,0	1,0	1,0
28,0	1,0	1,0	1,0	1,0	1,0	1,0
26,0	1,0	1,0	1,0	1,0	1,0	1,0
25,0	1,0	1,0	1,0	1,0	1,0	1,0
24,0	1,0	1,0	1,0	1,0	1,0	1,0
22,0	1,0	1,0	1,0	1,0	1,0	1,0
21,0	1,0	1,0	1,0	1,0	1,0	1,0
20,0	1,0	1,0	1,0	1,0	1,0	1,0
18,0	1,0	1,0	1,0	1,0	1,0	1,0
16,0	1,0	1,0	1,0	1,0	1,0	1,0

Espace minimum

JEU MINIMUM

Epaisseur de porte \ Distance de boîtier	3	4	5	6	7	8
32,0	0,2	0,2				
31,0	0,2	0,2	0,2	0,2		
30,0	0,2	0,2	0,2	0,2	0,2	
29,0	0,2	0,2	0,2	0,2	0,2	0,2
28,0	0,0	0,0	0,0	0,0	0,0	0,0
26,0	0,0	0,0	0,0	0,0	0,0	0,0
25,0	0,0	0,0	0,0	0,0	0,0	0,0
24,0	0,0	0,0	0,0	0,0	0,0	0,0
22,0	0,0	0,0	0,0	0,0	0,0	0,0
21,0	0,0	0,0	0,0	0,0	0,0	0,0
20,0	0,0	0,0	0,0	0,0	0,0	0,0
18,0	0,0	0,0	0,0	0,0	0,0	0,0
16,0	0,0	0,0	0,0	0,0	0,0	0,0

Jeu minimum (F)

uniquement avec limiteur d'angle 120°

REMARQUES

L'espace minimum est l'espace entre le devant du caisson et l'arrière de la porte lorsqu'elle est fermée. Cela permet l'ouverture de la porte sans collision.

Jeu minimum pour les portes à chants chanfreinés (R = 1 mm) (réglage d'usine).

Jusqu'à une épaisseur de porte de 28 mm, aucun jeu n'est nécessaire. Pour les portes d'une épaisseur à partir de 29 mm, nous recommandons un essai de montage.

SCHÉMAS DE PERÇAGE 45/9,5

Visser

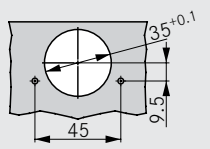

Enfoncer

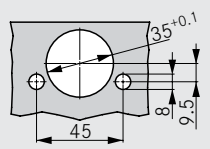

Schéma de perçage combiné Impresso

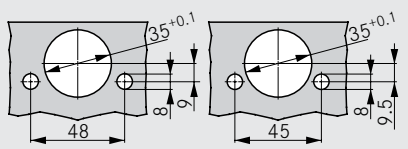

DIMENSIONS BOÎTIER

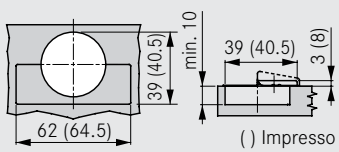

TIOMOS 95

Charnière 95° (épaisseurs de porte jusqu'à 28 mm)

- Angle d'ouverture de 95°
- Valeurs de jeux optimales jusqu'à 28 mm d'épaisseur de porte
- Avec réglage de la profondeur aisé par vis sans fin filetée
- Réglage 3D avec plaque de montage correspondante
- Surfaces : nickel ou night (spécialement adapté aux matériaux de caisson et bois foncés)

Disponible en 3 versions :

- Avec amortissement intégré (3 niveaux réglables)
- Sans amortissement intégré
- Sans fermeture automatique (sans ressort)

INFORMATIONS DE COMMANDE AVEC SCHÉMA DE PERÇAGE 45/9,5, NICKEL

Recouvrement de la porte		Coude	Amortissement		sans ressort	Article N°		
			avec	sans		Vissage Click-on	Pressage Click-on	Impresso sans outil
en applique totale [1]		0	■	-	-	**F028**138**567**	**F028**138**571**	**F017**139**353**
			-	■	-	**F045**138**505**	**F045**138**509**	**F034**139**324**
			-	■	■	**F046**138**627**	**F046**138**631**	**F035**139**381**
en applique [1]		3	■	-	-	**F028**138**568**	**F028**138**572**	**F017**139**354**
			-	■	-	**F045**138**506**	**F045**138**510**	**F034**139**325**
			-	■	■	**F046**138**628**	**F046**138**632**	**F035**139**382**
en semi-applique [2]		9,5	■	-	-	**F028**138**569**	**F028**138**573**	**F017**139**355**
			-	■	-	**F045**138**507**	**F045**138**511**	**F034**139**326**
			-	■	■	-	**F046**138**633**	-
à encastrer [2]		19	■	-	-	**F028**138**570**	**F028**138**574**	**F017**139**356**
			-	■	-	**F045**138**508**	**F045**138**512**	**F034**139**327**
			-	■	■	-	**F046**138**634**	-

[1] Matériau du boîtier : acier, nickelé / matériau du bras : acier, nickelé
[2] Matériau du boîtier : acier, nickelé / matériau du bras : zamak, nickelé

INFORMATIONS DE COMMANDE AVEC SCHÉMA DE PERÇAGE 45/9,5, NIGHT

Recouvrement de la porte		Coude	Amortissement		sans ressort	Article N°		
			avec	sans		Vissage Click-on		
en applique [1]		3	■	-	-	**F028**139**138**		
			-	■	-	**F045**149**534**		
			-	■	■	**F046**149**609**		
en semi-applique [2]		9,5	■	-	-	**F028**140**936**		
			-	■	-	**F045**149**535**		
			-	■	■	**F046**149**610**		
à encastrer [2]		19	■	-	-	**F028**140**939**		
			-	■	-	**F045**149**536**		
			-	■	■	**F046**149**611**		

[1] Matériau du boîtier : acier, night / matériau du bras : acier, night
[2] Matériau du boîtier : acier, night / matériau du bras : zamak, night

RENVOIS AUX PAGES

Plaques de montage Tiomos	60	Tipmatic	88		
Accessoires	70	Technique de transformation	225		
Informations techniques	74	Aides à l'usinage	230		

Pour les unités d'emballage, veuillez vous adresser exclusivement à votre partenaire commercial.

INSTRUCTIONS DE PLANIFICATION

Toutes les dimensions sont indiquées en millimètres

en applique totale — K0

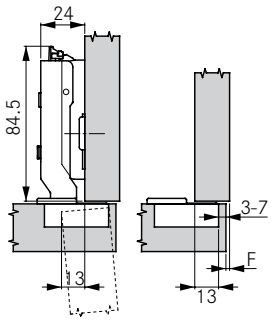

Hauteur de plaque de montage 2

Recouvrement de la porte \ Distance de boîtier	3	4	5	6	7
24,0					-2
23,0				-2	
22,0			-2		0
21,0		-2		0	
20,0	-2		0		2
19,0		0		2	3
18,5					
18,0	0		2	3	
17,5					
17,0		2	3		
16,5					
16,0	2	3			
15,5					
15,0	3				
Hauteur de plaque de montage					

en applique — K3

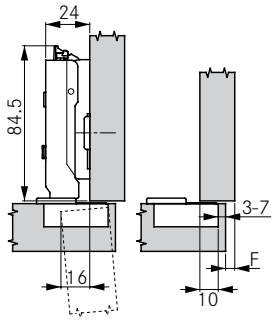

Hauteur de plaque de montage 2

Recouvrement de la porte \ Distance de boîtier	3	4	5	6	7
21,0					-2
20,0				-2	
19,0			-2		0
18,0		-2		0	
17,0	-2		0		2
16,5					
16,0		0		2	3
15,5					
15,0	0		2	3	
14,5					
14,0		2	3		
13,5					
13,0	2	3			
12,5					
12,0	3				
Hauteur de plaque de montage					

en semi-applique — K9,5

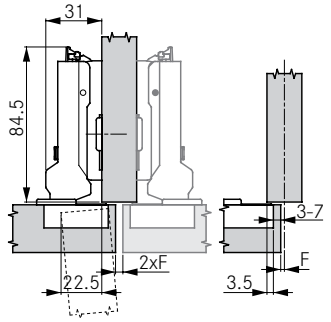

Hauteur de plaque de montage 2

Recouvrement de la porte \ Distance de boîtier	3	4	5	6	7
14,5					-2
13,5				-2	
12,5			-2		0
11,5		-2		0	
10,5	-2		0		2
10,0					
9,5		0		2	3
9,0					
8,5	0		2	3	
8,0					
7,5		2	3		
7,0					
6,5	2	3			
6,0					
5,5	3				
Hauteur de plaque de montage					

à encastrer [1] — K19

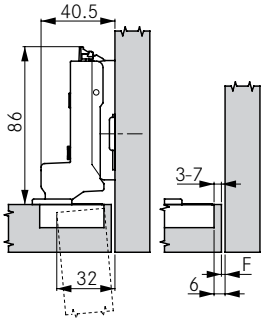

Hauteur de plaque de montage 2

[1] Reculer la plaque de montage de +1,5 mm (épaisseur porte)

Jeu de la porte \ Distance de boîtier	3	4	5	6	7
0,0		0		2	3
0,5					
1,0	0		2	3	
1,5					
2,0		2	3		
3,0	2	3			
4,0	3				
Hauteur de plaque de montage					

ESPACE MINIMUM

Epaisseur de porte \ Distance de boîtier	3	4	5	6	7
36,0	1,0	1,0	1,0	1,4	2,4
30,0	1,0	1,0	1,0	1,0	1,9
28,0	1,0	1,0	1,0	1,0	1,7
26,0	1,0	1,0	1,0	1,0	1,5
24,0	1,0	1,0	1,0	1,0	1,4
22,0	1,0	1,0	1,0	1,0	1,2
20,0	1,0	1,0	1,0	1,0	1,0
18,0	1,0	1,0	1,0	1,0	1,0
16,0	1,0	1,0	1,0	1,0	1,0
Espace minimum					

JEU MINIMUM

Epaisseur de porte \ Distance de boîtier	3	4	5	6	7
36,0	10,6	9,6	8,6	7,6	6,7
30,0	4,5	3,5	2,5	2,5	1,5
28,0	2,0	1,5	1,5	1,3	1,3
26,0	1,0	1,0	1,0	1,0	1,0
24,0	0,6	0,6	0,6	0,6	0,6
22,0	0,5	0,5	0,5	0,5	0,5
20,0	0,3	0,3	0,3	0,3	0,3
18,0	0,2	0,2	0,2	0,2	0,2
16,0	0,2	0,2	0,2	0,2	0,2
Jeu minimum (F)					

REMARQUES

L'espace minimum est l'espace entre le devant du caisson et l'arrière de la porte lorsqu'elle est fermée. Cela permet l'ouverture de la porte sans collision.

Jeu minimum pour les portes à chants chanfreinés (R = 1 mm) (réglage d'usine).

SCHÉMAS DE PERÇAGE 45/9,5

Visser

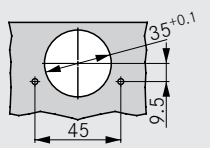

Enfoncer

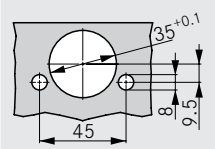

Schéma de perçage combiné Impresso

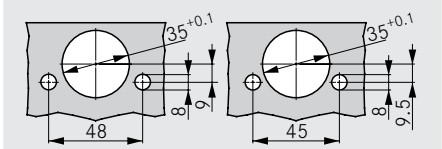

DIMENSIONS BOÎTIER

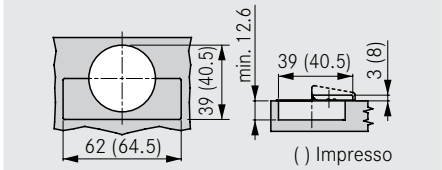

TIOMOS 110 AL

Charnière cadre aluminium 110° (épaisseurs de cadre jusqu'à 24 mm)

- Angle d'ouverture de 110°
- Valeurs de jeux optimales pour cadre en aluminium jusqu'à une épaisseur de cadre max. de 24 mm et une largeur de cadre max. de 22 mm
- Charnière invisible de l'extérieur
- Avec réglage de la profondeur aisé par vis sans fin filetée
- Réglage 3D avec plaque de montage correspondante
- Surfaces : nickel ou night (spécialement adapté aux matériaux de caisson et bois foncés)

Disponible en 3 versions :

- Avec amortissement intégré (3 niveaux réglables)
- Sans amortissement intégré
- Sans fermeture automatique (sans ressort)

INFORMATIONS DE COMMANDE, NICKEL

Recouvrement de la porte		Coude	Amortissement		sans ressort	Article N°		
			avec	sans		Vissage Click-on		
en applique totale [1]		0	■	-	-	**F028**138**154**		
			-	■	-	**F045**138**061**		
			-	■	■	**F046**138**245**		
en applique [1]		3	■	-	-	**F028**138**155**		
			-	■	-	**F045**138**062**		
			-	■	■	**F046**138**246**		
en semi-applique [2]		9,5	■	-	-	**F028**138**156**		
			-	■	-	**F045**138**063**		
			-	■	■	**F046**138**247**		
à encastrer [2]		19	■	-	-	**F028**138**157**		
			-	■	-	**F045**138**064**		
			-	■	■	**F046**138**248**		

[1] Matériau du boîtier : zamak, nickelé / matériau du bras : Acier, nickelé
[2] Matériau du boîtier : zamak, nickelé / matériau du bras : Zamak, nickelé

INFORMATIONS DE COMMANDE, NIGHT

Recouvrement de la porte		Coude	Amortissement		sans ressort	Article N°		
			avec	sans		Vissage Click-on		
en applique [1]		3	■	-	-	**F028**140**404**		
			-	■	-	**F045**149**510**		
			-	■	■	**F046**149**594**		

[1] Matériau du boîtier : zamak, night / matériau du bras : acier, night
[2] Matériau du boîtier : zamak, night / matériau du bras : Zamak, night

RENVOIS AUX PAGES

Plaques de montage Tiomos	60	Tipmatic	88		
Accessoires	70	Technique de transformation	225		
Informations techniques	74	Aides à l'usinage	230		

Pour les unités d'emballage, veuillez vous adresser exclusivement à votre partenaire commercial.

INSTRUCTIONS DE PLANIFICATION

Toutes les dimensions sont indiquées en millimètres

en applique totale K0

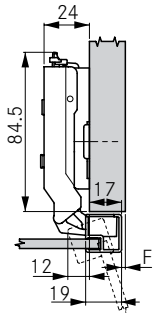

Hauteur de plaque de montage 2

Recouvrement de la porte	Distance de boîtier 0					
19,0	0					
17,0	2					
16,0	3					
	Hauteur de plaque de montage					

en applique K3

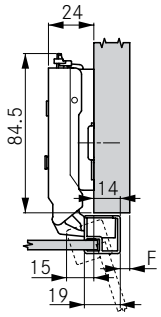

Hauteur de plaque de montage 2

Recouvrement de la porte	Distance de boîtier 3					
16,0	0					
14,0	2					
13,0	3					
	Hauteur de plaque de montage					

en semi-applique K9,5

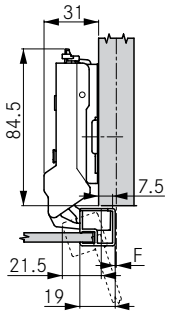

Hauteur de plaque de montage 2

Recouvrement de la porte	Distance de boîtier 9,5					
9,5	0					
7,5	2					
6,5	3					
	Hauteur de plaque de montage					

à encastrer [1] K19

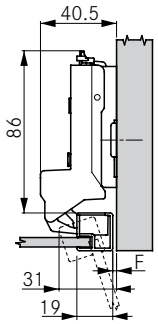

Hauteur de plaque de montage 2

[1] Reculer la plaque de montage de +1,5 mm (épaisseur porte)

Jeu de la porte	Distance de boîtier 19					
0,0	0					
2,0	2					
3,0	3					
	Hauteur de plaque de montage					

JEU MINIMUM

Epaisseur de cadre	Largeur de cadre 18	19	20	21	22
24,0	2,4	2,1	2,1	2,1	2,0
22,0	1,6	1,6	1,6	1,5	1,5
21,0	1,4	1,3	1,3	1,3	1,3
20,0	1,1	1,1	1,1	1,1	1,1
19,0	0,9	0,9	0,9	0,9	0,9
18,0	0,7	0,7	0,7	0,7	0,7
17,0	0,6	0,6	0,6	0,6	0,6
16,0	0,6	0,6	0,6	0,6	0,6
	Jeu minimum (F)				

COTES DE MONTAGE

Cote des charnières et calcul des jeux en usine

Les vis de fixation ne sont pas fournies.

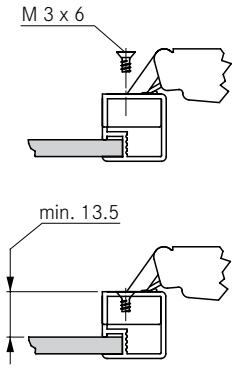

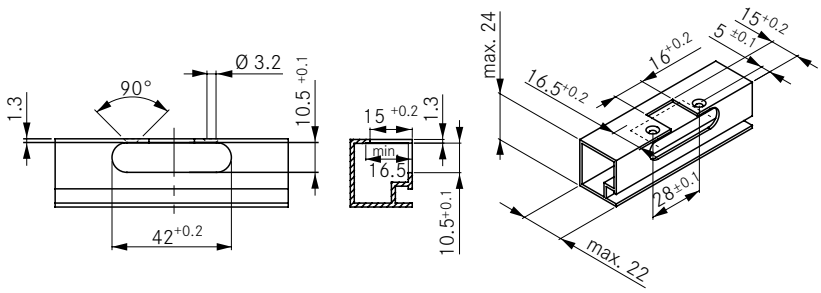

TIOMOS 110/90A

Charnière pour constructions à montants verticaux 110° (en applique)

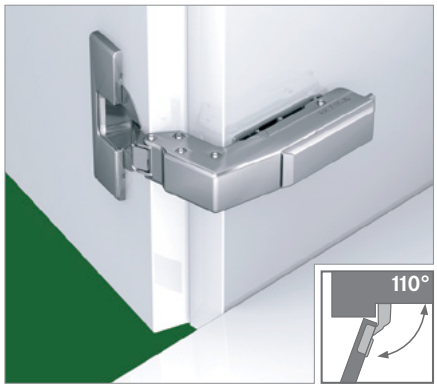

- Charnière pour constructions à montants verticaux en applique
- Angle d'ouverture de 110°
- Avec réglage de la profondeur aisé par vis sans fin filetée
- Réglage 3D avec plaque de montage correspondante
- Valeurs de jeux minimes
- Surfaces : nickel ou night (spécialement adapté aux matériaux de caisson et bois foncés)

Disponible en 2 versions :
- Avec amortissement intégré (3 niveaux réglables)
- Sans amortissement intégré

INFORMATIONS DE COMMANDE AVEC SCHÉMA DE PERÇAGE 45/9,5, NICKEL

Recouvrement de la porte			Amortissement		sans ressort	Article N°		
			avec	sans		Vissage Click-on	Pressage Click-on	Impresso sans outil
en applique [1]	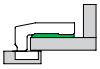		■	-	-	**F028**138**535**	**F028**138**545**	**F017**139**341**
			-	■	-	-	**F045**138**483**	-

[1] Matériau du boîtier : acier, nickelé / matériau du bras : zamak, nickelé

INFORMATIONS DE COMMANDE AVEC SCHÉMA DE PERÇAGE 45/9,5, NIGHT

Recouvrement de la porte			Amortissement		sans ressort	Article N°		
			avec	sans		Vissage Click-on		
en applique [1]	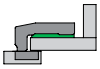		■	-	-	**F028**140**419**		

[1] Matériau du boîtier : acier, night / matériau du bras : zamak, night

RENVOIS AUX PAGES

Plaques de montage Tiomos	60	Tipmatic	88		
Accessoires	70	Technique de transformation	225		
Informations techniques	74	Aides à l'usinage	230		

Pour les unités d'emballage, veuillez vous adresser exclusivement à votre partenaire commercial.

INSTRUCTIONS DE PLANIFICATION

Toutes les dimensions sont indiquées en millimètres

à encastrer

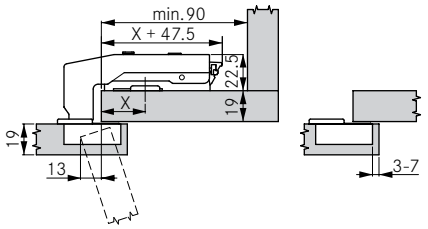

Hauteur de plaque de montage 0

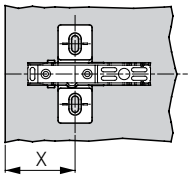

Plaque de montage en croix avec position de perçage 37

Pos. de perçage (X)	Distance de boîtier 3	4	5	6	7
30,0	18	19	20	21	22
29,0	17	18	19	20	21
28,0	16	17	18	19	20
27,0	15	16	17	18	19
26,0	14	15	16	17	18
	Recouvrement de la porte				

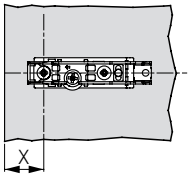

Plaques de montage linéaires

Pos. de perçage (X)	Distance de boîtier 3	4	5	6	7
13,0	18	19	20	21	22
12,0	17	18	19	20	21
11,0	16	17	18	19	20
10,0	15	16	17	18	19
9,0	14	15	16	17	18
	Recouvrement de la porte				

ESPACE MINIMUM

Epaisseur de porte	Distance de boîtier 3	4	5	6	7
24,0	1,0	1,0	1,0	1,2	2,1
22,0	1,0	1,0	1,0	1,0	1,5
21,0	1,0	1,0	1,0	1,0	1,2
20,0	1,0	1,0	1,0	1,0	1,0
19,0	1,0	1,0	1,0	1,0	1,0
18,0	1,0	1,0	1,0	1,0	1,0
17,0	1,0	1,0	1,0	1,0	1,0
16,0	1,0	1,0	1,0	1,0	1,0
	Espace minimum				

REMARQUES

L'espace minimum est l'espace entre le devant du caisson et l'arrière de la porte lorsqu'elle est fermée. Cela permet l'ouverture de la porte sans collision.

SCHÉMAS DE PERÇAGE 45/9,5

Visser

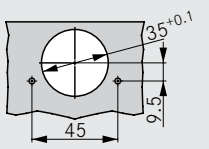

Enfoncer

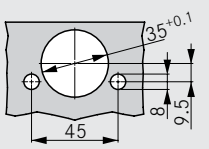

Schéma de perçage combiné Impresso

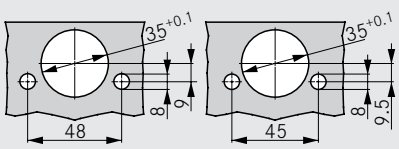

DIMENSIONS BOÎTIER

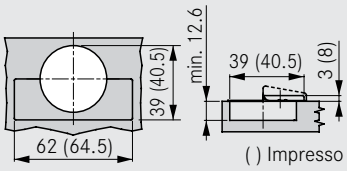

TIOMOS 110/90E

Charnière pour constructions à montants verticaux 110° (porte encastrée)

- Charnière pour constructions à montants verticaux
- Angle d'ouverture de 110°
- Avec réglage de la profondeur aisé par vis sans fin filetée
- Réglage 3D avec plaque de montage correspondante
- Valeurs de jeux minimes
- Surfaces : nickel ou night (spécialement adapté aux matériaux de caisson et bois foncés)

Disponible en 3 versions :

- Avec amortissement intégré (3 niveaux réglables)
- Sans amortissement intégré
- Sans fermeture automatique (sans ressort)

INFORMATIONS DE COMMANDE AVEC SCHÉMA DE PERÇAGE 45/9,5, NICKEL

Recouvrement de la porte			Amortissement		sans ressort	Article N°		
			avec	sans		Vissage Click-on	Pressage Click-on	Impresso sans outil
à encastrer [1]			■	-	-	**F028**138**536**	**F028**138**546**	**F017**139**342**
			-	■	-	**F045**138**474**	**F045**138**484**	**F034**139**313**
			-	■	■	**F046**138**596**	**F046**138**606**	**F035**139**370**

[1] Matériau du boîtier : acier, nickelé / matériau du bras : Zamak, nickelé

INFORMATIONS DE COMMANDE AVEC SCHÉMA DE PERÇAGE 45/9,5, NIGHT

Recouvrement de la porte			Amortissement		sans ressort	Article N°		
			avec	sans		Vissage Click-on		
à encastrer [1]			■	-	-	**F028**140**961**		

[1] Matériau du boîtier : acier, night / matériau du bras : Zamak, night

RENVOIS AUX PAGES

Plaques de montage Tiomos	60	Tipmatic	88		
Accessoires	70	Technique de transformation	225		
Informations techniques	74	Aides à l'usinage	230		

Pour les unités d'emballage, veuillez vous adresser exclusivement à votre partenaire commercial.

INSTRUCTIONS DE PLANIFICATION

Toutes les dimensions sont indiquées en millimètres

à encastrer

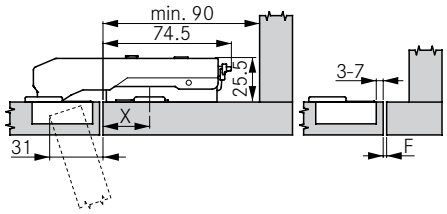

Hauteur de plaque de montage 3

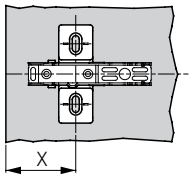

Plaque de montage en croix avec position de perçage 37

Pos. de perçage (X)	Distance de boîtier				
	4	5	6	7	
28,0	1	0			
27,0	2	1	0		
26,0	3	2	1	0	
	Jeu de la porte				

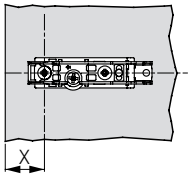

Plaques de montage linéaires

Pos. de perçage (X)	Distance de boîtier				
	4	5	6	7	
11,0	1	0			
10,0	2	1	0		
9,0	3	2	1	0	
	Jeu de la porte				

JEU MINIMUM

Epaisseur de porte	Distance de boîtier					
	3	4	5	6	7	
24,0	2,4	2,1	2,1	2,1	2,0	
22,0	1,6	1,6	1,6	1,5	1,5	
21,0	1,4	1,3	1,3	1,3	1,3	
20,0	1,1	1,1	1,1	1,1	1,1	
19,0	0,9	0,9	0,9	0,9	0,9	
18,0	0,7	0,7	0,7	0,7	0,7	
17,0	0,6	0,6	0,6	0,6	0,6	
16,0	0,6	0,6	0,6	0,6	0,6	
	Jeu minimum (F)					

REMARQUES

Jeu minimum pour les portes à chants chanfreinés (R = 1 mm) (réglage d'usine).

Utiliser la hauteur de plaque de montage standard 3 afin que la surface de la porte et celle du montant soient alignées.

SCHÉMAS DE PERÇAGE 45/9,5

Visser

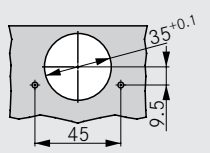

Enfoncer

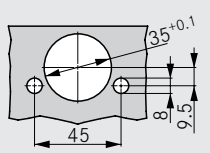

Schéma de perçage combiné Impresso

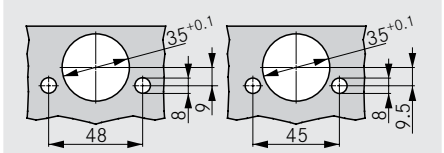

DIMENSIONS BOÎTIER

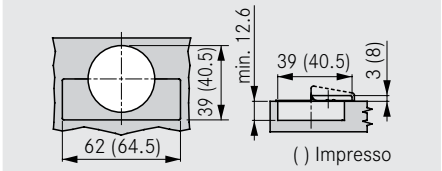

TIOMOS 110/30A

Charnière d'angle +30° (en applique)

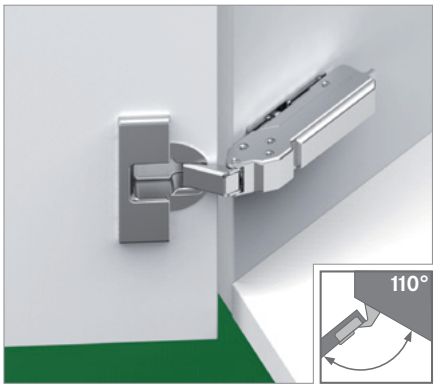

- Pour caissons à angle de 30°
- Angle d'ouverture de 110°
- Avec réglage de la profondeur aisé par vis sans fin filetée
- Réglage 3D avec plaque de montage correspondante
- Valeurs de jeux minimes

Disponible en 3 versions :

- Avec amortissement intégré (3 niveaux réglables)
- Sans amortissement intégré
- Sans fermeture automatique (sans ressort)

INFORMATIONS DE COMMANDE AVEC SCHÉMA DE PERÇAGE 45/9,5, NICKEL

Recouvrement de la porte			Amortissement		sans ressort	Article N°		
			avec	sans		Vissage Click-on	Pressage Click-on	
en applique [1]			■	-	-	**F028**138**529**	-	
			-	■	-	**F045**138**467**	-	
			-	■	■	**F046**138**589**	**F046**138**599**	

[1] Matériau du boîtier : acier, nickelé / matériau du bras : Zamak, nickelé

RENVOIS AUX PAGES

Plaques de montage Tiomos	60	Tipmatic	88		
Accessoires	70	Technique de transformation	225		
Informations techniques	74	Aides à l'usinage	230		

Pour les unités d'emballage, veuillez vous adresser exclusivement à votre partenaire commercial.

INSTRUCTIONS DE PLANIFICATION

Toutes les dimensions sont indiquées en millimètres

en applique

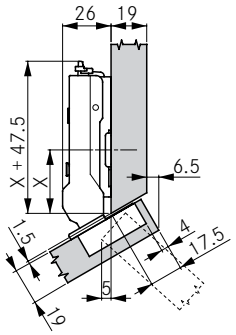

Hauteur de plaque de montage 0

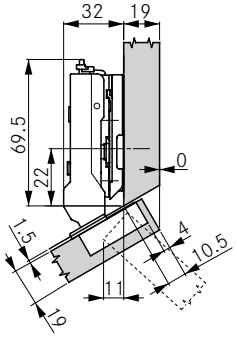

Hauteur de plaque de montage 6

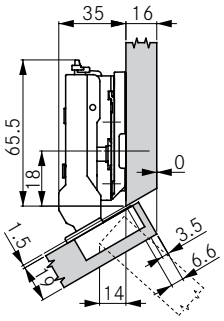

Hauteur de plaque de montage 9

Recouvrement de la porte	Distance de boîtier 3	4	5	6	7
20,5					0
19,5				0	
18,5			0		2
17,5		0		2	3
16,5	0				
16,0			2	3	
15,5					
15,0		2	3		
14,5					
14,0	2	3			
13,5					
13,0	3				
12,5				6	
11,5			6		
10,5		6			
	Hauteur de plaque de montage				

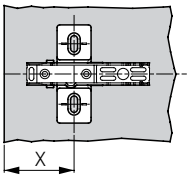

Plaque de montage en croix avec position de perçage 37

	Hauteur de plaque de montage 0	2	3	6
X	34,0	33,0	32,0	30,5
	Pos. de la plaque de montage en croix (X)			

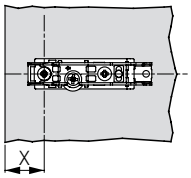

Plaques de montage linéaires

	Hauteur de plaque de montage 0	2	3
X	17,0	16,0	15,0
	Pos. de la plaque de montage linéaire (X)		

ESPACE MINIMUM

Epaisseur de porte	Distance de boîtier 3	4	5	6	7
24,0	1,0	1,0	1,0	1,2	2,1
22,0	1,0	1,0	1,0	1,0	1,5
21,0	1,0	1,0	1,0	1,0	1,2
20,0	1,0	1,0	1,0	1,0	1,0
19,0	1,0	1,0	1,0	1,0	1,0
18,0	1,0	1,0	1,0	1,0	1,0
17,0	1,0	1,0	1,0	1,0	1,0
16,0	1,0	1,0	1,0	1,0	1,0
	Espace minimum				

JEU MINIMUM

Epaisseur de porte	Distance de boîtier 3	4	5	6	7
24,0	2,4	2,1	2,1	2,1	2,0
22,0	1,6	1,6	1,6	1,5	1,5
21,0	1,4	1,3	1,3	1,3	1,3
20,0	1,1	1,1	1,1	1,1	1,1
19,0	0,9	0,9	0,9	0,9	0,9
18,0	0,7	0,7	0,7	0,7	0,7
17,0	0,6	0,6	0,6	0,6	0,6
16,0	0,6	0,6	0,6	0,6	0,6
	Jeu minimum (F)				

REMARQUES

L'espace minimum est l'espace entre le devant du caisson et l'arrière de la porte lorsqu'elle est fermée. Cela permet l'ouverture de la porte sans collision.

Jeu minimum pour les portes à chants chanfreinés (R = 1 mm) (réglage d'usine).

Cote des charnières et calcul des jeux en usine.

Pour les épaisseurs de porte de plus de 24 mm, un essai de montage est recommandé.

SCHÉMAS DE PERÇAGE 45/9,5

Visser

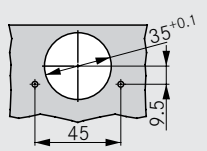

Schéma de perçage combiné Impresso

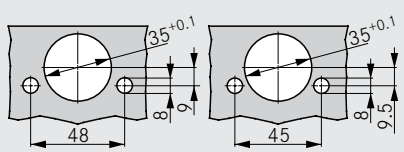

DIMENSIONS BOÎTIER

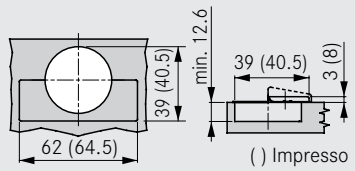

TIOMOS 110/30E

Charnière d'angle +30° (à encastrer)

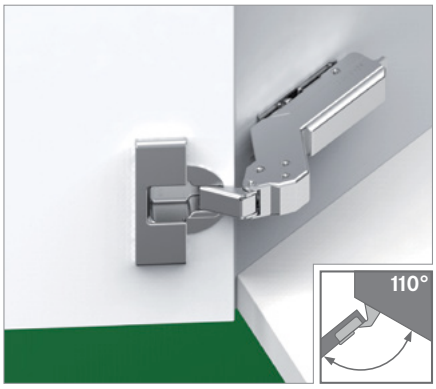

- Pour caissons à angle de 30°
- Angle d'ouverture de 110°
- Avec réglage de la profondeur aisé par vis sans fin filetée
- Réglage 3D avec la plaque de montage correspondante
- Valeurs de jeux minimes

Disponible en 3 versions :

- Avec amortissement intégré (3 niveaux réglables)
- Sans amortissement intégré
- Sans fermeture automatique (sans ressort)

INFORMATIONS DE COMMANDE AVEC SCHÉMA DE PERÇAGE 45/9,5, NICKEL

Recouvrement de la porte			Amortissement		sans ressort	Article N°		
			avec	sans		Vissage Click-on	Pressage Click-on	
à encastrer [1]			■	-	-	**F028**138**530**	**F028**138**540**	
			-	■	-	**F045**138**468**	**F045**138**478**	
			-	■	■	**F046**138**590**	**F046**138**600**	

[1] Matériau du boîtier : acier, nickelé / matériau du bras : Zamak, nickelé

RENVOIS AUX PAGES

Plaques de montage Tiomos	60	Tipmatic	88		
Accessoires	70	Technique de transformation	225		
Informations techniques	74	Aides à l'usinage	230		

Pour les unités d'emballage, veuillez vous adresser exclusivement à votre partenaire commercial.

INSTRUCTIONS DE PLANIFICATION

Toutes les dimensions sont indiquées en millimètres

à encastrer

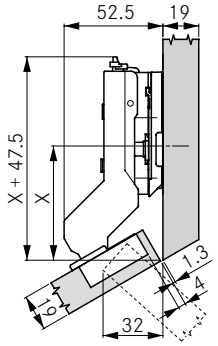

Hauteur de plaque de montage 9

Recouvrement de la porte	Distance de boîtier 3	4	5	6	7
22	9,5			12	
21	9				
20					12
19	8	9	9,5		
18		8	9		
17				9,5	
16			8		9,5
15	6				9
	Hauteur de plaque de montage				

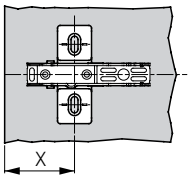

Plaque de montage en croix avec position de perçage 37

Recouvrement de la porte	Distance de boîtier 3	4	5	6	7
22	63,5			61,5	
21	62,5				
20		61,5			60,0
19		61,0	60,0		
18		59,0	59,0		
17				58,0	
16			57,5		56,5
15	57,5				55,5
	Pos. de la plaque de montage en croix (X)				

JEU MINIMUM

Epaisseur de porte	Distance de boîtier 3	4	5	6	7
24,0	2,4	2,1	2,1	2,1	2,0
22,0	1,6	1,6	1,6	1,5	1,5
21,0	1,4	1,3	1,3	1,3	1,3
20,0	1,1	1,1	1,1	1,1	1,1
19,0	0,9	0,9	0,9	0,9	0,9
18,0	0,7	0,7	0,7	0,7	0,7
17,0	0,6	0,6	0,6	0,6	0,6
16,0	0,6	0,6	0,6	0,6	0,6
15,0	0,6	0,6	0,6	0,6	0,6
	Jeu minimum (F)				

REMARQUES

Jeu minimum pour les portes à chants chanfreinés (R = 1 mm) (réglage d'usine).

Pour les épaisseurs de porte de plus de 24 mm, un essai de montage est recommandé.

SCHÉMAS DE PERÇAGE 45/9,5

Visser

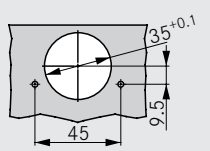

Schéma de perçage combiné Impresso

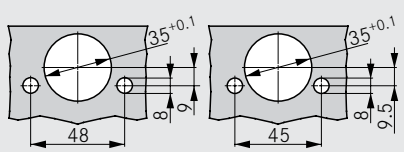

DIMENSIONS BOÎTIER

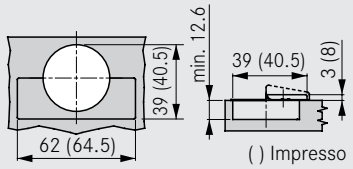

TIOMOS 110/37A

Charnière d'angle +37° (en applique)

- Pour caissons à angle de 37°
- Angle d'ouverture de 110°
- Avec réglage de la profondeur aisé par vis sans fin filetée
- Réglage 3D avec plaque de montage correspondante
- Valeurs de jeux minimes

Disponible en 3 versions :

- Avec amortissement intégré (3 niveaux réglables)
- Sans amortissement intégré
- Sans fermeture automatique (sans ressort)

INFORMATIONS DE COMMANDE AVEC SCHÉMA DE PERÇAGE 45/9,5, NICKEL

Recouvrement de la porte			Amortissement		sans ressort	Article N°		
			avec	sans		Vissage Click-on	Pressage Click-on	Impresso sans outil
en applique [1]			■	-	-	**F028**138**531**	**F028**138**541**	-
			-	■	-	**F045**138**469**	**F045**138**479**	**F034**139**308**
			-	■	■	**F046**138**591**	**F046**138**601**	**F035**139**365**

[1] Matériau du boîtier : acier, nickelé / matériau du bras : Zamak, nickelé

RENVOIS AUX PAGES

Plaques de montage Tiomos	60	Tipmatic	88		
Accessoires	70	Technique de transformation	225		
Informations techniques	74	Aides à l'usinage	230		

Pour les unités d'emballage, veuillez vous adresser exclusivement à votre partenaire commercial.

INSTRUCTIONS DE PLANIFICATION

Toutes les dimensions sont indiquées en millimètres

en applique

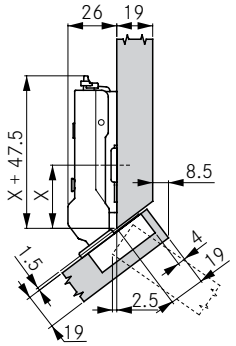

Hauteur de plaque de montage 0

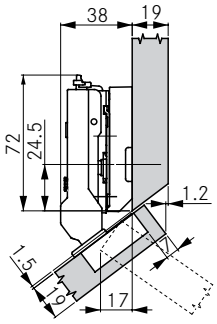

Hauteur de plaque de montage 12

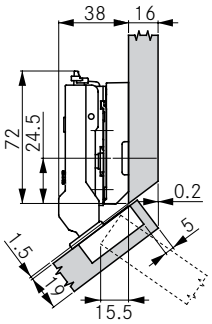

Hauteur de plaque de montage 12

Recouvrement de la porte	Distance de boîtier 3	4	5	6	7
21,5					0
21,0				0	
20,0			0		
19,0		0			
18,5				2	
18,0	0				3
17,5			2		
17,0				3	
16,5		2			
16,0			3		
15,5	2				
15,0		3			
14,5					6
14,0	3				
13,0				6	
12,0			6		
11,0		6			
10,0	6				
	Hauteur de plaque de montage				

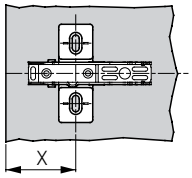

Plaque de montage en croix avec position de perçage 37

	Hauteur de plaque de montage 0	2	3	6
X	33,5	32,0	31,0	29,0
	Pos. de la plaque de montage en croix (X)			

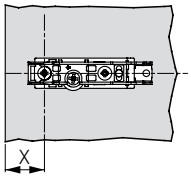

Plaques de montage linéaires

	Hauteur de plaque de montage 0	2	3
X	16,5	15,0	14,0
	Pos. de la plaque de montage linéaire (X)		

ESPACE MINIMUM

Epaisseur de porte	Distance de boîtier 3	4	5	6	7
24,0	1,0	1,0	1,0	1,2	2,1
22,0	1,0	1,0	1,0	1,0	1,5
21,0	1,0	1,0	1,0	1,0	1,2
20,0	1,0	1,0	1,0	1,0	1,0
19,0	1,0	1,0	1,0	1,0	1,0
18,0	1,0	1,0	1,0	1,0	1,0
17,0	1,0	1,0	1,0	1,0	1,0
16,0	1,0	1,0	1,0	1,0	1,0
	Espace minimum				

JEU MINIMUM

Epaisseur de porte	Distance de boîtier 3	4	5	6	7
24,0	2,4	2,1	2,1	2,1	2,0
22,0	1,6	1,6	1,6	1,5	1,5
21,0	1,4	1,3	1,3	1,3	1,3
20,0	1,1	1,1	1,1	1,1	1,1
19,0	0,9	0,9	0,9	0,9	0,9
18,0	0,7	0,7	0,7	0,7	0,7
17,0	0,6	0,6	0,6	0,6	0,6
16,0	0,6	0,6	0,6	0,6	0,6
	Jeu minimum (F)				

REMARQUES

L'espace minimum est l'espace entre le devant du caisson et l'arrière de la porte lorsqu'elle est fermée. Cela permet l'ouverture de la porte sans collision.

Jeu minimum pour les portes à chants chanfreinés (R = 1 mm) (réglage d'usine).

Pour les épaisseurs de porte de plus de 24 mm, un essai de montage est recommandé.

SCHÉMAS DE PERÇAGE 45/9,5

Visser

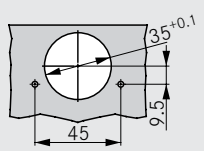

Schéma de perçage combiné Impresso

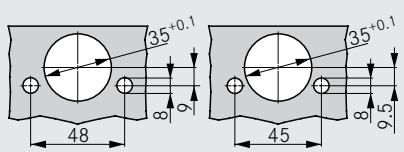

DIMENSIONS BOÎTIER

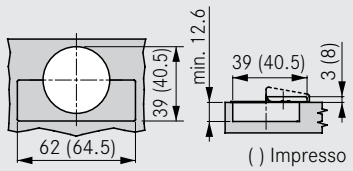

TIOMOS 110/37E

Charnière d'angle +37° (à encastrer)

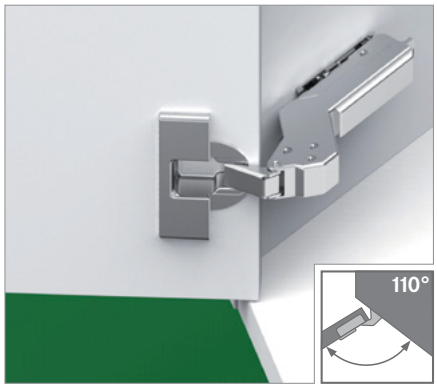

- Pour caissons à angle de 37°
- Angle d'ouverture de 110°
- Avec réglage de la profondeur aisé par vis sans fin filetée
- Réglage 3D avec plaque de montage correspondante
- Valeurs de jeux minimes

Disponible en 3 versions :

- Avec amortissement intégré (3 niveaux réglables)
- Sans amortissement intégré
- Sans fermeture automatique (sans ressort)

INFORMATIONS DE COMMANDE AVEC SCHÉMA DE PERÇAGE 45/9,5, NICKEL

Recouvrement de la porte			Amortissement		sans ressort	Article N°		
			avec	sans		Vissage Click-on	Pressage Click-on	Impresso sans outil
à encastrer [1]			■	-	-	**F028**138**532**	**F028**138**542**	-
			-	■	-	-	**F045**138**480**	**F034**139**309**
			-	■	■	**F046**138**592**	**F046**138**602**	**F035**139**366**

[1] Matériau du boîtier : acier, nickelé / matériau du bras : Zamak, nickelé

RENVOIS AUX PAGES

Plaques de montage Tiomos	60	Tipmatic	88		
Accessoires	70	Technique de transformation	225		
Informations techniques	74	Aides à l'usinage	230		

Pour les unités d'emballage, veuillez vous adresser exclusivement à votre partenaire commercial.

INSTRUCTIONS DE PLANIFICATION

Toutes les dimensions sont indiquées en millimètres

à encastrer

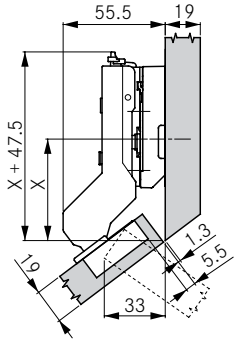

Hauteur de plaque de montage 12

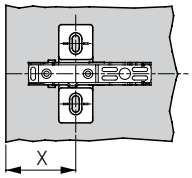

Plaque de montage en croix avec position de perçage 37

Recouvrement de la porte	Distance de boîtier 3	4	5	6	7
22	12		14		15
21		12		14	
20			12		14
19				12	
18	9				
17		9,5			12
16	8	9	9,5		
15		8	9		
Hauteur de plaque de montage					

Recouvrement de la porte	Distance de boîtier 3	4	5	6	7
22	59,0		57,5		56,5
21		57,5		56,5	
20			56,5		55,0
19				55,0	
18	56,0				
17		54,5			53,0
16	54,5	54,0	53,0		
15		53,0	52,5		
Pos. de la plaque de montage en croix (X)					

JEU MINIMUM

Epaisseur de porte	Distance de boîtier 3	4	5	6	7
24,0	2,4	2,1	2,1	2,1	2,0
22,0	1,6	1,6	1,6	1,5	1,5
21,0	1,4	1,3	1,3	1,3	1,3
20,0	1,1	1,1	1,1	1,1	1,1
19,0	0,9	0,9	0,9	0,9	0,9
18,0	0,7	0,7	0,7	0,7	0,7
17,0	0,6	0,6	0,6	0,6	0,6
16,0	0,6	0,6	0,6	0,6	0,6
15,0	0,6	0,6	0,6	0,6	0,6
Jeu minimum (F)					

REMARQUES

Jeu minimum pour les portes à chants chanfreinés (R = 1 mm) (réglage d'usine).

Pour les épaisseurs de porte de plus de 24 mm, un essai de montage est recommandé.

SCHÉMAS DE PERÇAGE 45/9,5

Visser

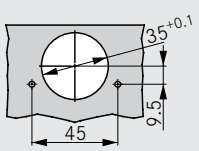

Schéma de perçage combiné Impresso

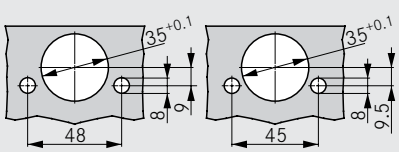

DIMENSIONS BOÎTIER

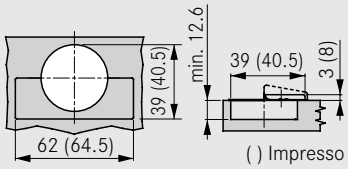

TIOMOS 110/45A

Charnière d'angle +45° (en applique)

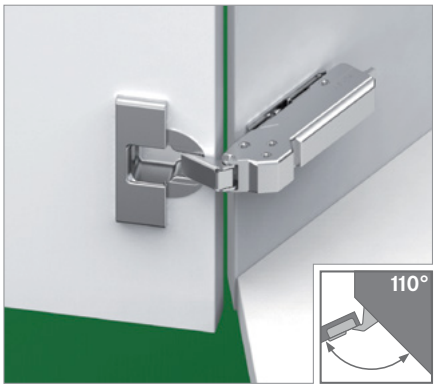

- Pour caissons à angle de 45°
- Angle d'ouverture de 110°
- Avec réglage de la profondeur aisé par vis sans fin filetée
- Réglage 3D avec plaque de montage correspondante
- Valeurs de jeux minimes
- Surfaces : nickel ou night (spécialement adapté aux matériaux de caisson et bois foncés)

Disponible en 3 versions :

- Avec amortissement intégré (3 niveaux réglables)
- Sans amortissement intégré
- Sans fermeture automatique (sans ressort)

INFORMATIONS DE COMMANDE AVEC SCHÉMA DE PERÇAGE 45/9,5, NICKEL

Recouvrement de la porte			Amortissement		sans ressort	Article N°		
			avec	sans		Vissage Click-on	Pressage Click-on	Impresso sans outil
en applique [1]			■	-	-	**F028**138**533**	**F028**138**543**	**F017**139**339**
			-	■	-	**F045**138**471**	-	**F034**139**310**
			-	■	■	**F046**138**593**	-	**F035**139**367**

[1] Matériau du boîtier : acier, nickelé / matériau du bras : Zamak, nickelé

INFORMATIONS DE COMMANDE AVEC SCHÉMA DE PERÇAGE 45/9,5, NIGHT

Recouvrement de la porte			Amortissement		sans ressort	Article N°		
			avec	sans		Vissage Click-on		
en applique [1]			■	-	-	**F028**140**962**		

[1] Matériau du boîtier : acier, night / matériau du bras : Zamak, night

RENVOIS AUX PAGES

Plaques de montage Tiomos	60	Tipmatic	88		
Accessoires	70	Technique de transformation	225		
Informations techniques	74	Aides à l'usinage	230		

Pour les unités d'emballage, veuillez vous adresser exclusivement à votre partenaire commercial.

INSTRUCTIONS DE PLANIFICATION

Toutes les dimensions sont indiquées en millimètres

en applique

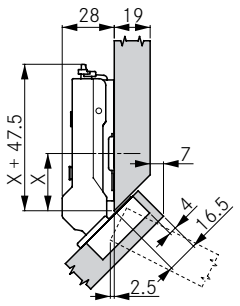

Hauteur de plaque de montage 0

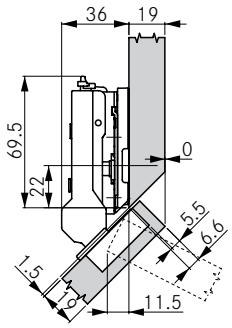

Hauteur de plaque de montage 8

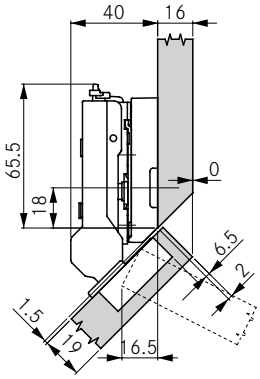

Hauteur de plaque de montage 12

Recouvrement de la porte	Distance de boîtier 3	4	5	6	7	
19,5					0	
19,0						
18,5				0		
18,0						
17,5			0			
17,0						
16,5		0			2	
16,0						
15,5	0			2		
15,0					3	
14,5			2			
14,0				3		
13,5		2				
13,0			3			
12,5	2					
12,0		3				
11,0	3				6	
10,0				6		
	Hauteur de plaque de montage					

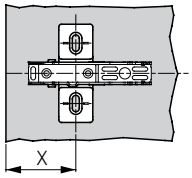

Plaque de montage en croix avec position de perçage 37

	Hauteur de plaque de montage 0	2	3	6	
X	30,5	28,5	27,5	24,5	
	Pos. de la plaque de montage en croix (X)				

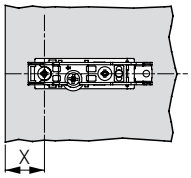

Plaques de montage linéaires

	Hauteur de plaque de montage 0	2	3		
X	13,5	11,5	10,5		
	Pos. de la plaque de montage linéaire (X)				

ESPACE MINIMUM

Epaisseur de porte	Distance de boîtier 3	4	5	6	7	
24,0	1,0	1,0	1,0	1,2	2,1	
22,0	1,0	1,0	1,0	1,0	1,5	
21,0	1,0	1,0	1,0	1,0	1,2	
20,0	1,0	1,0	1,0	1,0	1,0	
19,0	1,0	1,0	1,0	1,0	1,0	
18,0	1,0	1,0	1,0	1,0	1,0	
17,0	1,0	1,0	1,0	1,0	1,0	
16,0	1,0	1,0	1,0	1,0	1,0	
	Espace minimum					

JEU MINIMUM

Epaisseur de porte	Distance de boîtier 3	4	5	6	7	
24,0	2,4	2,1	2,1	2,1	2,0	
22,0	1,6	1,6	1,6	1,5	1,5	
21,0	1,4	1,3	1,3	1,3	1,3	
20,0	1,1	1,1	1,1	1,1	1,1	
19,0	0,9	0,9	0,9	0,9	0,9	
18,0	0,7	0,7	0,7	0,7	0,7	
17,0	0,6	0,6	0,6	0,6	0,6	
16,0	0,6	0,6	0,6	0,6	0,6	
	Jeu minimum (F)					

REMARQUES

L'espace minimum est l'espace entre le devant du caisson et l'arrière de la porte lorsqu'elle est fermée. Cela permet l'ouverture de la porte sans collision.

Jeu minimum pour les portes à chants chanfreinés (R = 1 mm) (réglage d'usine).

Pour les épaisseurs de porte de plus de 24 mm, un essai de montage est recommandé.

SCHÉMAS DE PERÇAGE 45/9,5

Visser

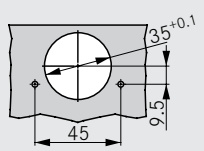

Schéma de perçage combiné Impresso

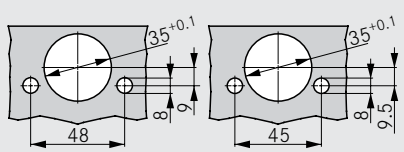

DIMENSIONS BOÎTIER

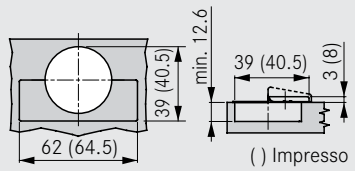

TIOMOS 110/45E

Charnière d'angle +45° (à encastrer)

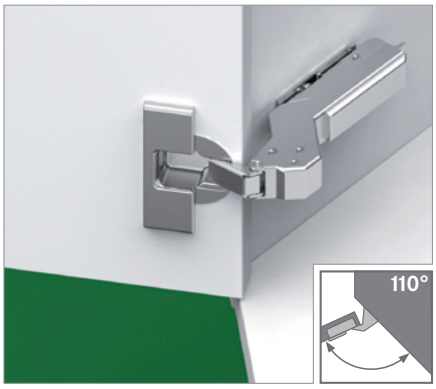

- Pour caissons à angle de 45°
- Angle d'ouverture de 110°
- Avec réglage de la profondeur aisé par vis sans fin filetée
- Réglage 3D avec plaque de montage correspondante
- Valeurs de jeux minimes
- Surfaces : nickel ou night (spécialement adapté aux matériaux de caisson et bois foncés)

Disponible en 3 versions :

- Avec amortissement intégré (3 niveaux réglables)
- Sans amortissement intégré
- Sans fermeture automatique (sans ressort)

INFORMATIONS DE COMMANDE AVEC SCHÉMA DE PERÇAGE 45/9,5, NICKEL

Recouvrement de la porte			Amortissement		sans ressort	Article N°		
			avec	sans		Vissage Click-on	Pressage Click-on	Impresso sans outil
à encastrer [1]			■	-	-	**F028**138**534**	**F028**138**544**	**F017**139**340**
			-	■	-	**F045**138**472**	**F045**138**482**	-
			-	■	■	-	**F046**138**604**	**F035**139**368**

[1] Matériau du boîtier : acier, nickelé / matériau du bras : Zamak, nickelé

INFORMATIONS DE COMMANDE AVEC SCHÉMA DE PERÇAGE 45/9,5, NIGHT

Recouvrement de la porte			Amortissement		sans ressort	Article N°		
			avec	sans		Vissage Click-on		
en applique [1]			■	-	-	**F028**140**418**		

[1] Matériau du boîtier : acier, night / matériau du bras : Zamak, night

RENVOIS AUX PAGES

Plaques de montage Tiomos	60	Tipmatic	88		
Accessoires	70	Technique de transformation	225		
Informations techniques	74	Aides à l'usinage	230		

Pour les unités d'emballage, veuillez vous adresser exclusivement à votre partenaire commercial.

INSTRUCTIONS DE PLANIFICATION

Toutes les dimensions sont indiquées en millimètres

à encastrer

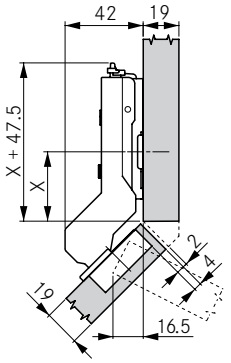

Hauteur de plaque de montage 0

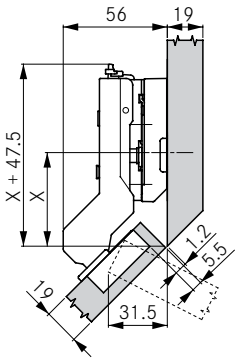

Hauteur de plaque de montage 14

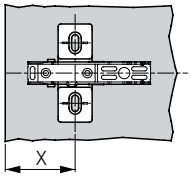

Plaque de montage en croix avec position de perçage 37

Jeu de la porte	Distance de boîtier 3	4	5	6	7
1			0		
2		0			2
3	0			2	3
4			2	3	
5		2	3		
6	2	3			
7	3				
	Hauteur de plaque de montage				

	Hauteur de plaque de montage 0	2	3
	37	35	34
	Pos. de la plaque de montage en croix (X)		

Recouvrement de la porte	Distance de boîtier 3	4	5	6	7
22		15,5			
21	14		15		
20			14	15	15,5
19	12			15	15
18		12			14
17			12		
16				12	
15	9				12
	Hauteur de plaque de montage				

Recouvrement de la porte	Distance de boîtier 3	4	5	6	7
22		53,0			
21	53,0		51,5		
20			51,0	50,5	50,0
19	52,0			50,0	49,0
18		50,5			48,5
17			49,0		
16				47,5	
15	49,0				46,0
	Pos. de la plaque de montage en croix (X)				

JEU MINIMUM

Epaisseur de porte	Distance de boîtier 3	4	5	6	7
24,0	2,4	2,1	2,1	2,1	2,0
22,0	1,6	1,6	1,6	1,5	1,5
21,0	1,4	1,3	1,3	1,3	1,3
20,0	1,1	1,1	1,1	1,1	1,1
19,0	0,9	0,9	0,9	0,9	0,9
18,0	0,7	0,7	0,7	0,7	0,7
17,0	0,6	0,6	0,6	0,6	0,6
16,0	0,6	0,6	0,6	0,6	0,6
	Jeu minimum (F)				

REMARQUES

Jeu minimum pour les portes à chants chanfreinés (R = 1 mm) (réglage d'usine).

Pour les épaisseurs de porte de plus de 24 mm, un essai de montage est recommandé.

SCHÉMAS DE PERÇAGE 45/9,5

Visser

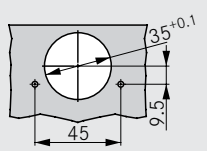

Schéma de perçage combiné Impresso

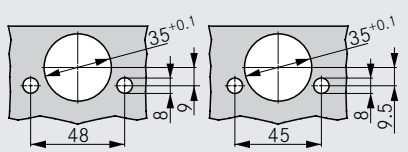

DIMENSIONS BOÎTIER

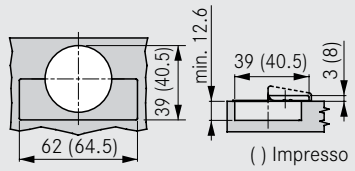

TIOMOS 120/-15A

Charnière d'angle -15° (en applique)

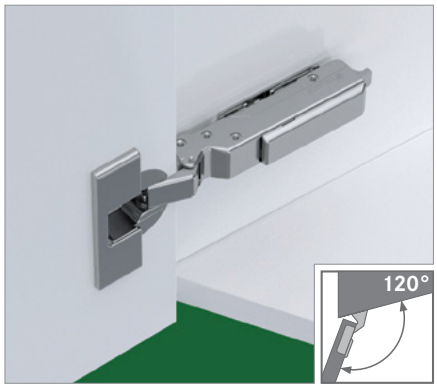

- Pour caissons à angle de -15°
- Angle d'ouverture de 120°
- Avec réglage de la profondeur aisé par vis sans fin filetée
- Réglage 3D avec plaque de montage correspondante
- Valeurs de jeux minimes

Disponible en 2 versions :

- Avec amortissement intégré (3 niveaux réglables)
- Sans amortissement intégré

INFORMATIONS DE COMMANDE AVEC SCHÉMA DE PERÇAGE 45/9,5, NICKEL

Recouvrement de la porte			Amortissement		sans ressort	Article N°		
			avec	sans		Vissage Click-on	Pressage Click-on	Impresso sans outil
en applique [1]			■	-	-	**F028**138**555**	-	**F017**139**347**
			-	■	-	**F045**138**493**	**F045**138**496**	**F034**139**318**

[1] Matériau du boîtier : acier, nickelé / matériau du bras : zamak, nickelé

RENVOIS AUX PAGES

Plaques de montage Tiomos	60	Technique de transformation	225		
Accessoires	70	Aides à l'usinage	230		
Informations techniques	74				

Pour les unités d'emballage, veuillez vous adresser exclusivement à votre partenaire commercial.

INSTRUCTIONS DE PLANIFICATION

Toutes les dimensions sont indiquées en millimètres

en applique

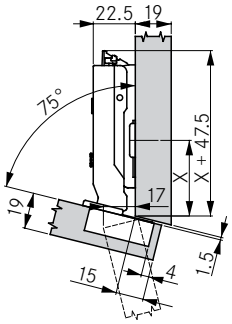

Hauteur de plaque de montage 0

Recouvrement de la porte	Distance de boîtier 3	4	5	6	7
18,0					0
17,0				0	
16,0			0		
15,0		0			
14,5				2	3
14,0	0				
13,5			2	3	
13,0					
12,5		2	3		
12,0					
11,5		3			6
11,0					
10,5	3			6	
10,0					
9,5			6		
8,5		6			
	Hauteur de plaque de montage				

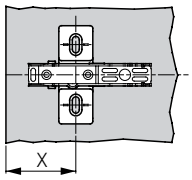

Plaque de montage en croix avec position de perçage 37

	Hauteur de plaque de montage 0	2	3	6	
X	40	40,5	40,5	41,5	
	Pos. de la plaque de montage en croix (X)				

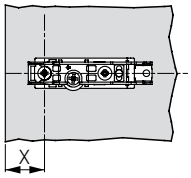

Plaques de montage linéaires

	Hauteur de plaque de montage 0	2	3		
X	23	23,5	23,5		
	Pos. de la plaque de montage linéaire (X)				

JEU MINIMUM

Epaisseur de porte	Distance de boîtier 3	4	5	6	7
24,0	6,4	5,4	4,4	3,4	2,4
22,0	3,0	2,0	1,5	1,5	1,5
21,0	1,4	1,3	1,3	1,3	1,3
20,0	1,1	1,1	1,1	1,1	1,1
19,0	0,9	0,9	0,9	0,9	0,9
18,0	0,7	0,7	0,7	0,7	0,7
17,0	1,0	1,0	1,0	1,0	1,5
16,0	1,0	1,0	1,0	1,0	1,0
	Jeu minimum (F)				

REMARQUES

Jeu minimum pour les portes à chants chanfreinés (R = 1 mm) (réglage d'usine).

Nous recommandons un essai de montage.

SCHÉMAS DE PERÇAGE 45/9,5

Visser

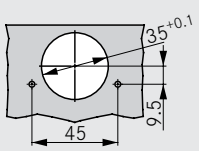

Schéma de perçage combiné Impresso

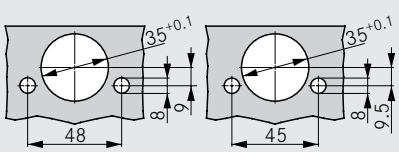

DIMENSIONS BOÎTIER

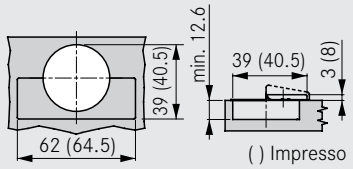

TIOMOS 120/-30A

Charnière d'angle -30° (en applique)

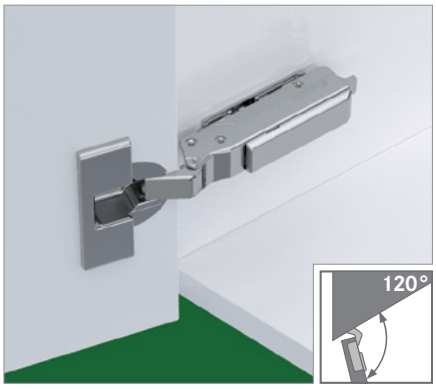

- Pour caissons à angle de -30°
- Angle d'ouverture de 120°
- Avec réglage de la profondeur aisé par vis sans fin filetée
- Réglage 3D avec plaque de montage correspondante
- Valeurs de jeux minimes

Disponible en 2 versions :

- Avec amortissement intégré (3 niveaux réglables)
- Sans amortissement intégré

INFORMATIONS DE COMMANDE AVEC SCHÉMA DE PERÇAGE 45/9,5, NICKEL

Recouvrement de la porte			Amortissement		sans ressort	Article N°		
			avec	sans		Vissage Click-on	Pressage Click-on	Impresso sans outil
en applique [1]			■	-	-	**F028**138**556**	**F028**138**559**	**F017**139**348**
			-	■	-	**F045**138**494**	**F045**138**497**	**F034**139**319**

[1] Matériau du boîtier : acier, nickelé / matériau du bras : zamak, nickelé

RENVOIS AUX PAGES

Plaques de montage Tiomos	60	Technique de transformation	225		
Accessoires	70	Aides à l'usinage	230		
Informations techniques	74				

Pour les unités d'emballage, veuillez vous adresser exclusivement à votre partenaire commercial.

INSTRUCTIONS DE PLANIFICATION

Toutes les dimensions sont indiquées en millimètres

en applique

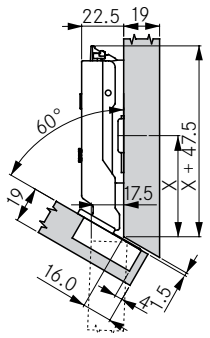

Hauteur de plaque de montage 0

Recouvrement de la porte	Distance de boîtier 3	4	5	6	7
19,0					0
18,0				0	
17,0			0		
16,5					2
16,0		0			
15,5				2	
15,0	0				3
14,5			2		
14,0				3	
13,5		2			
13,0			3		
12,5	2				
12,0		3			6
11,5					
11,0	3			6	
10,5					
10,0			6		
9,0		6			
8,0	6				
	Hauteur de plaque de montage				

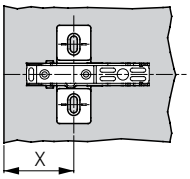

Plaque de montage en croix avec position de perçage 37

	Hauteur de plaque de montage 0	2	3	6		
X	53,5	55	55,5	57		
	Pos. de la plaque de montage en croix (X)					

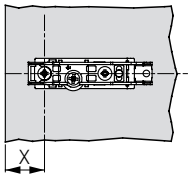

Plaques de montage linéaires

	Hauteur de plaque de montage 0	2	3			
X	36,5	38	38,5			
	Pos. de la plaque de montage linéaire (X)					

JEU MINIMUM

Epaisseur de porte	Distance de boîtier 3	4	5	6	7
24,0	6,4	5,4	4,4	3,4	2,4
22,0	3,0	2,0	1,5	1,5	1,5
21,0	1,4	1,3	1,3	1,3	1,3
20,0	1,1	1,1	1,1	1,1	1,1
19,0	0,9	0,9	0,9	0,9	0,9
18,0	0,7	0,7	0,7	0,7	0,7
17,0	1,0	1,0	1,0	1,0	1,5
16,0	1,0	1,0	1,0	1,0	1,0
	Jeu minimum (F)				

REMARQUES

Jeu minimum pour les portes à chants chanfreinés (R = 1 mm) (réglage d'usine).

Nous recommandons un essai de montage.

SCHÉMAS DE PERÇAGE 45/9,5

Visser

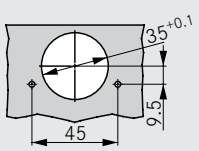

Schéma de perçage combiné Impresso

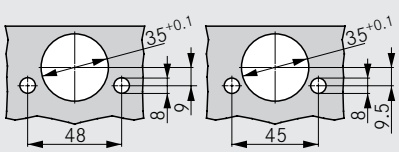

DIMENSIONS BOÎTIER

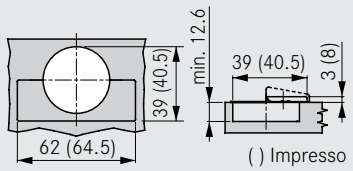

TIOMOS 120/-45A

Charnière d'angle -45° (en applique)

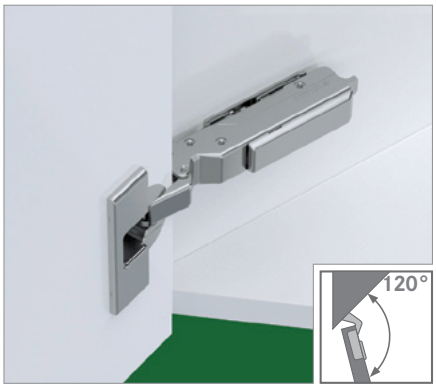

- Pour caissons à angle de -45°
- Angle d'ouverture de 120°
- Avec réglage de la profondeur aisé par vis sans fin filetée
- Réglage 3D avec plaque de montage correspondante
- Valeurs de jeux minimes

Disponible en 2 versions :

- Avec amortissement intégré (3 niveaux réglables)
- Sans amortissement intégré

INFORMATIONS DE COMMANDE AVEC SCHÉMA DE PERÇAGE 45/9,5, NICKEL

Recouvrement de la porte			Amortissement		sans ressort	Article N°		
			avec	sans		Vissage Click-on	Pressage Click-on	
en applique [1]			■	-	-	**F028**138**557**	**F028**138**560**	
			-	■	-	**F045**138**495**	**F045**138**498**	

[1] Matériau du boîtier : acier, nickelé / matériau du bras : zamak, nickelé

RENVOIS AUX PAGES

Plaques de montage Tiomos	60	Technique de transformation	225		
Accessoires	70	Aides à l'usinage	230		
Informations techniques	74				

Pour les unités d'emballage, veuillez vous adresser exclusivement à votre partenaire commercial.

INSTRUCTIONS DE PLANIFICATION

Toutes les dimensions sont indiquées en millimètres

en applique

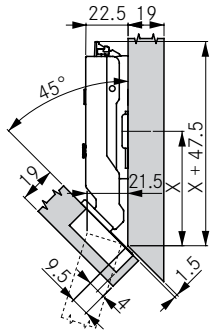

Hauteur de plaque de montage 0

Recouvrement de la porte	Distance de boîtier 3	4	5	6	7
12,0					0
11,5				0	
10,5			0		
9,5		0			2
8,5	0			2	
8,0					3
7,5			2		
7,0				3	
6,5		2			
6,0			3		
5,5	2				
5,0		3			
4,5					
4,0	3				6
3,5					
3,0				6	
2,0			6		
1,0		6			
0,0	6				
	Hauteur de plaque de montage				

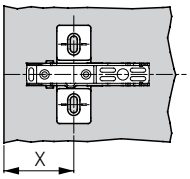

Plaque de montage en croix avec position de perçage 37

	Hauteur de plaque de montage 0	2	3	6		
X	60,5	62,5	63,5	66,5		
	Pos. de la plaque de montage en croix (X)					

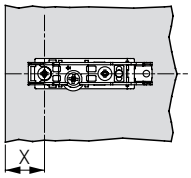

Plaques de montage linéaires

	Hauteur de plaque de montage 0	2	3			
X	43,5	45,5	46,5			
	Pos. de la plaque de montage linéaire (X)					

JEU MINIMUM

Epaisseur de porte	Distance de boîtier 3	4	5	6	7
24,0	6,4	5,4	4,4	3,4	2,4
22,0	3,0	2,0	1,5	1,5	1,5
21,0	1,4	1,3	1,3	1,3	1,3
20,0	1,1	1,1	1,1	1,1	1,1
19,0	0,9	0,9	0,9	0,9	0,9
18,0	0,7	0,7	0,7	0,7	0,7
17,0	1,0	1,0	1,0	1,0	1,5
16,0	1,0	1,0	1,0	1,0	1,0
	Jeu minimum (F)				

REMARQUES

Jeu minimum pour les portes à chants chanfreinés (R = 1 mm) (réglage d'usine).

Nous recommandons un essai de montage.

SCHÉMAS DE PERÇAGE 45/9,5

Visser

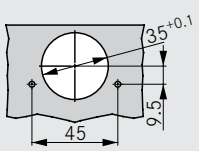

Schéma de perçage combiné Impresso

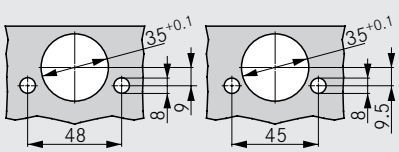

DIMENSIONS BOÎTIER

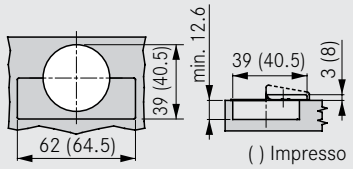

TIOMOS 100

Charnière de réfrigérateur 100°

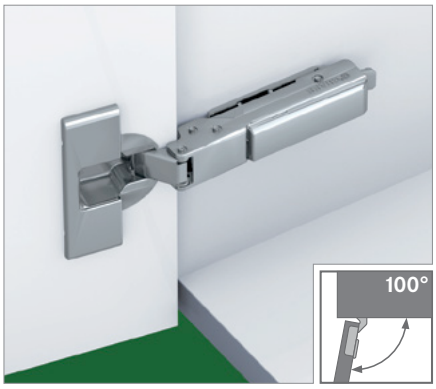

- Charnière de portes de réfrigérateur (système de porte trainée)
- Angle d'ouverture de 100°
- Bras de charnière plat
- Avec fermeture automatique (ressort)
- Réglage 3D avec plaque de montage correspondante

Disponible en 1 version :

- Sans amortissement intégré

INFORMATIONS DE COMMANDE AVEC SCHÉMA DE PERÇAGE 45/9,5, NICKEL

Recouvrement de la porte		Coude	Amortissement		sans ressort	Article N°		
			avec	sans		Vissage Click-on	Pressage Click-on	
en applique [1]		3	-	■	-	**F045**139**071**	**F045**139**052**	

[1] Matériau du boîtier : acier, nickelé / matériau du bras : zamak, nickelé

RENVOIS AUX PAGES

Plaques de montage Tiomos	60	Technique de transformation	225		
Accessoires	70	Aides à l'usinage	230		
Informations techniques	74				

Pour les unités d'emballage, veuillez vous adresser exclusivement à votre partenaire commercial.

INSTRUCTIONS DE PLANIFICATION

Toutes les dimensions sont indiquées en millimètres

en applique

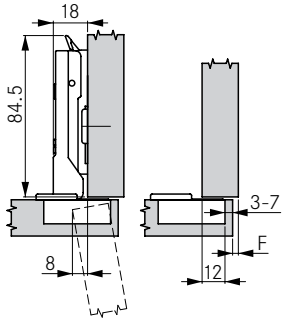

Hauteur de plaque de montage 0

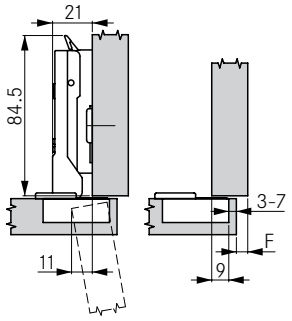

Hauteur de plaque de montage 3

Recouvrement de la porte	Distance de boîtier 3	4	5	6	7
21,0					-2
20,0				-2	
19,0			-2		
18,0		-2		0	
17,0			0		
16,5	-2				
16,0		0		2	3
15,5					
15,0	0		2	3	
14,5					
14,0		2	3		
13,5					
13,0	2	3			
12,5					
12,0	3				
	Hauteur de plaque de montage				

ESPACE MINIMUM

Epaisseur de porte	Distance de boîtier 3	4	5	6	7
26,0	1,0	1,0	1,0	1,2	2,2
24,0	1,0	1,0	1,0	1,0	1,8
22,0	1,0	1,0	1,0	1,0	1,1
20,0	1,0	1,0	1,0	1,0	1,0
18,0	1,0	1,0	1,0	1,0	1,0
16,0	1,0	1,0	1,0	1,0	1,0
	Espace minimum				

JEU MINIMUM

Epaisseur de porte	Distance de boîtier 3	4	5	6	7
26,0	7,2	6,2	5,2	4,2	3,5
24,0	4,8	3,8	2,8	2,3	2,2
22,0	1,9	1,6	1,5	1,4	1,3
20,0	0,9	0,9	0,9	0,8	0,8
18,0	0,4	0,4	0,4	0,5	0,5
16,0	0,3	0,3	0,3	0,3	0,3
	Jeu minimum (F)				

REMARQUES

L'espace minimum est l'espace entre le devant du caisson et l'arrière de la porte lorsqu'elle est fermée. Cela permet l'ouverture de la porte sans collision.

Jeu minimum pour les portes à chants chanfreinés (R = 1 mm) (réglage d'usine).

Cote des charnières et calcul des jeux en usine.

Pour les épaisseurs de porte de plus de 24 mm, un essai de montage est recommandé.

SCHÉMAS DE PERÇAGE 45/9,5

Visser

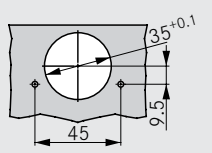

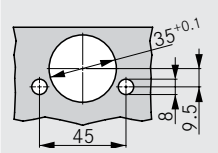

DIMENSIONS BOÎTIER

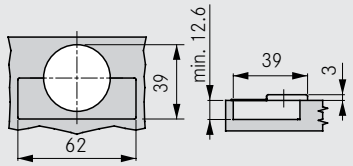

TIOMOS PCC

Charnière pour portes pliantes

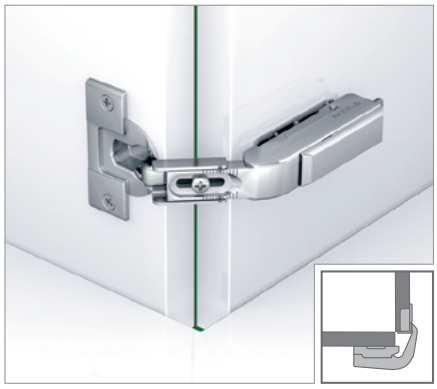

- Pour relier deux portes d'un meuble d'angle
- Pour épaisseurs de porte jusqu'à 24 mm max. (réglage d'usine pour épaisseur de porte de 19 mm avec un boîtier placé à une distance de 3,5 mm)
- 35 mm plein perçage de boîtier
- Faible profondeur de boîtier 11,8 mm
- Réglage 3D avec plaque de montage correspondante
- Sans amortissement intégré

Disponible en 1 version :

- Sans amortissement intégré

INFORMATIONS DE COMMANDE AVEC SCHÉMA DE PERÇAGE 45/9,5, NICKEL

Recouvrement de la porte			Amortissement		sans ressort	Article N°		
			avec	sans		Vissage Click-on	Pressage Click-on	
[1]			-	■	-	**F045**138**517**	**F045**138**518**	

[1] Matériau du boîtier : acier, nickelé / matériau du bras : Zamak, nickelé

RENVOIS AUX PAGES

Plaques de montage Tiomos	60	Technique de transformation	225		
Accessoires	70	Aides à l'usinage	230		
Informations techniques	74				

Pour les unités d'emballage, veuillez vous adresser exclusivement à votre partenaire commercial.

INSTRUCTIONS DE PLANIFICATION

Toutes les dimensions sont indiquées en millimètres

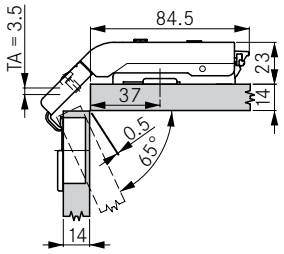

Epaisseur de porte (TS) de 14 mm
Distance du boîtier (TA) 3,5 mm
Hauteur de plaque de montage 0

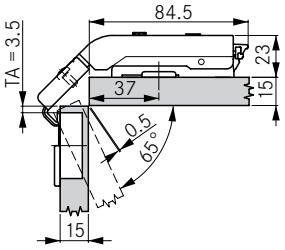

Epaisseur de porte (TS) de 15 mm
Distance du boîtier (TA) 3,5 mm
Hauteur de plaque de montage 0

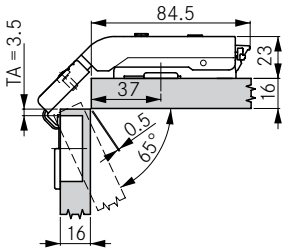

Epaisseur de porte (TS) de 16 mm
Distance du boîtier (TA) 3,5 mm
Hauteur de plaque de montage 0

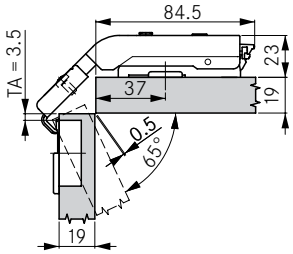

Epaisseur de porte (TS) de 19 mm (réglage usine)
Distance du boîtier (TA) 3,5 mm
Hauteur de plaque de montage 0

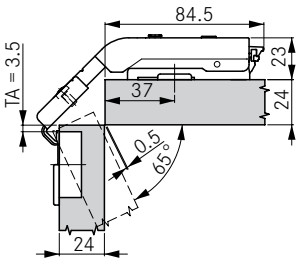

Epaisseur de porte (TS) de 24 mm
Distance du boîtier (TA) 3,5 mm
Hauteur de plaque de montage 0

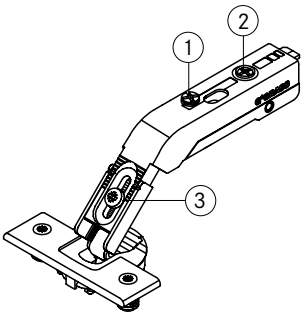

Réglage du bras de charnière :

1. Réglage latéral continu ± 2 mm
2. Réglage continu de la profondeur par la vis sans fin filetée + 3/-2 mm
3. Epaisseur de la porte 14 - 24 mm (réglage usine 19 mm)

Réglage en hauteur par la plaque de montage

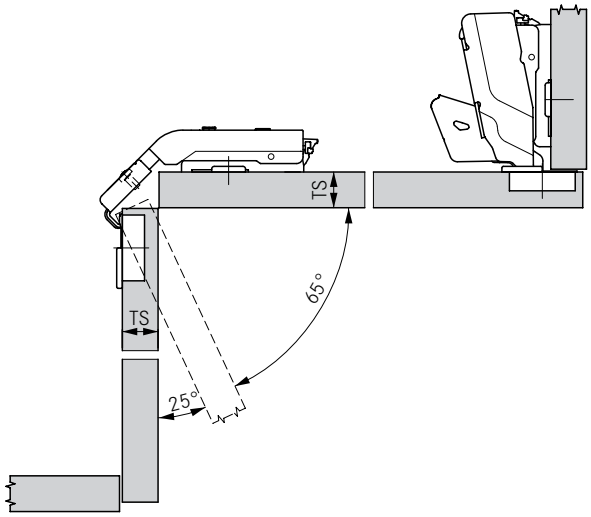

SCHÉMAS DE PERÇAGE 45/9,5

Visser	Enfoncer
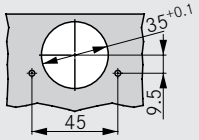	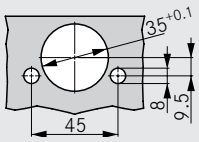

DIMENSIONS BOÎTIER

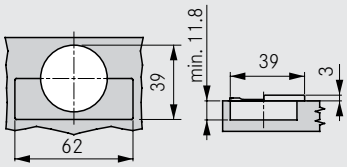

Maintien stable des portes en verre et des portes fines.

tiomos série m.

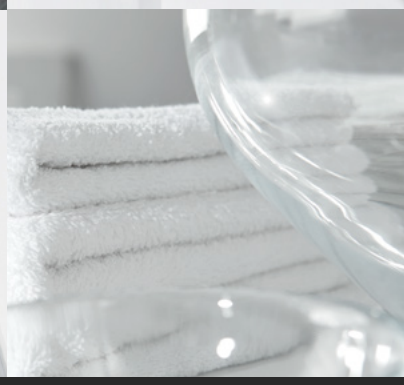

TM Avec la série M de Tiomos, GRASS offre un mouvement parfait pour les portes fines, les portes verre et miroir, ainsi que les portes à feuillure ou portes à pose en onglet. Avec ou sans freinage Soft-close.

TROIS CHARNIÈRES POLYVALENTES POUR DES APPLICATIONS DE PORTE EXIGEANTES.

DÉCOUVRIR.

grass.eu

Tiomos série M
Systèmes de charnières

La génération de charnières pratique pour plus de liberté de design.
Pour les portes miroir, en verre, les portes fines et bien plus.

Angle d'ouverture		Description du produit	en applique totale	en applique	en semi-applique	à encastrer	Page
125°		**Tiomos Mirro** • Charnière pour portes verre et miroir à coller • Réglage de la profondeur aisé par vis sans fin filetée • Surfaces : nickel ou night		–			48
110°		**Tiomos M9** • Pour portes à pose en onglet sur quatre faces, portes minces et portes à feuillure • Réglage de la profondeur aisé par vis sans fin filetée • Surfaces : nickel ou night		–			54
125°		**Tiomos M0** • Vissage facile sans perçage du boîtier • Pour des épaisseurs de porte de 6 à 10 mm		–			58

Plaques de montage Tiomos	60
Accessoires	70
Informations techniques	74
Tipmatic Pin pour une ouverture sans poignée	88
Technique de transformation	225
Aides à l'usinage	230

TIOMOS MIRRO

Charnière miroir 125°

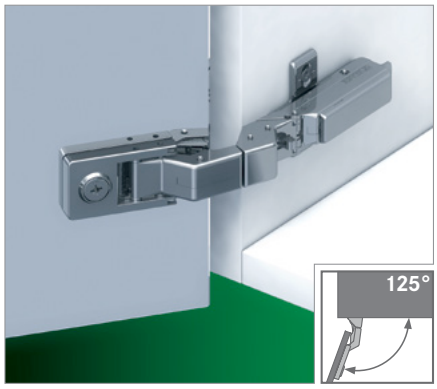

- Angle d'ouverture de 125°
- Fixation par collage d'un adaptateur en inox sur la porte
- Liaison entre la charnière et l'adaptateur par excentrique
- Montage rapide sans perçage du verre
- Réglage 3D avec plaque de montage correspondante
- Grand recouvrement jusqu'à 19 mm
- Surfaces : nickel ou night (spécialement adapté aux matériaux de caisson et bois foncés)

Disponible en 3 versions :

- Avec amortissement intégré (3 niveaux réglables)
- Sans amortissement intégré
- Sans fermeture automatique (sans ressort)

INFORMATIONS DE COMMANDE, NICKEL

Recouvrement de la porte	Coude	Amortissement		sans ressort	Article N°		
		avec	sans		Vissage Click-on		
	14	■	-	-	**F029**140**325**		
		-	■	-	**F047**140**326**		
		-	■	■	**F049**140**327**		

Matériau du boîtier : zamak, nickelé / matériau du bras : Zamak, nickelé

INFORMATIONS DE COMMANDE, NIGHT

Recouvrement de la porte	Coude	Amortissement		sans ressort	Article N°		
		avec	sans		Vissage Click-on		
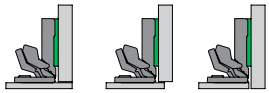	14	■	-	-	**F029**140**468**		
		-	■	■	**F049**140**470**		

Matériau du boîtier : zamak, night / matériau du bras : Zamak, night

ACCESSOIRES NÉCESSAIRES

	Désignation	Article N°
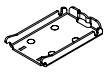	Adaptateur inox Tiomos Mirro pour miroir	**F069**073**731**

RENVOIS AUX PAGES

Plaques de montage Tiomos	60	Tipmatic	88		
Accessoires	70	Technique de transformation	225		
Informations techniques	74	Aides à l'usinage	230		

Pour les unités d'emballage, veuillez vous adresser exclusivement à votre partenaire commercial.

INSTRUCTIONS DE PLANIFICATION

Toutes les dimensions sont indiquées en millimètres

en applique	en semi-applique	à encastrer
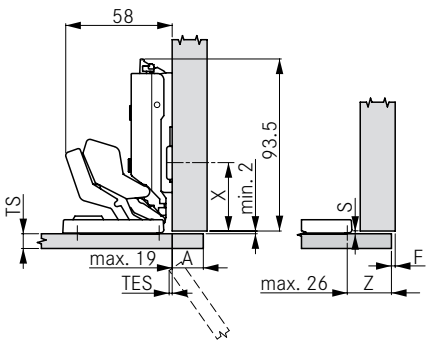	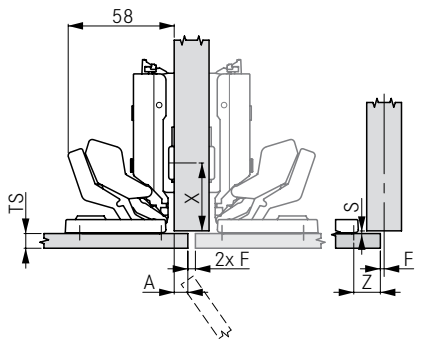	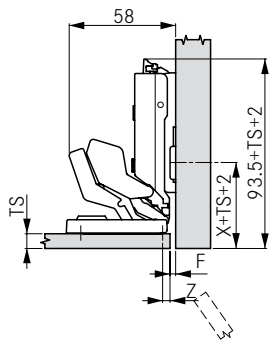
Hauteur de plaque de montage 0	Hauteur de plaque de montage 0	Hauteur de plaque de montage 0

ESPACE MINIMUM / JEU MINIMUM

Valeurs pour hauteur de plaque de montage 0

Mesure de collage (Z)	4		5		13		15		17		19		21		22		24		26	
Retrait de porte (TES)	0		0		0		0		0		0		0		0,5		1,5		3	
Recouvrement de porte (A)	-3		-2		6		8		10		12		14		15		17		19	
Jeu (F) / espace (S) min.	F	S	F	S	F	S	F	S	F	S	F	S	F	S	F	S	F	S	F	S
Epaisseur de porte 3-8 (TS)	2	2	2	2	2	2	2	2	2	2	2	2	2	2	2	2	2	2	2	2

PLAQUE DE MONTAGE EN CROIX ECO

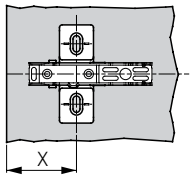

Pas de perçage		Hauteur de plaque de montage 0				
	28	37				
	37	46				
		Position de plaque de montage (X)				

ADAPTATEUR INOX

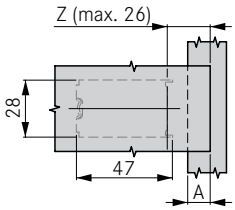

	Hauteur de plaque de montage 0				
Z	A+7				
A	Max. 19				
	Mesure de collage (Z)				

NOMBRE DE CHARNIÈRES

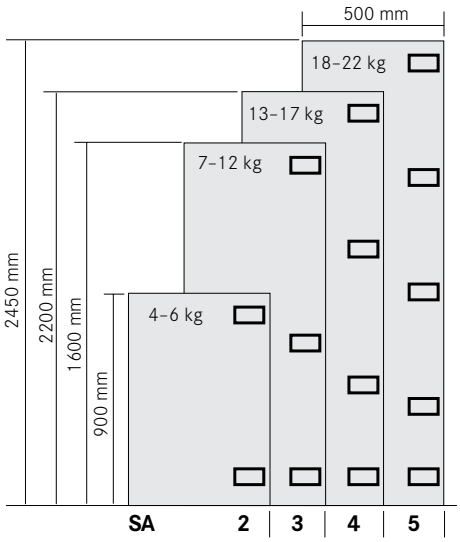

REMARQUES

Un montage encastré peut être obtenu grâce à une distance de fixation modifiée de la plaque de montage (X) et une faible distance de collage (Z).

ⓘ **Attention :** dans le cas des portes miroir ou des portes en verre, tous les jeux doivent être d'au moins 1,5 mm (sous peine de risque de bris).

Le chant intérieur de la porte ne doit pas toucher le caisson lors de l'ouverture.

ⓘ **Remarque concernant le montage :** pour le choix et la mise en œuvre de la colle utilisée pour fixer le support de charnière sur les portes miroir ou les portes en verre, veuillez consulter votre fournisseur de portes en verre ou de portes miroir.

ⓘ **Prétentions en responsabilité :** GRASS décline toute responsabilité quant à la colle utilisée et à la méthode de collage employée. Merci de votre compréhension.

ⓘ **Attention :** les charnières Mirro ne doivent pas être utilisées avec des plaques de montage excentriques.

TIOMOS MIRRO

Charnière miroir / verre clair 125°

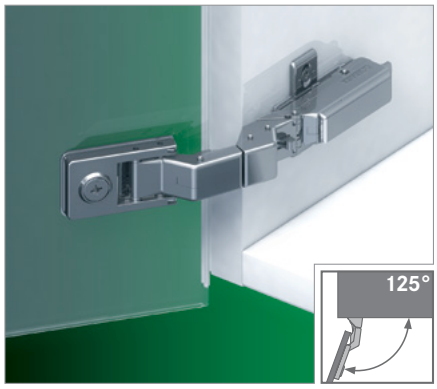

- Angle d'ouverture de 125°
- Fixation par collage d'un adaptateur zamak sur la porte
- Liaison entre la charnière et l'adaptateur par excentrique
- Montage rapide sans perçage du verre
- Réglage 3D avec plaque de montage correspondante
- Grand recouvrement jusqu'à 19 mm
- Surfaces : nickel ou night (spécialement adapté aux matériaux de caisson et bois foncés)

Disponible en 3 versions :

- Avec amortissement intégré (3 niveaux réglables)
- Sans amortissement intégré
- Sans fermeture automatique (sans ressort)

INFORMATIONS DE COMMANDE, NICKEL

Recouvrement de la porte	Coude	Amortissement		sans ressort	Article N°		
		avec	sans		Vissage Click-on		
	14	■	-	-	**F029**140**325**		
		-	■	-	**F047**140**326**		
		-	■	■	**F049**140**327**		

Matériau du boîtier : zamak, nickelé / matériau du bras : Zamak, nickelé

INFORMATIONS DE COMMANDE, NIGHT

Recouvrement de la porte	Coude	Amortissement		sans ressort	Article N°		
		avec	sans		Vissage Click-on		
	14	■	-	-	**F029**140**468**		
		-	■	■	**F049**140**470**		

Matériau du boîtier : zamak, night / matériau du bras : Zamak, night

ACCESSOIRES NÉCESSAIRES

	Désignation	Article N°
	Adaptateur zamak Tiomos Mirro pour miroir et verre clair	**F072**135**868**

RENVOIS AUX PAGES

Plaques de montage Tiomos	60	Tipmatic	88		
Accessoires	70	Technique de transformation	225		
Informations techniques	74	Aides à l'usinage	230		

Pour les unités d'emballage, veuillez vous adresser exclusivement à votre partenaire commercial.

INSTRUCTIONS DE PLANIFICATION

Toutes les dimensions sont indiquées en millimètres

en applique	en semi-applique	à encastrer
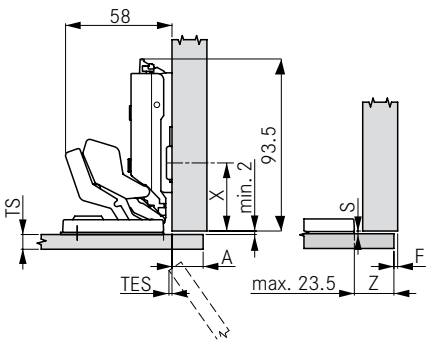	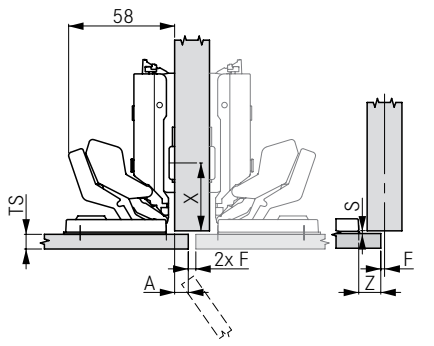	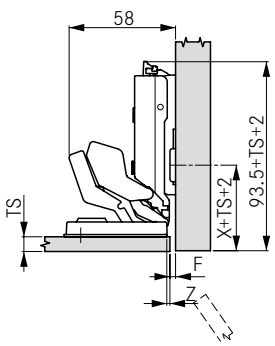
Hauteur de plaque de montage 0	Hauteur de plaque de montage 0	Hauteur de plaque de montage 0

ESPACE MINIMUM / JEU MINIMUM

Valeurs pour hauteur de plaque de montage 0

Mesure de collage (Z)	1,5		2,5		10,5		12,5		14,5		16,5		18,5		19,5		21,5		23,5	
Retrait de porte (TES)	0		0		0		0		0		0		0		0,5		1,5		3	
Recouvrement de porte (A)	-3		-2		6		8		10		12		14		15		17		19	
Jeu (F) / espace (S) min.	F	S	F	S	F	S	F	S	F	S	F	S	F	S	F	S	F	S	F	S
Epaisseur de porte 3-8 (TS)	2	2	2	2	2	2	2	2	2	2	2	2	2	2	2	2	2	2	2	2

PLAQUE DE MONTAGE EN CROIX ECO

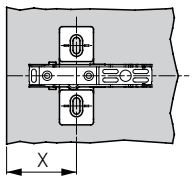

Pas de perçage		Hauteur de plaque de montage 0				
	28	37				
	37	46				
		Position de plaque de montage (X)				

ADAPTATEUR ZAMAK

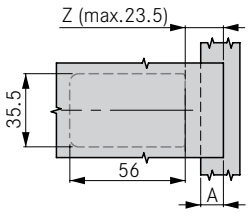

	Hauteur de plaque de montage 0				
Z	A+4,5				
A	Max. 19				
	Mesure de collage (Z)				

NOMBRE DE CHARNIÈRES

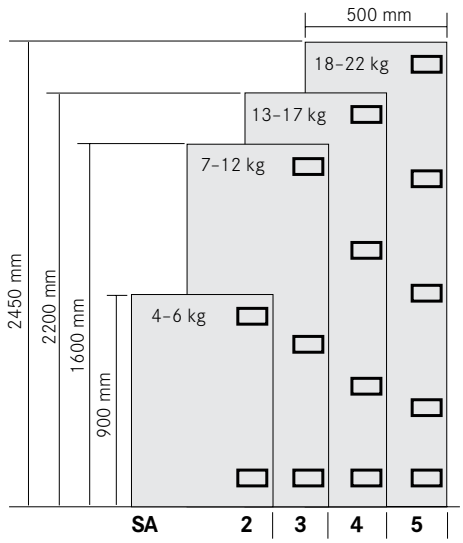

REMARQUES

Un montage encastré peut être obtenu grâce à une distance de fixation modifiée de la plaque de montage (X) et une faible distance de collage (Z).

ⓘ **Attention :** dans le cas des portes miroir ou des portes en verre, tous les jeux doivent être d'au moins 1,5 mm (sous peine de risque de bris).

Le chant intérieur de la porte ne doit pas toucher le caisson lors de l'ouverture.

ⓘ **Remarque concernant le montage :** pour le choix et la mise en œuvre de la colle utilisée pour fixer le support de charnière sur les portes miroir ou les portes en verre, veuillez consulter votre fournisseur de portes en verre ou de portes miroir.

ⓘ **Prétentions en responsabilité :** GRASS décline toute responsabilité quant à la colle utilisée et à la méthode de collage employée. Merci de votre compréhension.

ⓘ **Attention :** les charnières Mirro ne doivent pas être utilisées avec des plaques de montage excentriques.

TIOMOS MIRRO

Charnière miroir / verre clair 125°

INSTRUCTIONS DE PLANIFICATION

Toutes les dimensions sont indiquées en millimètres

Applications d'angle

CALE +5° en applique

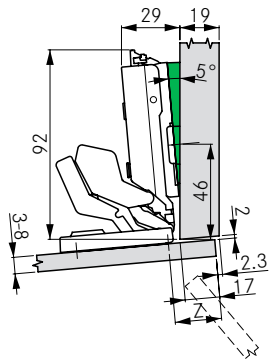

Adaptateur	Z	min. 20
Inox	22,5	
Zamak	20	
	Hau-teur	Article N°
Plaque de montage en croix ECO	0	**F058**139**721**
Cale +5°	3	**F072**135**757**

CALE +5° encastrée

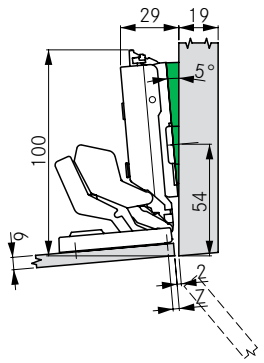

Adaptateur	Z	min. 20
Inox	3	
Zamak	0,5	
	Hau-teur	Article N°
Plaque de montage en croix ECO	0	**F058**139**721**
Cale +5°	3	**F072**135**757**

CALE +10° en applique

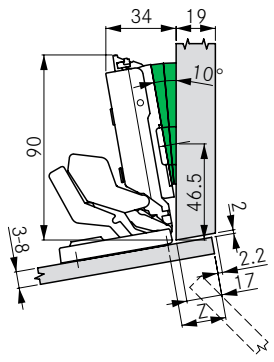

Adaptateur	Z	min. 25
Inox	21,5	
Zamak	19	
	Hau-teur	Article N°
Plaque de montage en croix ECO	0	**F058**139**721**
Cale +5° (2x)	3	**F072**135**757**

Applications d'angle

CALE +10° encastrée

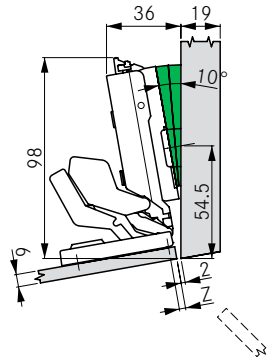

Adaptateur	Z	min. 25
Inox	3	
Zamak	0,5	
	Hau-teur	Article N°
Plaque de montage en croix ECO	0	**F058**139**721**
Cale +5° (2x)	3	**F072**135**757**

CALE +15° en applique

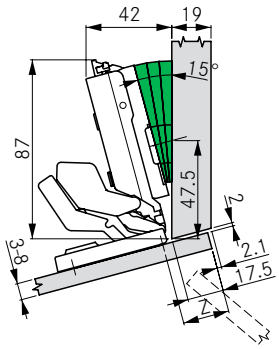

Adaptateur	Z	min. 30
Inox	22,5	
Zamak	20	
	Hau-teur	Article N°
Plaque de montage en croix ECO	2	**F058**139**722**
Cale +5° (3x)	3	**F072**135**757**

RENVOIS AUX PAGES

Plaques de montage Tiomos	60	Tipmatic	88		
Accessoires	70	Technique de transformation	225		
Informations techniques	74	Aides à l'usinage	230		

Pour les unités d'emballage, veuillez vous adresser exclusivement à votre partenaire commercial.

INSTRUCTIONS DE PLANIFICATION

Toutes les mesures en millimètres

Applications d'angle

CALE -5° en applique

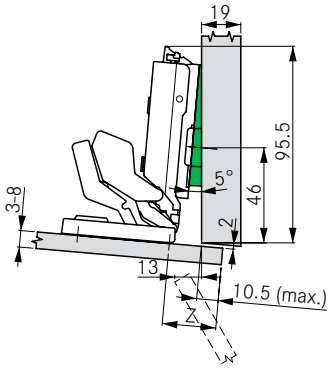

Adaptateur	Z	
Inox	22,5	min. 20
Zamak	20	
	Hau-teur	Article N°
Plaque de montage en croix ECO	0	**F058**139**721**
Cale -5°	3	**F072**135**758**

CALE -5° encastrée

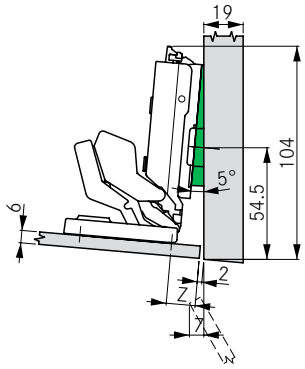

Adaptateur	Z	
Inox	14	min. 20
Zamak	11,5	
	Hau-teur	Article N°
Plaque de montage en croix ECO	0	**F058**139**721**
Cale -5°	3	**F072**135**758**

CALE -10° encastrée

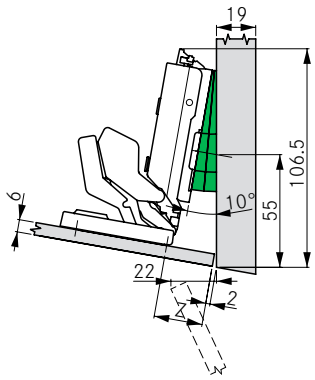

Adaptateur	Z	
Inox	23,5	min. 25
Zamak	21	
	Hau-teur	Article N°
Plaque de montage en croix ECO	0	**F058**139**721**
Cale -5° (2x)	3	**F072**135**758**

REMARQUE

Un essai de montage est recommandé pour toutes les épaisseurs de porte.

LÉGENDE

Z	Position de collage

TIOMOS M9

Charnière 110° (épaisseurs de porte à partir de 12 mm)

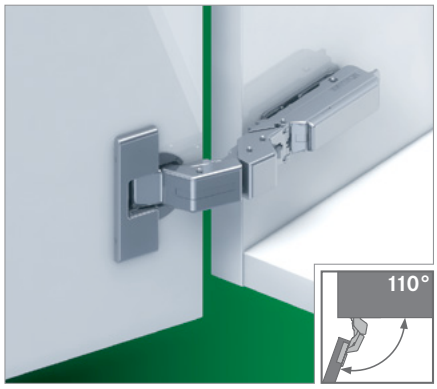

- Pour épaisseurs de porte jusqu'à max. 28 mm
- 35 mm plein perçage de boîtier
- Faible profondeur de boîtier de 9 mm
- Réglage 3D avec plaque de montage correspondante
- Pour recouvrements de porte jusqu'à 25 mm
- Surfaces : nickel ou night (spécialement adapté aux matériaux de caisson et bois foncés)

Disponible en 4 versions :

- Avec amortissement intégré (3 niveaux réglables)
- Sans amortissement intégré
- Sans fermeture automatique (sans ressort)
- Avec ouverture automatique

INFORMATIONS DE COMMANDE AVEC SCHÉMA DE PERÇAGE 45/9,5, NICKEL

Recouvrement de la porte	Coude	Amortissement		sans ressort	Avec mode d'ouverture automatique [1]	Article N°		
		avec	sans			Vissage Click-on		
	14	■	-	-	-	**F029**140**338**		
		-	■	-	-	**F047**140**339**		
		-	■	■	-	**F049**140**340**		
		-	-	-	■	**F049**140**361**		

Matériau du boîtier : zamak, nickelé / matériau du bras : Zamak, nickelé

[1] Tipmatic Plus Pin exigé en plus

INFORMATIONS DE COMMANDE AVEC SCHÉMA DE PERÇAGE 48/9, NIGHT

Recouvrement de la porte	Coude	Amortissement		sans ressort		Article N°		
		avec	sans			Vissage Click-on		
	14	■	-	-		**F029**140**467**		
		-	■	-		-		
		-	■	■		**F049**140**472**		

Matériau du boîtier : zamak, night / matériau du bras : Zamak, night

[1] Tipmatic Plus Pin exigé en plus

RENVOIS AUX PAGES

Plaques de montage Tiomos	60	Tipmatic	88		
Accessoires	70	Technique de transformation	225		
Informations techniques	74	Aides à l'usinage	230		

Pour les unités d'emballage, veuillez vous adresser exclusivement à votre partenaire commercial.

INSTRUCTIONS DE PLANIFICATION

Toutes les dimensions sont indiquées en millimètres

en applique	en semi-applique	à encastrer
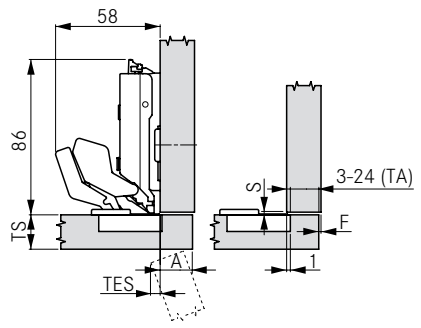	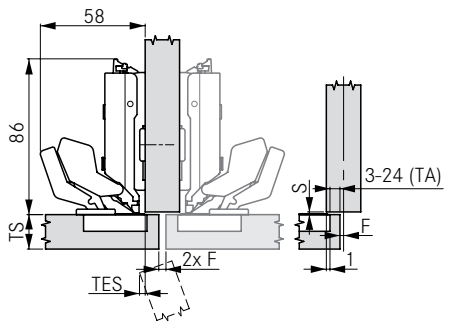	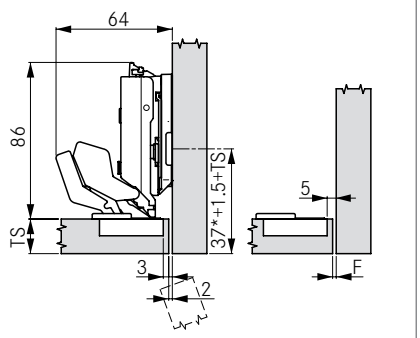
Hauteur de plaque de montage 0	Hauteur de plaque de montage 0	Hauteur de plaque de montage 6 * Mesure avec plaque de montage pour pas de perçage 37 mm

ESPACE MINIMUM / JEU MINIMUM

Valeurs pour hauteur de plaque de montage 0

Epaisseur de la porte (TS)	Distance du boîtier (TA)	3		4		5		6		7		8		9		10		11		12		13	
	Retrait de porte (TES)	0,8		1,1		1,5		1,8		2,2		2,5		2,9		3,2		3,5		3,9		4,2	
	Recouvrement de porte (A)	4		5		6		7		8		9		10		11		12		13		14	
	Jeu (F) / espace (S) min.	F	S	F	S	F	S	F	S	F	S	F	S	F	S	F	S	F	S	F	S	F	S
	12-20	1	1,5	1	1,5	1	1,5	1	1,5	1	1,5	1	1,5	1	1,5	1	1,5	1	1,5	1	1,5	1	1,5
	22	1	1,5	1	1,5	1	1,5	1	1,5	1	1,5	1	1,5	1	1,5	1	1,5	1,5	1,5	1,7	1,5	4	1,5
	24	1	1,5	1,2	1,5	1,3	1,5	1,5	1,5	1,7	1,5	2	1,5	2,4	1,3	3,3	1,5	8,3	1,5	7,7	1,5	6,9	1,5
	26	2,2	1,5	2,4	1,5	2,7	1,5	3,1	1,5	3,6	1,5	4,7[1]	1,5	12[1]	1,5	11,8	1,5	10,9	1,5	9,9	1,5	8,9	1,5
	28	3,9	1,5	4,3	1,5	5,1[1]	1,5	6,3[1]	1,5	16[1]	1,5	16[1]	1,5	15[1]	1,5	14[1]	1,5	13[1]	1,5	12[1]	1,5	11[1]	1,5

Epaisseur de la porte (TS)	Distance du boîtier (TA)	14		15		16		17		18		19		20		21		22		23		24	
	Retrait de porte (TES)	4,6		4,9		5,3		5,6		5,9		6,3		6,6		7		7,3		7,6		8	
	Recouvrement de porte (A)	15		16		17		18		19		20		21		22		23		24		25	
	Jeu (F) / espace (S) min.	F	S	F	S	F	S	F	S	F	S	F	S	F	S	F	S	F	S	F	S	F	S
	12-20	1	1,5	1	1,5	1	1,5	1	1,5	1	1,5	1	1,5	1	1,5	1	1,5	1	2	1	2	1	2
	22	4	1,5	3,5	1,5	3	1,5	2,2	1,5	1,7	1,5	1,3	1,5	1	1,5	1	1,5	1	2	1	2	1	2
	24	6	1,5	5,2	1,5	4,5	1,5	4	1,5	3,3	1,5	3	1,5	2,5	1,5	2,1	1,5	1,9	2	1,6	2	1,5	2
	26	8	1,5	7,2	1,5	6,4	1,5	5,8	1,5	5,1	1,5	4,6	1,5	4,1	1,5	3,7	1,5	3,3	2	3	2	2,6	2
	28	10[1]	1,5	9,2	1,5	8,4	1,5	7,6	1,5	6,9	1,5	6,4	1,5	5,8	1,5	5,3	1,5	4,9	2	4,5	2	4,2	2

[1] Valeur possible avec utilisation d'un limiteur d'angle d'ouverture de 85°

REMARQUE

Jeu minimum pour les portes à chants chanfreinés (R = 1 mm) (réglage d'usine).

Un essai de montage est recommandé pour toutes les épaisseurs de porte.

SCHÉMAS DE PERÇAGE 45/9,5

Visser

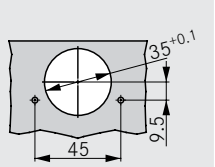

SCHÉMAS DE PERÇAGE 48/9

Visser

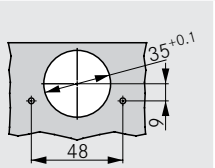

DIMENSIONS BOÎTIER

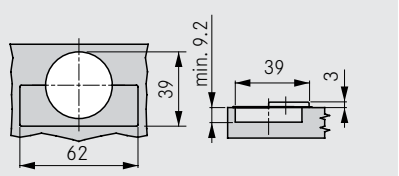

TIOMOS M9

Charnière 110° (épaisseurs de porte à partir de 12 mm)

INSTRUCTIONS DE PLANIFICATION

Toutes les dimensions sont indiquées en millimètres

Butée à onglet – sur tout le pourtour et latéralement

12 - 24 mm

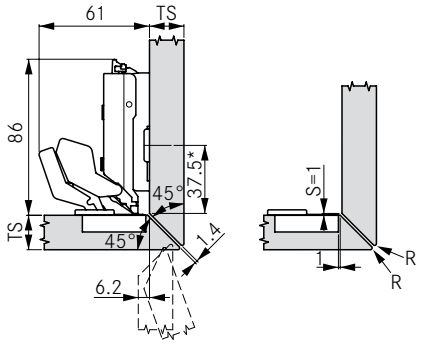

Hauteur de plaque de montage 3

* Mesure avec plaque de montage pour pas de perçage 37 mm

Epaisseur de la porte (TS)	Onglet sur tout le pourtour	Onglet latéralement
	R (min.)	R (min.)
12-17	0	0
18	0,2	0
19	1	0,4
20	1,5	1
21	2,2	1,8
22	3	2,5
24	4,3	4,1

Recouvrement max.

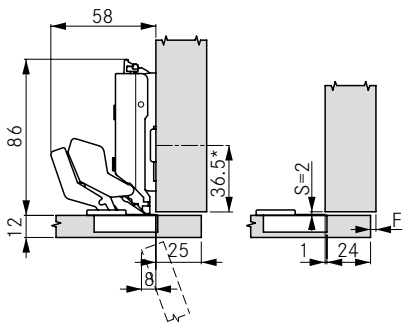

Hauteur de plaque de montage 0

* Mesure avec plaque de montage pour pas de perçage 37 mm

REMARQUE

Avec un onglet sur tout le pourtour, jeu de 1,4 mm sur tous les côtés.

RENVOIS AUX PAGES

Plaques de montage Tiomos	60	Tipmatic	88		
Accessoires	70	Technique de transformation	225		
Informations techniques	74	Aides à l'usinage	230		

Pour les unités d'emballage, veuillez vous adresser exclusivement à votre partenaire commercial.

INSTRUCTIONS DE PLANIFICATION

Toutes les mesures en millimètres

Applications à feuillure

10 mm

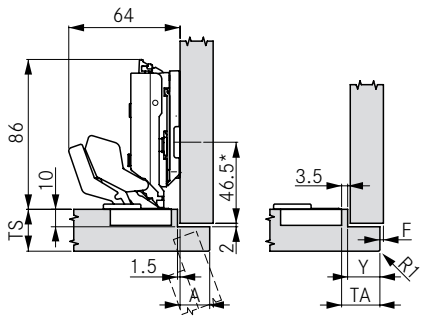

Hauteur de plaque de montage 6
* Mesure avec plaque de montage pour pas de perçage 37 mm

Situation de caisson	TS (max.)	A (max.)	Y (max.)	TA (max.)	F (min.)
	20	17	18,5	22	1
	28	17	18,5	22	voir tableau des jeux
	38	17	18,5	22	

13 mm

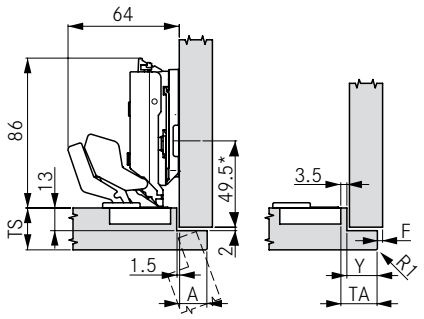

Hauteur de plaque de montage 6
* Mesure avec plaque de montage pour pas de perçage 37 mm

Situation de caisson	TS (max.)	A (max.)	Y (max.)	TA (max.)	F (min.)
	20	16	17,5	21	1
	28	16	17,5	21	voir tableau des jeux
	35	14	15,5	19	

16 mm

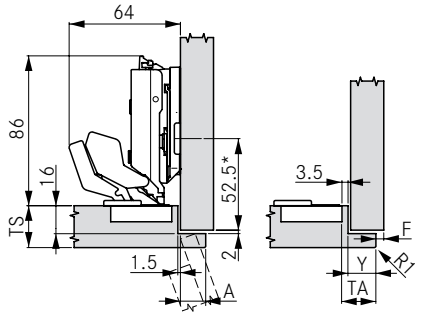

Hauteur de plaque de montage 6
* Mesure avec plaque de montage pour pas de perçage 37 mm

Situation de caisson	TS (max.)	A (max.)	Y (max.)	TA (max.)	F (min.)
	20	14,5	16	19,5	1
	26	14,5	16	19,5	voir tableau des jeux
	32	12,5	14	17,5	

LÉGENDE

A	Recouvrement
F	Jeu
TA	Distance de boîtier
TS	Epaisseur de porte

TIOMOS M0

Charnière 125° (épaisseurs de porte de 6 à 10 mm)

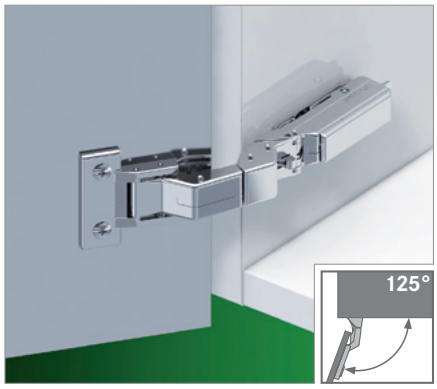

- Pour des épaisseurs de porte de 6 à 10 mm
- Aucun perçage du boîtier
- Réglages 3D
- Pour des recouvrements de porte jusqu'à 25 mm
- Compatible avec toutes les plaques de montage de la série Tiomos
- Aucun retrait jusqu'à 14 mm de recouvrement
- Angle d'ouverture de 125°

Disponible en 3 versions :

- Avec amortissement intégré (3 niveaux réglables)
- Sans amortissement intégré
- Sans fermeture automatique (sans ressort)

INFORMATIONS DE COMMANDE

Recouvrement de la porte	Coude	Amortissement avec	Amortissement sans	sans ressort	Article N° Vissage Click-on		
	-	■	-	-	**F029**140**331**		
		-	■	-	**F047**140**332**		
		-	■	■	**F049**140**333**		

Matériau du boîtier : zamak, nickelé / matériau du bras : Zamak, nickelé

POSSIBILITÉS DE FIXATION

	Désignation	Article N°
	Vis à tête fraisée M4 x 8 mm	**F072**135**947**
	Eurovis, nickelée, Ø 6,3 mm x 10,5 mm	**F146**073**979**
	Kit : 100 vis à tête fraisée M4 x 8 mm, 100 chevilles M4 x 5,5 mm, 1 clé hexagonale	**F072**135**928**

		Epaisseur de matériau			
		6 mm	6,4 mm	8 mm	10 mm
Matériau	MDF	-	-	**F146**073**979**	
	Panneau d'aggloméré	-	-	**F146**073**979**	
	HPL	-	-	**F146**073**979**	
		-	**F072**135**928**		
	Résine composite minérale	-	**F072**135**928**		
	Aluminium	**F072**135**947**			

RENVOIS AUX PAGES

Plaques de montage Tiomos	60	Tipmatic	88		
Accessoires	70	Technique de transformation	225		
Informations techniques	74	Aides à l'usinage	230		

Pour les unités d'emballage, veuillez vous adresser exclusivement à votre partenaire commercial.

INSTRUCTIONS DE PLANIFICATION

Toutes les dimensions sont indiquées en millimètres

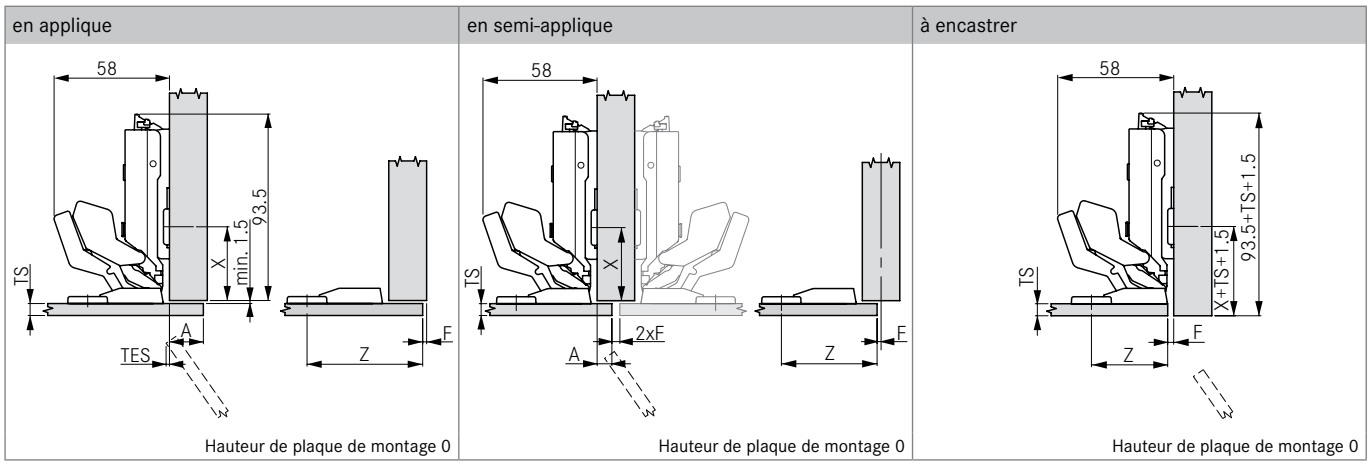

ESPACE MINIMUM / JEU MINIMUM

Valeurs pour hauteur de plaque de montage 0

Cote de vissage (Z)	38		39		47		49		51		53		55		56		58		60		61		63		64		66	
Retrait de porte (TES)	0		0		0		0		0		0		0		0,5		1,5		3		3,4		0		0		0	
Recouvrement de porte (A)	-3		-2		6		8		10		12		14		15		17		19		20		22[1]		23[1]		25[1]	
Jeu (F) / espace (S) min.	F	S	F	S	F	S	F	S	F	S	F	S	F	S	F	S	F	S	F	S	F	S	F	S	F	S	F	S
Epaisseur de porte 6-10 (TS)	2	1,5	2	1,5	2	1,5	2	1,5	2	1,5	2	1,5	2	1,5	2	1,5	2	1,5	2	1,5	2	1,5	2	2,5	2	3	2	4

[1] Recouvrement de la porte A = 22 - 25 uniquement avec une limitation d'angle.

PLAQUE DE MONTAGE EN CROIX

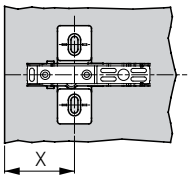

Pas de perçage		Hauteur de plaque de montage 0				
	28	37				
	37	46				
		Position de plaque de montage (X)				

PLAQUE LONGITUDINALE

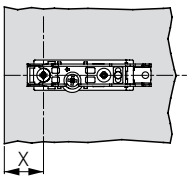

	Hauteur de plaque de montage 0				
X	29				
	Position de plaque de montage (X)				

POSITION DE VISSAGE

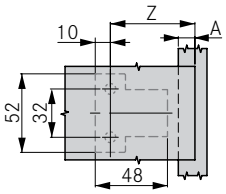

	Hauteur de plaque de montage 0				
Z	A+41				
A	max. 25				
	Cote de vissage (Z)				

NOMBRE DE CHARNIÈRES

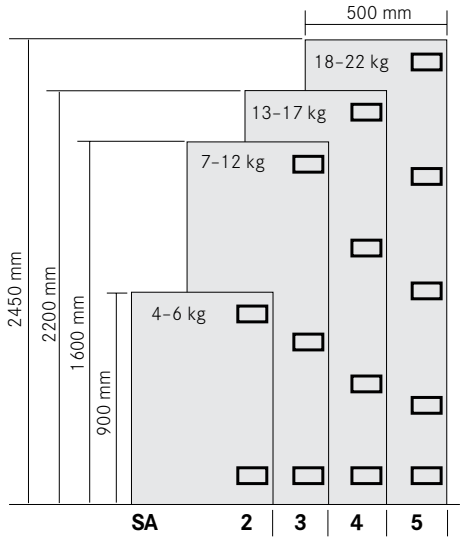

REMARQUES

Avec la plaque de montage (X) et un faible écartement de vissage (Z) sur le corps, on obtient une pose encastrée.

ⓘ **Remarque concernant le montage Vis à tête fraisée M4 x 8 mm :**
1. Percer un trou de Ø 3,3 mm
2. Effectuer un taraudage de Ø 4 mm
3. Poser la charnière et la fixer avec les vis

ⓘ **Remarque concernant le montage Vis à tête fraisée M4 x 8 mm avec cheville M4 x 5,5 mm :**
1. Percer un trou de Ø 5 mm
2. Profondeur de perçage : 6 mm
3. Abaisser légèrement le bord du trou
4. Insérer la cheville
5. Frapper la cheville avec un marteau pour la mettre en place
6. Poser la charnière et la fixer avec les vis

ⓘ **Remarque concernant le montage Eurovis cylindrique Ø 6,3 x 10,5 mm :**
1. Percer un trou de Ø 5 mm
2. Poser la charnière et la fixer avec les vis

ⓘ **Remarque concernant le montage :**
En fonction du type et de l'épaisseur du matériau support, on obtiendra diverses valeurs d'extraction avec un type de fixation identique. Pour le choix et l'usinage du matériau support, veuillez vous adresser au fournisseur de votre matériau support.

ⓘ **Prétentions en responsabilité :**
Veuillez noter que la société GRASS ne pourra être aucunement tenue responsable pour tout dégât résultant de l'utilisation de matériaux ou de procédés de fixation inappropriés.

TIOMOS
Plaques de montage

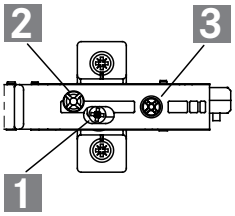

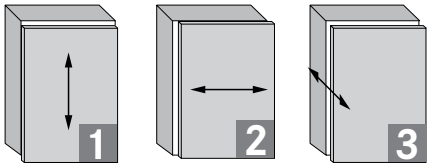

(HV) Réglage hauteur +/-2 mm

(SV) Réglage latéral +/-2 mm

(TV) Réglage profondeur +3/-2 mm

Tous les réglages peuvent être effectués indépendamment les uns des autres.

INFORMATIONS DE COMMANDE

PLAQUES DE MONTAGE EN CROIX 1D, FIXATION 4 POINTS

A visser		37/32	Hauteur	Couleur	Article N°
• Acier, nickelé / night • Fixation par vis à bois Ø 3,5 x 15 mm • Avec réglage en hauteur aisé (HV) par vis sans fin filetée	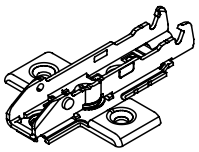	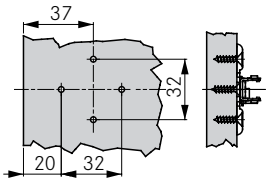	0	nickel	**F058**139**746**
				night	**F058**149**629**
			2	nickel	**F058**139**747**
				night	**F058**149**630**
			3	nickel	**F058**139**748**
				night	**F058**149**631**

PLAQUES DE MONTAGE EN CROIX 1D, FIXATION 4 POINTS

Pour eurovis		37/32	Hauteur	Article N°
• Acier, nickelé • Fixation par eurovis Ø 6,3 mm • Avec réglage en hauteur aisé (HV) par vis sans fin filetée	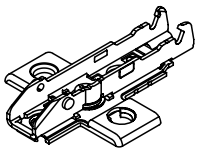	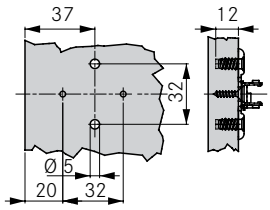	0	**F058**139**756**
			2	**F058**139**757**
			3	**F058**139**758**

PLAQUES DE MONTAGE EN CROIX 1D, FIXATION 4 POINTS

Avec eurovis prémontées (13,5 mm)		37/32	Hauteur	Couleur	Article N°
• Acier, nickelé / night • Fixation avec eurovis prémontées Ø 6,3 x 13,5 mm • Avec réglage en hauteur aisé (HV) par vis sans fin filetée	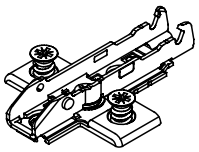	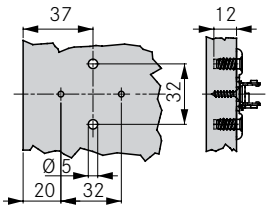	0	nickel	**F058**139**761**
				night	**F058**140**386**
			2	nickel	**F058**139**762**
				night	**F058**140**933**
			3	nickel	**F058**139**763**
				night	**F058**149**632**

PLAQUE DE MONTAGE EN CROIX 1D, FIXATION 4 POINTS, POUR POSE JUMELÉE

Avec eurovis prémontées (10 mm)		37/32	Hauteur	Article N°
• Acier, nickelé • Fixation avec eurovis prémontées Ø 6,3 x 10 mm • Avec réglage en hauteur aisé (HV) par vis sans fin filetée • Convient à une pose jumelée	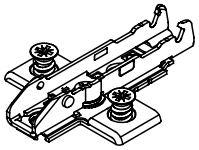	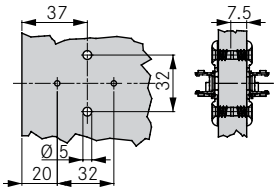	0	**F058**139**863**
			2	**F058**139**864**
			3	**F058**139**865**

Pour les unités d'emballage, veuillez vous adresser exclusivement à votre partenaire commercial.

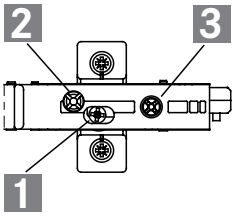

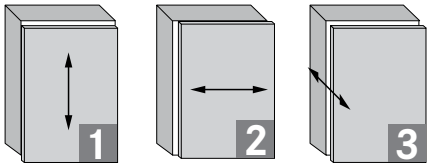

(HV) Réglage hauteur +/-2 mm

(SV) Réglage latéral +/-2 mm

(TV) Réglage profondeur +3/-2 mm

Tous les réglages peuvent être effectués indépendamment les uns des autres.

INFORMATIONS DE COMMANDE

PLAQUES DE MONTAGE EN CROIX 1D, FIXATION 4 POINTS

A enfoncer	37/32	Hauteur	Article N°
• Acier, nickelé • Fixation par chevilles Ø 10 mm • Avec réglage en hauteur aisé (HV) par vis sans fin filetée • **Ne pas taper au marteau sur la plaque de montage** 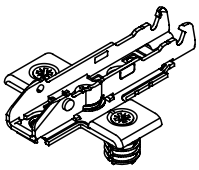	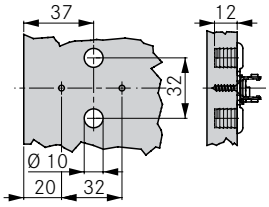	0	**F058**139**751**
		2	**F058**139**752**
		3	**F058**139**753**

PLAQUE DE MONTAGE EN CROIX 1D QUICK, FIXATION 4 POINTS

Plaque de montage (cheville à expansion 11 mm)	37/32	Hauteur	Article N°
• Acier, nickelé • Fixation par chevilles Ø 5 mm • Avec réglage en hauteur aisé (HV) par vis sans fin filetée • **Ne pas taper au marteau sur la plaque de montage !** 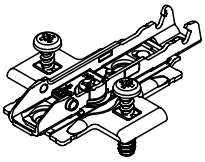	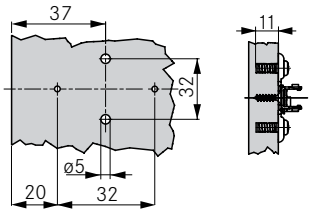	0	**F058**139**766**
		2	**F058**139**767**
		3	**F058**139**768**

PLAQUE DE MONTAGE EN CROIX 1D QUICK, FIXATION 4 POINTS, POUR POSE JUMELÉE

Plaque de montage jumelle (cheville à expansion 7,5 mm)	37/32	Hauteur	Article N°
• Acier, nickelé • Fixation par chevilles Ø 5 mm • Avec réglage en hauteur aisé (HV) par vis sans fin filetée • Convient à une pose jumelée • **Ne pas taper au marteau sur la plaque de montage !** 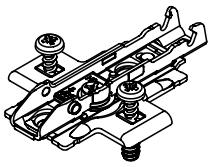	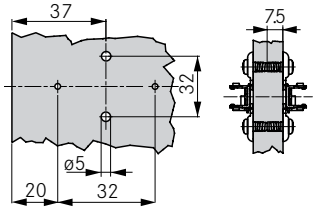	0	**F058**139**931**
		2	**F058**139**932**
		3	**F058**139**933**

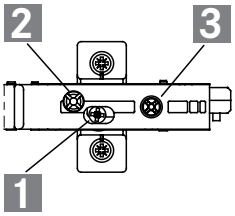

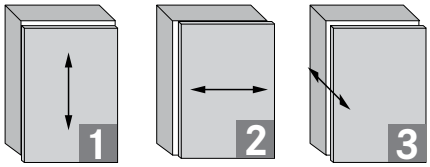

(HV) Réglage hauteur +/-2 mm

(SV) Réglage latéral +/-2 mm

(TV) Réglage profondeur +3/-2 mm

Tous les réglages peuvent être effectués indépendamment les uns des autres.

INFORMATIONS DE COMMANDE

PLAQUES DE MONTAGE EN CROIX 1D, FIXATION 4 POINTS

A visser		28/32	Hauteur	Article N°
• Acier, nickelé • Fixation par vis à bois Ø 3,5 x 15 mm • Avec réglage en hauteur aisé (HV) par vis sans fin filetée	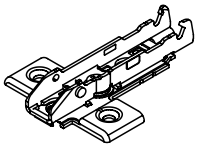	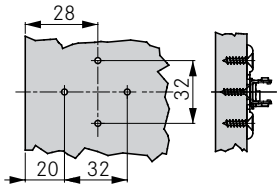	0	**F058**139**796**
			2	**F058**139**797**

PLAQUES DE MONTAGE EN CROIX 1D, FIXATION 4 POINTS

Avec eurovis prémontées (13,5 mm)		28/32	Hauteur	Article N°
• Acier, nickelé • Fixation avec eurovis prémontées Ø 6,3 x 13,5 mm • Avec réglage en hauteur aisé (HV) par vis sans fin filetée	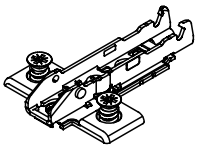	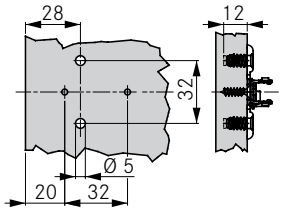	0	**F058**139**811**
			2	**F058**139**812**
			3	**F058**139**813**

Pour les unités d'emballage, veuillez vous adresser exclusivement à votre partenaire commercial.

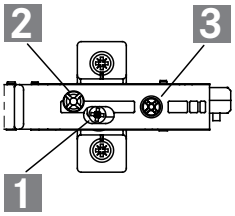

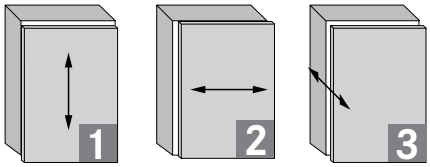

(HV) Réglage hauteur +/-2 mm

(SV) Réglage latéral +/-2 mm

(TV) Réglage profondeur +3/-2 mm

Tous les réglages peuvent être effectués indépendamment les uns des autres.

INFORMATIONS DE COMMANDE

PLAQUE DE MONTAGE EN CROIX 1D, FIXATION 2 POINTS, À VISSER

A visser		37/32	Hauteur	Article N°
• Zamak/acier, nickelé • Fixation par vis à bois Ø 3,5 x 15 mm • Avec réglage en hauteur aisé (HV) par vis sans fin filetée	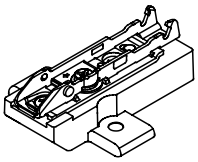	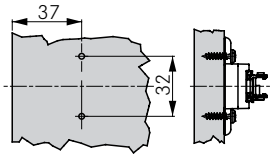	6	**F058**139**892**
			8	**F058**139**886**
			9	**F058**139**887**
			9,5	**F058**139**888**
			12	**F058**139**893**
			14	**F058**139**889**
			15	**F058**139**890**
			15,5	**F058**139**891**
			19	**F058**139**894**
			21	**F058**139**895**

PLAQUE DE MONTAGE EN CROIX 1D, FIXATION 2 POINTS

Avec eurovis prémontées (13,5 mm)		37/32	Hauteur	Article N°
• Zamak/acier, nickelé • Fixation avec eurovis prémontées Ø 6,3 x 13,5 mm • Avec réglage en hauteur aisé (HV) par vis sans fin filetée	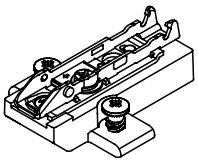	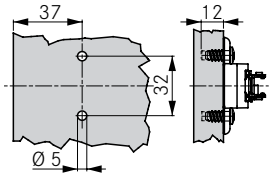	6	**F058**139**873**
			8	**F058**139**880**
			9	**F058**139**881**
			9,5	**F058**139**882**
			12	**F058**139**874**
			15,5	**F058**139**885**
			19	**F058**139**875**
			21	**F058**139**896**

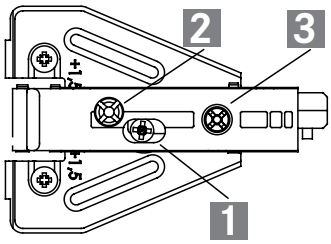

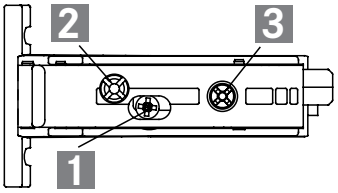

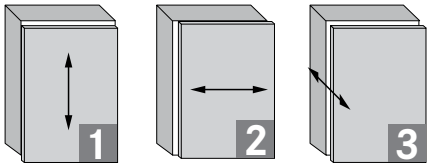

(HV) Réglage hauteur +/-2 mm

(SV) Réglage latéral +/-2 mm

(TV) Réglage profondeur +3/-2 mm

Tous les réglages peuvent être effectués indépendamment les uns des autres.

INFORMATIONS DE COMMANDE

PLAQUE DE MONTAGE DELTA 1D POUR CONSTRUCTIONS À CADRE, FIXATION 4 POINTS

A visser		9,5/32	Hauteur	Article N°
• Acier, nickelé • Fixation par vis à bois Ø 3,5 x 15 mm • Avec réglage en hauteur aisé (HV) par vis sans fin filetée	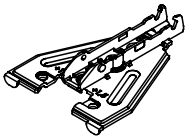	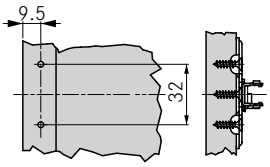	1,5	**F058**139**825**
			3,5	**F058**139**826**
			4,5	**F058**139**827**

PLAQUE DE MONTAGE COUDÉE POUR CONSTRUCTIONS À CADRE, FIXATION 3 POINTS

A visser		10/32	Hauteur	Article N°
• Pour portes encastrées • A utiliser avec les charnières à coude 9,5 • Acier/zamak, nickelé • Fixation par vis à bois à tête goutte-de-suif • Avec réglage en hauteur aisé (HV) par vis sans fin filetée	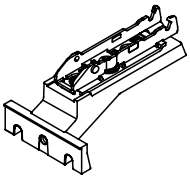	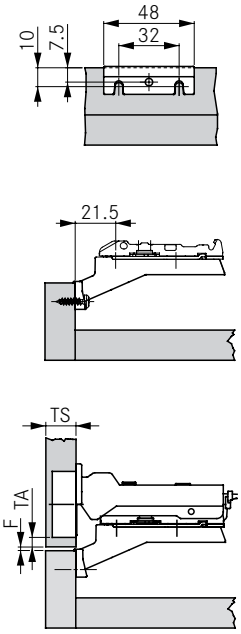	0	**F058**139**831**

Epaisseur de la porte (TS)	Distance du boîtier (TA)			
	3	4	5	6
28,0	4,0			
26,0	4,0	3,0		
24,0	4,0	3,0	2,0	
22,0	4,0	3,0	2,0	
20,0	4,0	3,0	2,0	1,0
19,0	4,0	3,0	2,0	1,0
18,0	4,0	3,0	2,0	1,0
16,0	4,0	3,0	2,0	1,0
	Jeu minimum (F)			

Pour les unités d'emballage, veuillez vous adresser exclusivement à votre partenaire commercial.

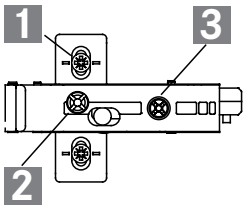

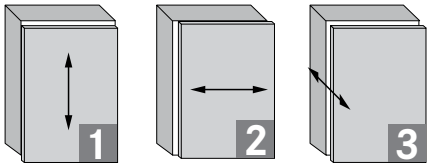

(HV) Réglage hauteur +/-2,5 mm

(SV) Réglage latéral +/-2 mm

(TV) Réglage profondeur +3/-2 mm

Tous les réglages peuvent être effectués indépendamment les uns des autres.

INFORMATIONS DE COMMANDE

PLAQUE DE MONTAGE EN CROIX ECO, FIXATION 3 POINTS

A visser		37/32	Hauteur	Article N°
• Acier, nickelé • Fixation par vis à bois Ø 3,5 x 15 mm • Réglage en hauteur (HV) par trou oblong	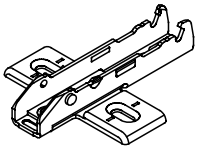	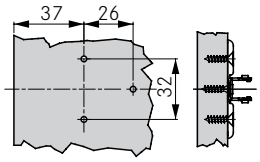	-2	**F058**139**720**
			0	**F058**139**721**
			2	**F058**139**722**
			3	**F058**139**723**

PLAQUE DE MONTAGE EN CROIX ECO, FIXATION 3 POINTS

Avec eurovis à tête bombée prémontées (13,5 mm)		37/32	Hauteur	Article N°
• Acier, nickelé • Fixation par eurovis pan head prémontées Ø 6,3 x 13,5 mm • Réglage en hauteur (HV) par trou oblong	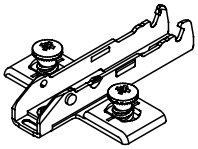	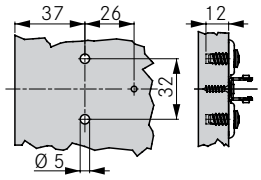	-2	**F058**139**735**
			0	**F058**139**736**
			2	**F058**139**737**
			3	**F058**139**738**

PLAQUE DE MONTAGE EN CROIX ECO, FIXATION 3 POINTS, POUR POSE JUMELÉE

Avec eurovis à tête bombée prémontées (10,5 mm)		37/32	Hauteur	Article N°
• Acier, nickelé • Fixation par eurovis pan head prémontées Ø 6,3 x 10,5 mm • Réglage en hauteur (HV) par trou oblong • Pour pose jumelée	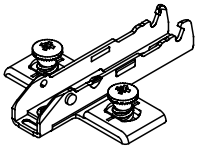	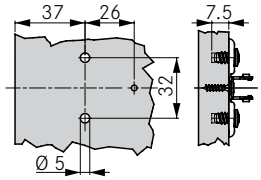	-2	**F058**139**857**
			0	**F058**139**858**
			2	**F058**139**859**
			3	**F058**139**860**

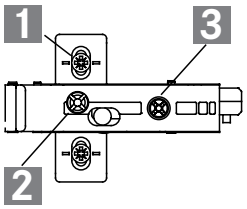

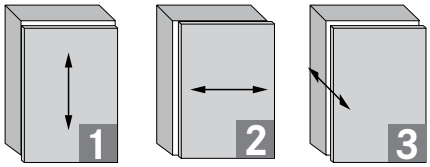

(HV) Réglage hauteur +/-2,5 mm

(SV) Réglage latéral +/-2 mm

(TV) Réglage profondeur +3/-2 mm

Tous les réglages peuvent être effectués indépendamment les uns des autres.

INFORMATIONS DE COMMANDE

PLAQUE DE MONTAGE EN CROIX ECO, FIXATION 3 POINTS

Avec eurovis à tête bombée prémontées (13,5 mm)	28/32	Hauteur	Article N°
• Acier, nickelé • Fixation par eurovis pan head prémontées Ø 6,3 x 13,5 mm • Réglage en hauteur (HV) par trou oblong	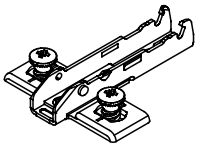 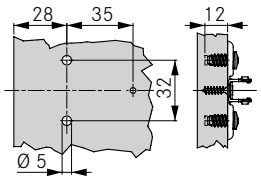	-2	**F058**139**785**
		0	**F058**139**786**
		2	**F058**139**787**
		3	**F058**139**788**

PLAQUE DE MONTAGE EN CROIX ECO QUICK, FIXATION 3 POINTS

Plaque de montage (cheville à expansion 11 mm)	37/32	Hauteur	Article N°
• Acier, nickelé • Fixation par chevilles Ø 5 mm • Réglage en hauteur (HV) par trou oblong • **Ne pas taper au marteau sur la plaque de montage !**	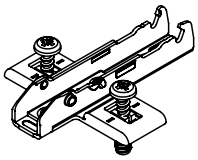 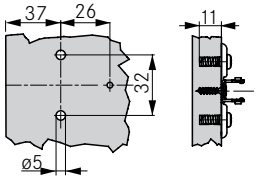	0	**F058**139**741**
		2	**F058**139**742**
		3	**F058**139**743**

Plaque de montage jumelle (cheville à expansion 7,5 mm)	37/32	Hauteur	Article N°
• Acier, nickelé • Fixation par chevilles Ø 5 mm • Réglage en hauteur (HV) par trou oblong • Convient à une pose jumelée • **Ne pas taper au marteau sur la plaque de montage !**	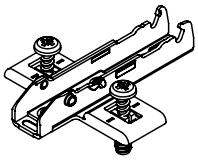 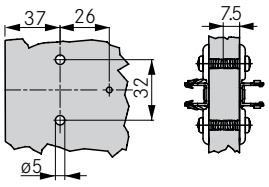	3	**F058**139**929**

Pour les unités d'emballage, veuillez vous adresser exclusivement à votre partenaire commercial.

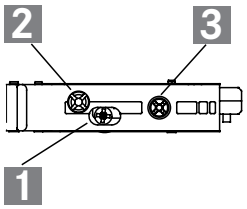

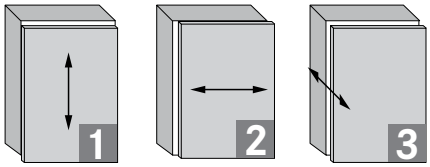

(HV) Réglage hauteur +/-2 mm

(SV) Réglage latéral +/-2 mm

(TV) Réglage profondeur +3/-2 mm

Tous les réglages peuvent être effectués indépendamment les uns des autres.

INFORMATIONS DE COMMANDE

PLAQUE DE MONTAGE LINÉAIRE 1D, FIXATION 2 POINTS

A visser		20/32	Hauteur	Couleur	Article N°
• Acier, nickelé / night • Fixation par vis à bois Ø 3,5 x 15 mm ou par eurovis Ø 6,3 x 13,5 mm • Avec réglage en hauteur aisé (HV) par vis sans fin filetée	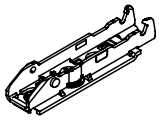	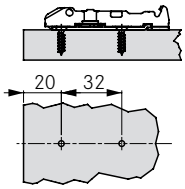	0	nickel	**F059**139**701**
				night	**F059**139**977**
			2	nickel	**F059**139**702**
				night	**F059**139**978**
			3	nickel	**F059**139**703**
				night	**F059**139**979**

PLAQUE DE MONTAGE LINÉAIRE 1D, FIXATION 2 POINTS

Avec eurovis prémontées (13,5 mm)		20/32	Hauteur	Article N°
• Acier, nickelé • Fixation par eurovis prémontées Ø 6,3 x 13,5 mm • Avec réglage en hauteur aisé (HV) par vis sans fin filetée • **Ne pas taper au marteau sur la plaque de montage**	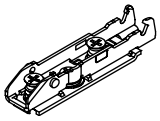	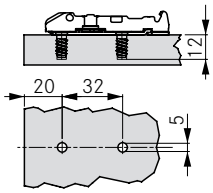	0	**F059**139**711**
			2	**F059**139**712**
			3	**F059**139**713**

PLAQUE DE MONTAGE LINÉAIRE 1D, FIXATION 2 POINTS

A enfoncer		20/32	Hauteur	Couleur	Article N°
• Acier, nickelé / night • Fixation par chevilles Ø 10 mm • Avec réglage en hauteur aisé (HV) par vis sans fin filetée • **Ne pas taper au marteau sur la plaque de montage**	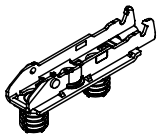	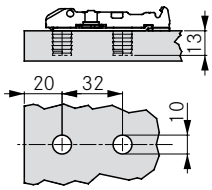	0	nickel	**F059**139**706**
				night	**F059**139**980**
			2	nickel	**F059**139**707**
				night	**F059**149**634**
			3	nickel	**F059**139**708**

TIOMOS
Plaques de montage

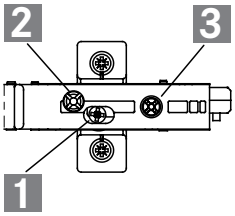

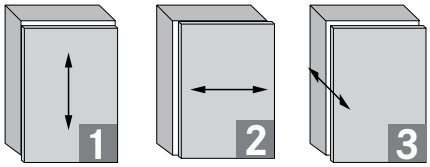

(HV) Réglage hauteur +/-2 mm

(SV) Réglage latéral +/-2 mm

(TV) Réglage profondeur +3/-2 mm

Tous les réglages peuvent être effectués indépendamment les uns des autres.

INFORMATIONS DE COMMANDE

PLAQUE DE MONTAGE EN CROIX POUR ANGLE 20°, FIXATION 2 POINTS

A visser		X/32	Hauteur	Article N°
• Pour butées d'angle de 20° • Zamak/acier, nickelé • Fixation par vis à bois Ø 3,5 x 15 mm • Avec réglage en hauteur aisé (HV) par vis sans fin filetée	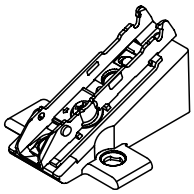	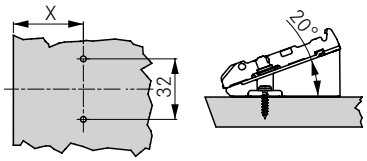	0	**F058**139**902**
			2	**F058**139**903**
			3	**F058**139**904**

PLAQUE DE MONTAGE EN CROIX POUR ANGLE 20°, FIXATION 2 POINTS

Avec eurovis prémontées (13,5 mm)		X/32	Hauteur	Article N°
• Pour butées d'angle de 20° • Zamak/acier, nickelé • Fixation avec eurovis prémontées Ø 6,3 x 13,5 mm • Avec réglage en hauteur aisé (HV) par vis sans fin filetée	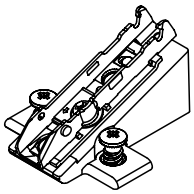	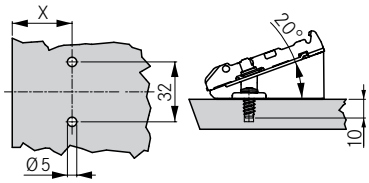	2	**F058**139**907**

EXEMPLES D'APPLICATION POUR BUTÉES D'ANGLE 20°

Butée en applique	Butée en semi-applique	Butée d'angle	Pose en onglet
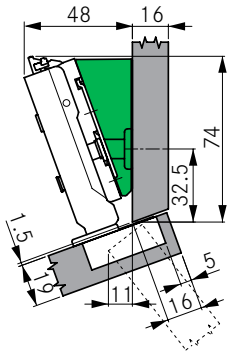	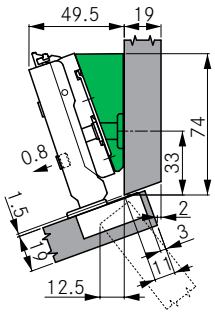	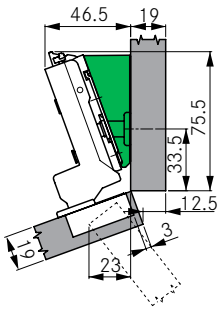	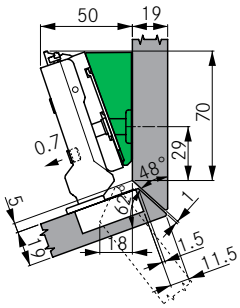
Tiomos 110/coude 3 Plaque de montage en croix 20° hauteur 2	Tiomos 110/coude 3 Plaque de montage en croix 20° hauteur 3,5	Tiomos 110/coude 19 Plaque de montage en croix 20° hauteur 0	Tiomos 110/coude 9,5 Plaque de montage en croix 20° hauteur 3,5

Pour les unités d'emballage, veuillez vous adresser exclusivement à votre partenaire commercial.

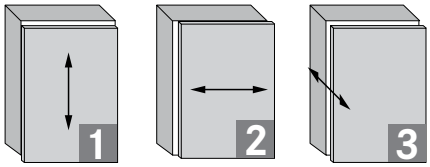

(HV) Réglage hauteur +/-2 mm	(SV) Réglage latéral +/-2 mm	(TV) Réglage profondeur +3/-2 mm

Tous les réglages peuvent être effectués indépendamment les uns des autres.

INFORMATIONS DE COMMANDE

CALE +5°

A visser	37/32		Article N°
• Zamak, nickelé • Pour caler les plaques de montage en croix • Empilable 3 fois max. (essai de montage recommandé) 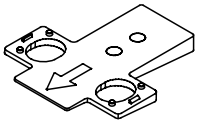	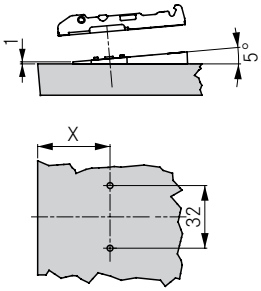		**F072**135**757**

CALE -5°

A visser	37/32		Article N°
• Zamak, nickelé • Pour caler les plaques de montage en croix • Empilable 3 fois max. (essai de montage recommandé) 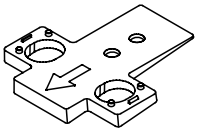	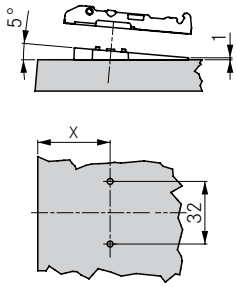		**F072**135**758**

TIOMOS
Accessoires

CACHES

	Désignation	Coude	Impression/ Estampage	Article N°
	Cache pour bras de charnière, acier, nickelé, non imprimé	0/3/9,5/19	sur demande	**F072**135**500**
	Cache pour bras de charnière, acier, night, non imprimé			**F072**140**519**
	Cache pour bras de charnière, gauche, acier, nickelé, marqué GRASS	0/3/9,5/19	Logo GRASS	**F072**135**550**
	Cache pour bras de charnière, droit, acier, nickelé, marqué GRASS			**F072**135**551**
	Cache Premium pour bras de charnière avec protection anti-décrochement intégré, plastique, noir, non imprimé	0/3/9,5/19	sur demande	**F072**140**504**
	Cache pour boîtier de charnière, acier, nickelé, non imprimé	–	sur demande	**F072**135**503**
	Cache pour boîtier de charnière, acier, night, non imprimé			**F072**140**520**

LIMITEUR D'ANGLE D'OUVERTURE

	Désignation			Article N°
	Limiteur d'angle d'ouverture 85° Adapté à toutes les charnières standard Tiomos 110°/120°, ainsi qu'aux charnières pour constructions à montants verticaux. Empêche que la porte ne bute contre les façades ou murs en cas de montage en angle. Montage simple, sans outil. Acier, non nickelé			**F072**135**751**
	Limiteur d'angle d'ouverture 85 Adapté à toutes les charnières Tiomos Mirro/M9/M0 Empêche que la porte ne bute contre les façades ou murs en cas de montage en angle. Montage simple, sans outil. Plastique, noir			**F072**135**871**
	Limiteur d'angle d'ouverture 120° Pour toutes les charnières Tiomos grand angle 155°. Empêche que la porte ne bute contre les façades ou murs en cas de montage en angle. Montage simple, sans outil. Plastique, noir			**F072**135**753**

PROTECTION À CLIPSER

	Désignation			Artikel-Nr.
	Adapté à toutes les charnières standard Tiomos. Empêche la charnière d'être involontairement déclipsée de la plaque de montage. Montage simple, sans outil.			**F072**135**807**

BAGUE D'ÉCARTEMENT

	Désignation	Hauteur		Article N°
	Permet la pose de charnières standard sur des portes minces, montage facile, superposables par 2, adaptées à toutes les charnières Tiomos	1,5		**F072**135**885**

VIS DE FIXATION, CHEVILLES

	Désignation			Article N°
	Vis de fixation du boîtier acier pour charnière cadre aluminium, nickelée, M 3 x 6 mm	L = 6	3 / 5.5 / 6	**F069**073**405**
	Vis bois à tête fraisée, night, Ø 3,5 mm	L = 15	3.5 / 7 / L	**F072**135**961**
	Chevilles pour boîtier de la charnière, plastique PA 6,6, L =13,2 mm (non compatible avec la charnière grand angle 160°)	Ø = 8	Ø / 13.2	**F072**135**773**
		Ø = 10		**F072**135**798**

Pour les unités d'emballage, veuillez vous adresser exclusivement à votre partenaire commercial.

CONSEILS DE MONTAGE

Toutes les mesures en millimètres

Limiteur d'angle d'ouverture 85°

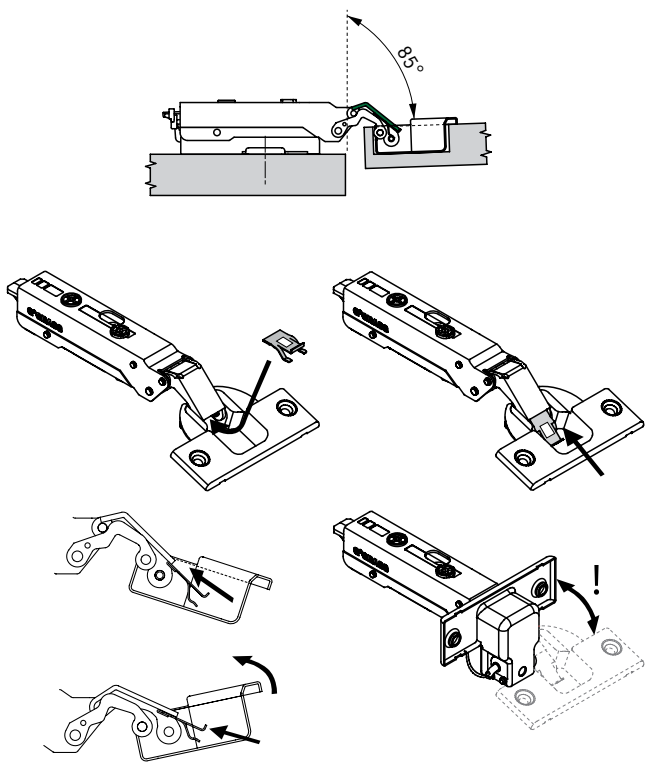

Limiteur d'angle d'ouverture 120°

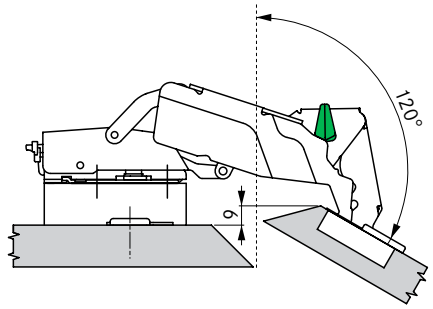

Limiteur d'angle d'ouverture 85° pour Tiomos M9 et Mirro

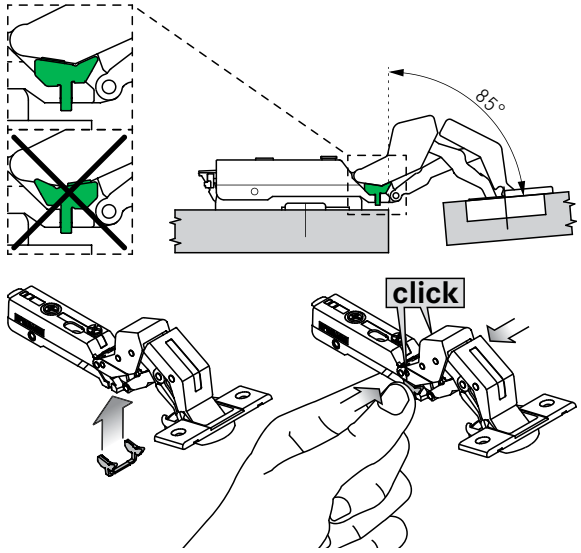

Montage de la protection à clipser

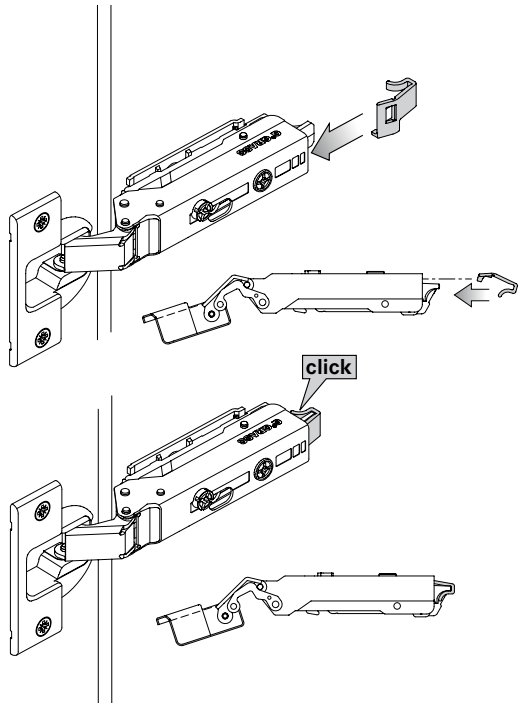

Démontage de la protection à clipser

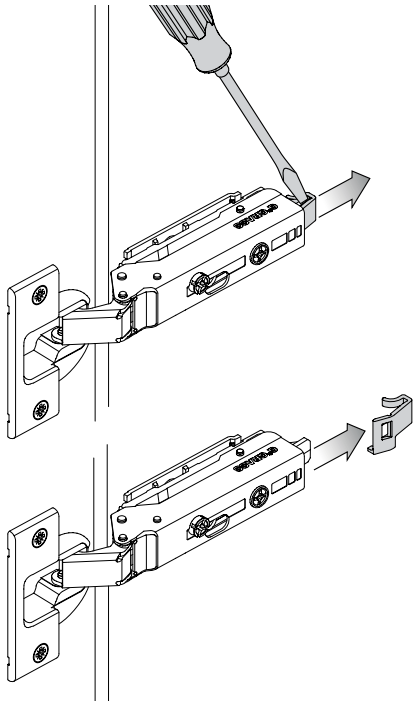

CONSEILS DE MONTAGE

Toutes les mesures en millimètres

Cache Tiomos Premium – Montage	Cache Tiomos Premium – Démontage
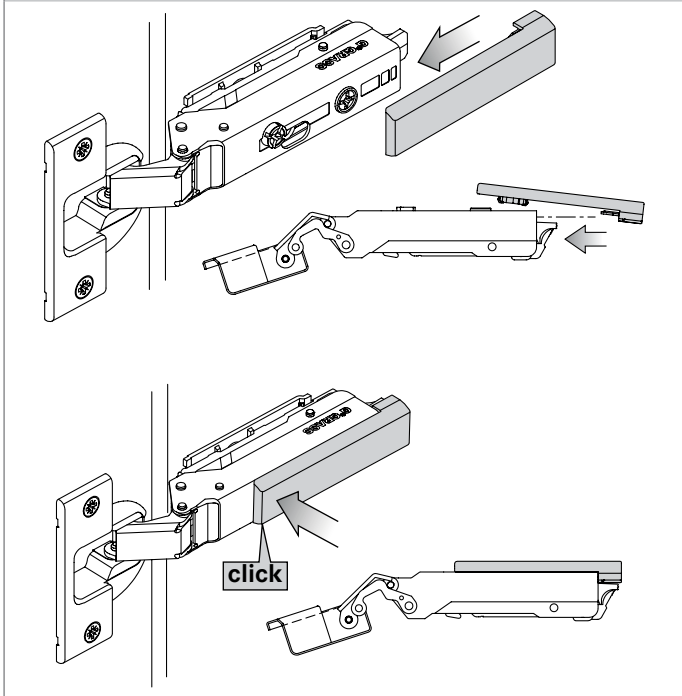	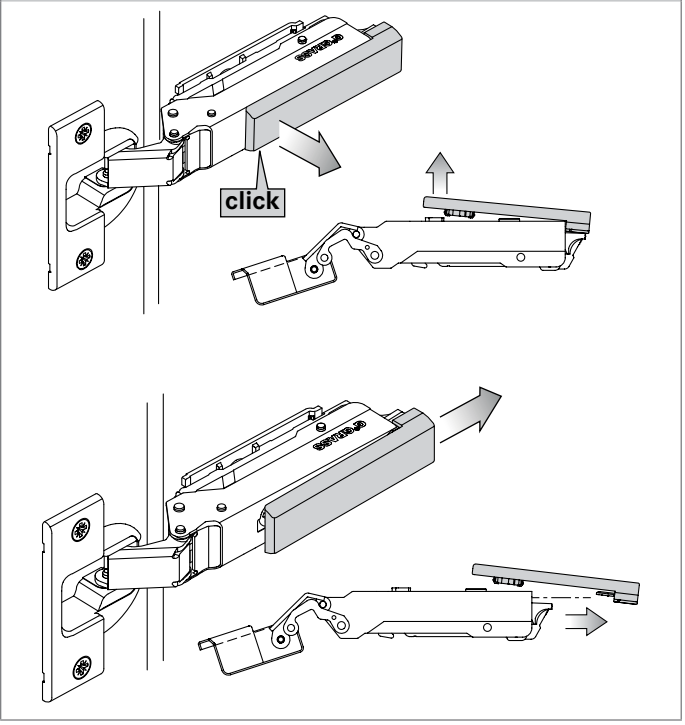

INSTRUCTIONS DE PLANIFICATION

Toutes les dimensions sont indiquées en millimètres

Sans bague d'écartement	1 bague d'écartement	2 bagues d'écartement
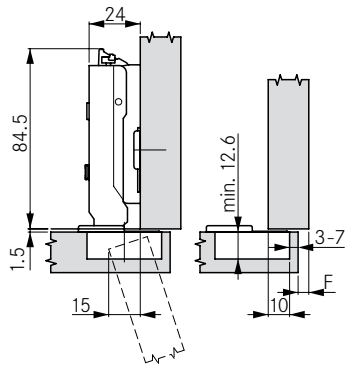	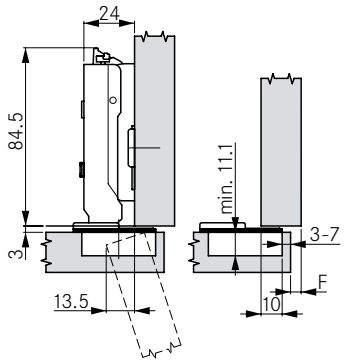	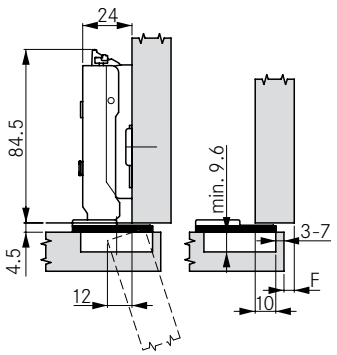

NOMBRE DE CHARNIÈRES PAR PORTE

Description

Les facteurs décisifs pour le nombre de charnières sont la hauteur de la porte, son poids, la qualité du matériau, la fixation du boîtier et de la plaque de montage.

Les indications concernant la charge et la hauteur se rapportent à des largeurs de portes standardisées de 600 mm. En cas de doute, définir le nombre de charnières par un essai de montage.

Exemple :
Pour une porte de 2 000 x 600 mm et de 13 kg, nous recommandons 4 charnières !

Le tableau se rapporte aux charnières avec et sans amortissement intégré.

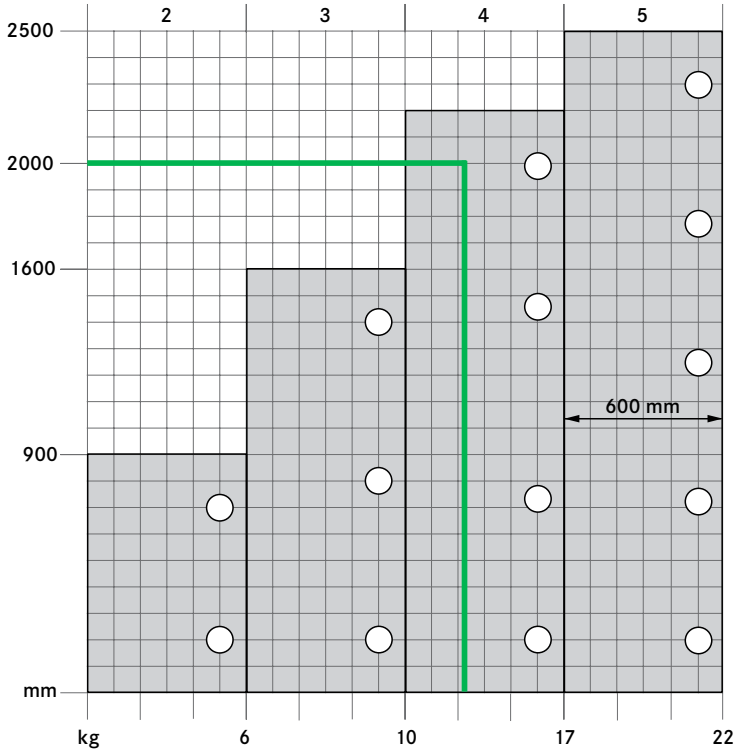

NOMBRE DE CHARNIÈRES EN FONCTION DE LA TAILLE, DU POIDS ET DU MATÉRIAU

Panneau d'aggloméré, brut

Epaisseur	kg/m³	kg/m²	600 x 700	600 x 900	600 x 1000	600 x 1200	600 x 1400	600 x 1600	600 x 1800	600 x 2000	600 x 2200	600 x 2500
16	675	10,80	4,54	5,83	6,48	7,78	9,07	10,37	11,66	12,96	14,26	16,20
19	675	12,83	5,39	6,93	7,70	9,23	10,77	12,31	13,85	15,39	16,93	19,24
22	650	14,30	6,01	7,72	8,58	10,30	12,01	13,73	15,44	17,16	18,88	21,45

Panneau d'aggloméré revêtu de plastique, brut

Epaisseur	kg/m³	kg/m²	600 x 700	600 x 900	600 x 1000	600 x 1200	600 x 1400	600 x 1600	600 x 1800	600 x 2000	600 x 2200	600 x 2500
16	730	11,68	4,91	6,31	7,01	8,41	9,81	11,21	12,61	14,02	15,42	17,52
19	730	13,87	5,83	7,49	8,32	9,99	11,65	13,32	14,98	16,64	18,31	20,81
22	710	15,62	6,56	8,43	9,37	11,25	13,12	15,00	16,87	18,74	20,62	23,43

Panneau de fibres de moyenne densité (MDF)

Epaisseur	kg/m³	kg/m²	600 x 700	600 x 900	600 x 1000	600 x 1200	600 x 1400	600 x 1600	600 x 1800	600 x 2000	600 x 2200	600 x 2500
16	740	11,84	4,97	6,39	7,10	8,52	9,95	11,37	12,79	14,21	15,63	17,76
19	740	14,06	5,91	7,59	8,44	10,12	11,81	13,50	15,18	16,87	18,56	21,09
22	710	15,62	6,56	8,43	9,37	11,25	13,12	15,00	16,87	18,74	20,62	23,43

Chêne, bois massif

Epaisseur	kg/m³	kg/m²	600 x 700	600 x 900	600 x 1000	600 x 1200	600 x 1400	600 x 1600	600 x 1800	600 x 2000	600 x 2200	600 x 2500
16	870	13,92	5,85	7,52	8,35	10,02	11,69	13,36	15,03	16,70	18,37	20,88
19	870	16,53	6,94	8,93	9,92	11,90	13,89	15,87	17,85	19,84	21,82	24,80
22	870	19,14	8,04	10,34	11,48	13,78	16,08	18,37	20,67	22,97	25,26	28,71

Épicéa, bois massif

Epaisseur	kg/m³	kg/m²	600 x 700	600 x 900	600 x 1000	600 x 1200	600 x 1400	600 x 1600	600 x 1800	600 x 2000	600 x 2200	600 x 2500
16	450	7,20	3,02	3,89	4,32	5,18	6,05	6,91	7,78	8,64	9,50	10,80
19	450	8,55	3,59	4,62	5,13	6,16	7,18	8,21	9,23	10,26	11,29	12,83
22	450	9,90	4,16	5,35	5,94	7,13	8,32	9,50	10,69	11,88	13,07	14,85

■ = 2 charnières, ■ = 3 charnières, ■ = 4 charnières, ■ = 5 charnières, ■ = 6 charnières (données non contractuelles, contrôle personnel nécessaire)

Pour les unités d'emballage, veuillez vous adresser exclusivement à votre partenaire commercial.

RÉGLAGE SANS OUTIL DE L'AMORTISSEMENT

Niveau faible	Niveau moyen (réglage usine)	Niveau fort
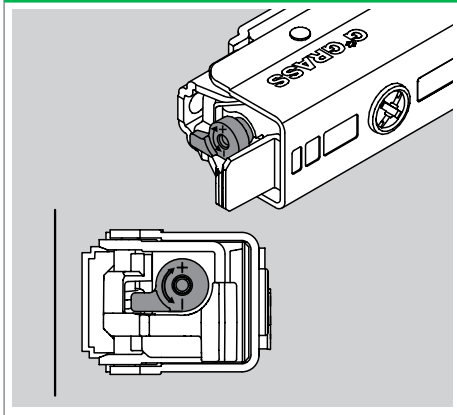	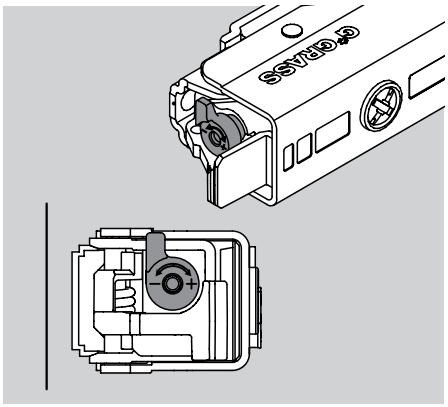	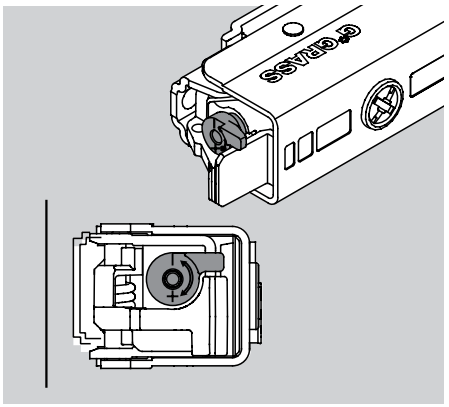
Le levier de réglage est dirigé • vers la paroi du caisson Convient aux : • petites portes légères	Le levier de réglage est dirigé • vers le bas (montage à gauche) ou vers le haut (montage à droite) Convient aux : • portes standard	Le levier de réglage est dirigé • vers l'intérieur du caisson Convient aux : • grandes portes lourdes
Le levier de réglage permet de régler l'amortissement par charnière. Selon les exigences, il est ainsi possible de réduire ou d'augmenter très aisément l'amortissement.		

ELÉMENTS DE RÉGLAGE DE LA PORTE (POUR TOUTES LES CHARNIÈRES TIOMOS)

Description	Réglage latéral avec limitation de la butée de +/- 2 mm	Réglage de la profondeur aisé par vis sans fin filetée +3/-2 mm	Réglage en hauteur par plaque de montage +/- 2 mm
La possibilité de réglage en hauteur dépend du type de plaque de montage. Tous les réglages peuvent être effectués indépendamment les uns des autres. En cas d'utilisation d'une plaque de montage de **hauteur -2**, le réglage latéral est restreint.	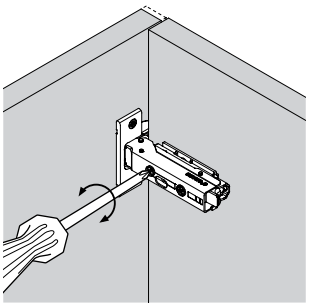	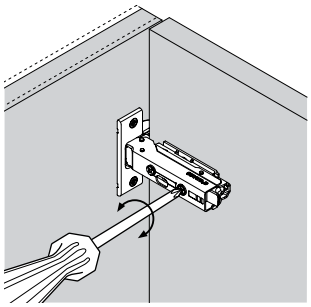	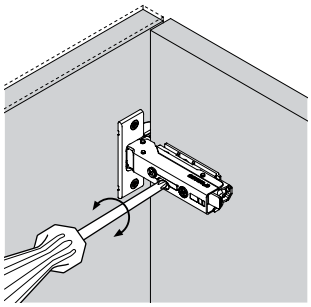

JEU DE LA PORTE ET JEU MINIMUM

Description	Porte en applique totale/en applique	Porte en semi-applique	Porte à encastrer
Le jeu est l'écartement qui se forme entre deux portes ou entre la porte et le côté du caisson. **Le jeu minimum (F)** est l'écartement nécessaire entre deux portes ou une porte et le panneau latéral pour éviter toute collision avec la porte lors de l'ouverture.	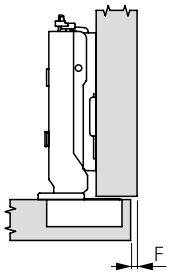	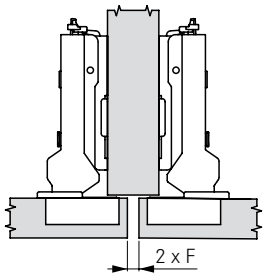	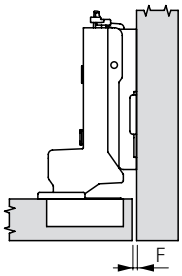

Tableau des jeux minimums

La largeur de jeu nécessaire dépend de l'épaisseur de la porte.

Exemple :
Pour une **épaisseur de porte** de **19 mm** et une **distance du boîtier** de **6 mm** est requis un **jeu minimum** de **0,9 mm**.

Attention
Les valeurs de jeux ont été calculées sur la base d'une arête de porte arrondie de 1 mm (R=1mm) ! Nous recommandons un essai de montage.

Epaisseur de porte \ Distance de boîtier	3	4	5	**6**	7
24	2,4	2,1	2,1	2,1	2,0
22	1,6	1,6	1,6	1,5	1,5
21	1,4	1,3	1,3	1,3	1,3
20	1,1	1,1	1,1	1,5	1,1
19	0,9	0,9	0,9	**0,9**	0,9
18	0,7	0,7	0,7	0,7	0,7
17	0,6	0,6	0,6	0,6	0,6
16	0,6	0,6	0,6	0,6	0,6

Jeu minimum (F)

Jeu réalisable pour les portes à encastrer

Le tableau indique le jeu que l'on obtient pour une porte encastrée, en fonction de la distance du boîtier et de la hauteur de la plaque de montage utilisée.

Exemple :
Pour une **distance du boîtier** de **6 mm** et une **hauteur de plaque de montage** de **3 mm**, on obtient un **jeu** de **1 mm**. On parle également dans ce cas de recouvrement négatif.

Jeu de la porte \ Distance de boîtier	3	4	5	**6**	7
0,0		0		2	3
0,5					3,5
1,0	0		2	**3**	
1,5				3,5	
2,0		2	3		
3,0	2	3			
4,0	3				

Hauteur de plaque de montage

Description

L'espace minimum est l'espace entre le devant du caisson et l'arrière de la porte lorsqu'elle est fermée. Cela permet l'ouverture de la porte sans collision. L'espace réglé en usine est de 1,5 mm.

La distance du boîtier (TA) est la distance entre le chant de la porte et le bord du perçage.

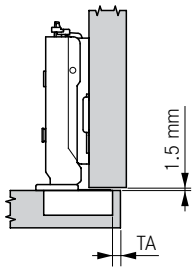

Exemple

Pour une porte de 17 mm d'épaisseur et un boîtier placé à une distance de 6 mm, l'espace minimum est de 1,0 mm.

Epaisseur de porte \ Distance de boîtier	3	4	5	**6**	7
24	1,0	1,0	1,0	1,2	2,1
22	1,0	1,0	1,0	1,0	1,5
21	1,0	1,0	1,0	1,0	1,2
20	1,0	1,0	1,0	1,0	1,0
19	1,0	1,0	1,0	1,0	1,0
18	1,0	1,0	1,0	1,0	1,0
17	1,0	1,0	1,0	**1,0**	1,0
16	1,0	1,0	1,0	1,0	1,0

Espace minimum

Pour les unités d'emballage, veuillez vous adresser exclusivement à votre partenaire commercial.

RECOUVREMENT DE LA PORTE

Description

Le recouvrement de la porte (A) désigne la partie du côté du caisson ou du cadre qui est recouverte par la porte.

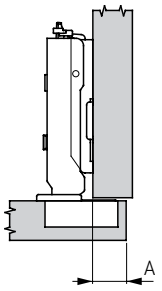

Exemple

Pour une charnière coudée 3, avec une plaque de montage de hauteur 2 et un boîtier placé à une distance de 4 mm, le recouvrement de la porte est de 14 mm.

Recouvrement de la porte	Distance de boîtier 3	**4**	5	6	7
19,0					0
18,0				0	
17,0			0		2
16,5					
16,0		0		2	3
15,5					3,5
15,0	0		2	3	
14,5				3,5	
14,0		**2**	3		
13,5			3,5		
13,0	2	3			
12,5		3,5			
12,0	3				
11,5	3,5				

Hauteur de plaque de montage

RETRAIT DE LA PORTE

Description

Le retrait de porte (TES) apparaît lorsque la porte est ouverte et dépend du type de charnière utilisée ainsi que de la configuration du montage.

Il est mentionné dans le feuillet du catalogue et se réfère à la plaque de montage respectivement indiquée lors du réglage d'usine. Il varie en fonction de la hauteur de la plaque de montage et sous l'action du réglage latéral.

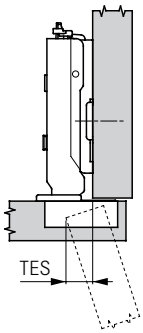

POSSIBILITÉ DE MODIFICATION DU RECOUVREMENT DE LA PORTE

Par le choix du coude		Par l'utilisation d'une autre plaque de montage	
en applique totale (coude 0)		en applique totale	
Le recouvrement du boîtier (TAS/réglage usine) additionné à la **distance du boîtier (TA)** génère le **recouvrement de la porte (A)**. Les cotes sont indiquées dans un tableau à la page correspondante du catalogue.	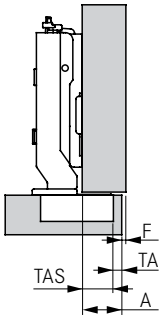	Utilisation d'une charnière coudée 0 et d'une plaque de montage de hauteur 0.	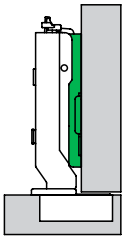
en applique (coude 3)		en applique	
Le recouvrement du boîtier (TAS/réglage usine) additionné à la **distance du boîtier (TA)** génère le **recouvrement de la porte (A)**. Les cotes sont indiquées dans un tableau à la page correspondante du catalogue.	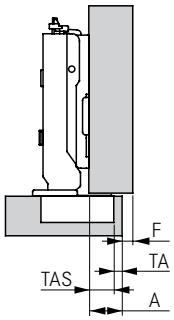	Utilisation d'une charnière coudée 0 et d'une plaque de montage de hauteur 3.	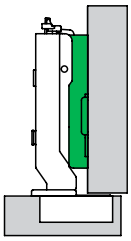
en semi-applique (coude 9,5)		en semi-applique	
Le recouvrement du boîtier (TAS/réglage usine) additionné à la **distance du boîtier (TA)** génère le **recouvrement de la porte (A)**. Les cotes sont indiquées dans un tableau à la page correspondante du catalogue.	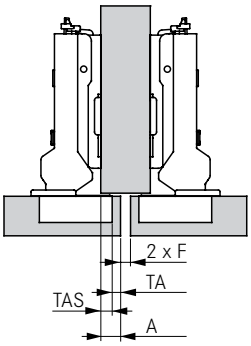	Utilisation d'une charnière coudée 0 et d'une plaque de montage de hauteur 9,5.	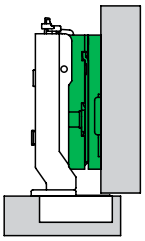
à encastrer (coude 19)		à encastrer	
Le recouvrement de la porte est nul. **Le jeu minimum (F)** entre le côté du caisson et la porte dépend de la hauteur de la plaque de montage et de la distance du boîtier. Les cotes sont indiquées dans un tableau à la page correspondante du catalogue.	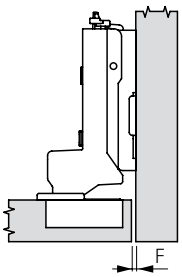	Utilisation d'une charnière coudée 0 et d'une plaque de montage de hauteur 21.	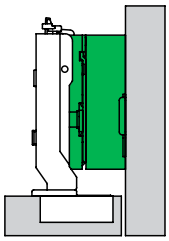

Pour les unités d'emballage, veuillez vous adresser exclusivement à votre partenaire commercial.

CRITÈRES DE TEST POUR CHARNIÈRES

Contrôle de fonctionnement

Charge statique verticale
Charge supplémentaire : 20 kg
Angle d'ouverture : max. -10°
Nombre : 10

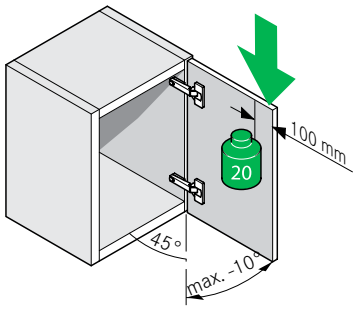

Charge statique horizontale
Force dépensée : 40 N
Nombre : 10

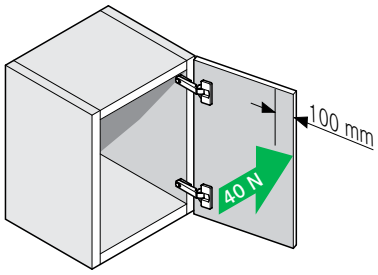

Essai d'endurance
Angle d'ouverture : max. -5°
Cycles d'ouverture et de fermeture : 100 000

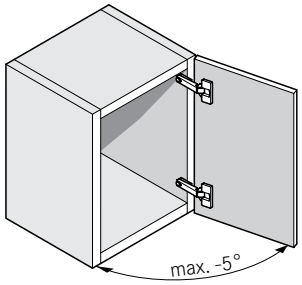

Test de surcharge

Verticalement
Charge supplémentaire : 30 kg
Angle d'ouverture : max. -10°
Nombre : 10

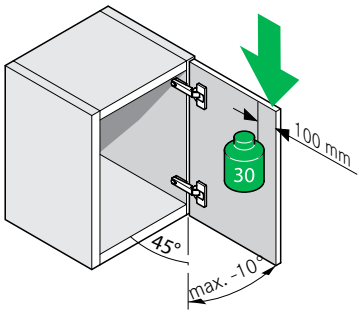

Horizontalement
Force dépensée : 80 N
Nombre : 10

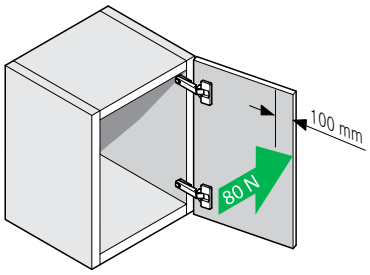

Porte d'essai
Poids env. 5,2 kg

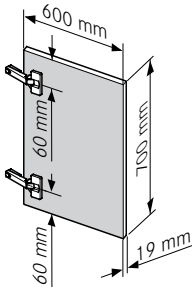

Test de résistance par essai au brouillard salin et en chambre humide

Selon le modèle de la norme DIN ISO 9227
et DIN 6270-2

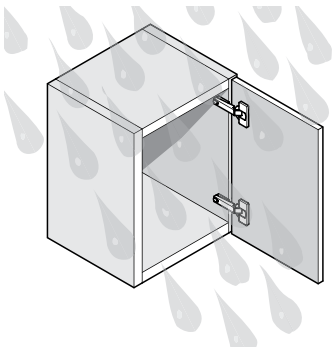

Tiomos H est la première charnière GRASS à être entièrement encastrée dans le meuble.

tiomos hidden.

Invi si ble.

TH

En combinaison avec des façades à cadre alu, Tiomos Hidden déploie ses caractéristiques exceptionnelles. Avec Tiomos Hidden, la transparence et l'ouverture des meubles restent inaltérées, que la façade soit ouverte ou fermée.

LA NOUVELLE ÈRE POUR LES PORTES DE MEUBLES. LA CHARNIÈRE CONFORT EST PRESQUE INVISIBLE.

DÉCOUVRIR.

La nouvelle charnière surprend par sa conception ultra-fine. Qu'il s'agisse de portes en bois ou à cadre alu, Tiomos H s'intègre harmonieusement dans le caisson et met en valeur le design du meuble. Les deux surfaces nickel et Night ainsi que les deux systèmes de confort Soft-close, pour façades avec poignée, et Tipmatic Plus, pour une ouverture sans poignée, permettent d'étendre les possibilités d'aménagement.

grass.eu

Tiomos Hidden
Système de charnières invisible

De façon invisible, la charnière cachée révèle sa force en combinaison avec les portes en bois et à cadre alu. **Discrétion. Elégance. Stabilité.**

Angle d'ouverture		Description du produit	en applique totale	en applique	en semi-applique	à encastrer	Page
105°		**Tiomos H** • Système de charnières invisible pour portes en bois • Avec amortissement intégré • Réglages 3D	–	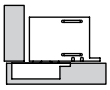	–	–	82
105°		**Tiomos H AL** • Système de charnières invisible pour portes à cadre alu • Avec amortissement intégré • Réglages 3D	–	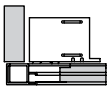	–	–	84
105°		**Tiomos H AL avec cadre en aluminium Schüco** • Système de charnières invisible pour portes à cadre alu • Avec amortissement intégré • Réglages 3D	–	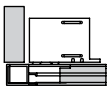	–	–	86

Tipmatic Plus Pin pour ouverture sans poignée	90
Technique de transformation	225
Aides à l'usinage	230

TIOMOS H
Charnière 105°

- Système de charnières monté de façon invisible dans les fonds haut et bas du caisson
- Pas d'usinage nécessaire des côtés de caisson
- Pas de perte d'espace dans le caisson due à des raccordements de charnière latéraux
- Permet des constructions de meubles ouvertes modernes, par ex. avec des cloisons en verre
- Angle d'ouverture de 105°
- Réglages 3D

- Pour épaisseurs de porte à partir de 18 mm
- Surfaces : nickelées ou night
- Capacité de charge jusqu'à 17 kg

Disponible en 2 versions :
- Avec amortissement intégré (Soft-close)
- Avec mécanisme d'ouverture automatique (Tipmatic Plus)

INFORMATIONS DE COMMANDE

Recouvrement de la porte			Matériau	Fourniture	Article N°	
					Soft-close	Tipmatic Plus [1]
en applique	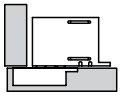		Zamak, nickelé	Tiomos H (2x) Cache (2x) Jeu de vis (1x)	**F051**139**126**	**F051**140**926**
			Zamak, night	Tiomos H (2x) Cache (2x) Jeu de vis (1x)	**F051**139**125**	**F051**140**927**

[1] Tipmatic Plus Pin exigé en plus

ACCESSOIRES

	Désignation	Article N°
	Tipmatic Plus Pin pour portes de meuble sans poignée, gris clair	**F069**135**061**

	Désignation	Article N°

RENVOIS AUX PAGES

Tipmatic Plus Pin	90
Technique de transformation	225
Aides à l'usinage	230

Pour les unités d'emballage, veuillez vous adresser exclusivement à votre partenaire commercial.

INSTRUCTIONS DE PLANIFICATION

Toutes les dimensions sont indiquées en millimètres

en applique

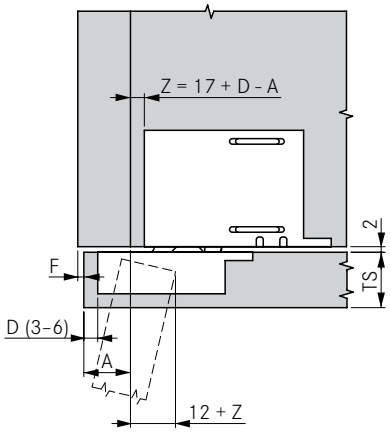

en semi-applique

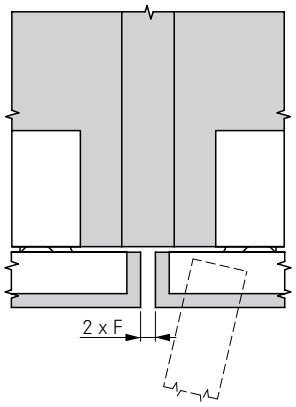

Cotes de montage

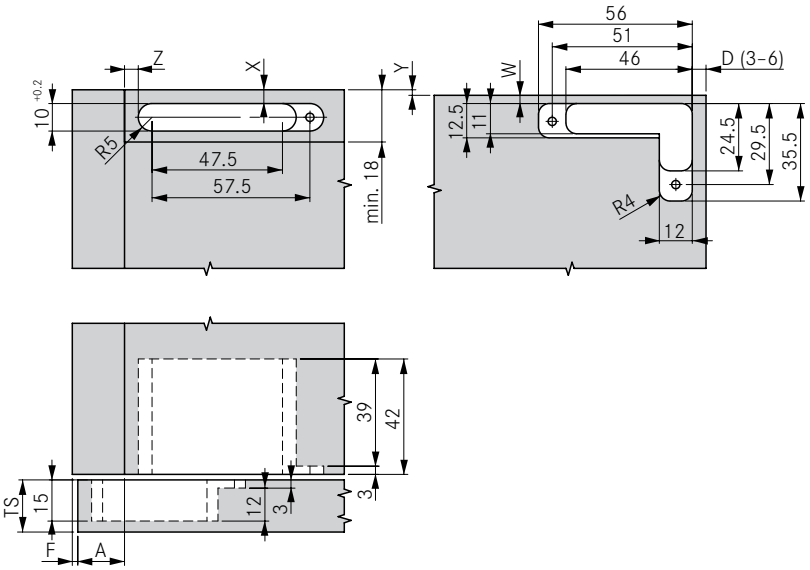

Recouvrement de porte en haut/en bas

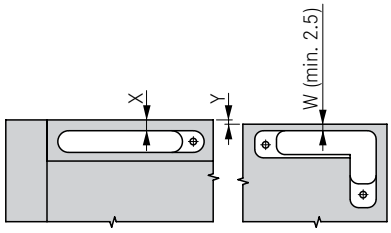

X = W + Y
Y = X - W
W = X - Y

JEU MINIMUM (F)

Epaisseur de la porte (TS)	D 3	4	5	6		
32,0	4,7	4,2	3,9	3,7		
30,0	3,1	2,9	2,8	2,7		
28,0	2,1	2,0	2,0	1,9		
26,0	1,4	1,4	1,3	1,3		
24,0	0,9	0,9	0,8	0,8		
22,0	0,5	0,5	0,5	0,5		
20,0	0,2	0,2	0,2	0,2		
18,0	0,0	0,0	0,0	0,0		
	Jeu minimum (F)					

RECOUVREMENT DE PORTE LATÉRAL

Recouvrement de porte (A)	D 3	4	5	6		
23,0				0		
22,0			0	1		
21,0		0	1	2		
20,0	0	1	2	3		
19,0	1	2	3	4		
18,0	2	3	4	5		
17,0	3	4	5	6		
16,0	4	5	6			
15,0	5	6				
14,0	6					
	Z (Z = 17 + D - A)					

REMARQUES

Pour les portes lourdes jusqu'à 17 kg, nous recommandons une épaisseur de caisson d'au moins 22 mm.

TIOMOS H AL

Charnière 105°

- Système de charnières monté de façon invisible dans les fonds haut et bas du caisson
- Pas d'usinage nécessaire des côtés de caisson
- Pas de perte d'espace dans le caisson due à des raccordements de charnière latéraux
- Permet des constructions de meubles ouvertes modernes, par ex. avec des cloisons en verre
- Angle d'ouverture de 105°
- Réglages 3D
- Surfaces : nickelées ou night
- Capacité de charge jusqu'à 17 kg

Disponible en 2 versions :

- Avec amortissement intégré (Soft-close)
- Avec mécanisme d'ouverture automatique (Tipmatic Plus)

INFORMATIONS DE COMMANDE

Recouvrement de la porte			Matériau	Fourniture	Article N°	
					Soft-close	Tipmatic Plus [1]
en applique	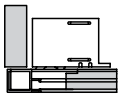		Zamak, nickelé	Tiomos H AL (2x), fixation d'angle (4x), cache (2x), jeu de vis (1x)	**F051**139**128**	**F051**140**924**
			Zamak, night	Tiomos H AL (2x), fixation d'angle (4x), cache (2x), jeu de vis (1x)	**F051**139**148**	**F051**140**925**

[1] Tipmatic Plus Pin exigé en plus

CADRE ALUMINIUM

	Désignation	Article N°
	Profilé aluminium Tiomos H AL, 3 000 mm, peltro (couleurs étain anodisées), avec joint	**F051**139**127**
	Poignée en aluminium Tiomos H AL, 120 mm, peltro (couleurs étain anodisées)	**F072**135**955**

ACCESSOIRES

	Désignation	Article N°
	Tipmatic Plus Pin pour portes de meuble sans poignée, gris clair	**F069**135**061**
	Vis à tête fraisée, M4 x 10 mm, PH, night	**F072**135**967**

	Désignation	Article N°

RENVOIS AUX PAGES

Tipmatic Plus Pin	90
Technique de transformation	225
Aides à l'usinage	230

Pour les unités d'emballage, veuillez vous adresser exclusivement à votre partenaire commercial.

INSTRUCTIONS DE PLANIFICATION

Toutes les dimensions sont indiquées en millimètres

en applique

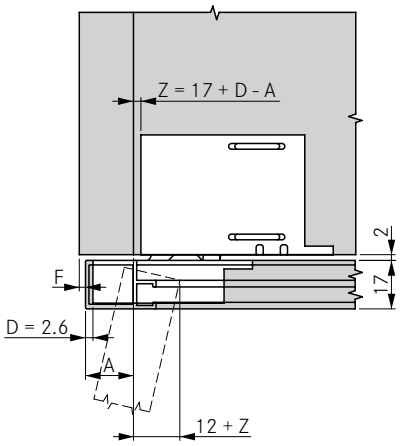

en semi-applique

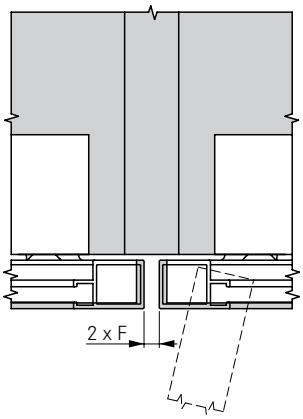

Fraisage pour poignée

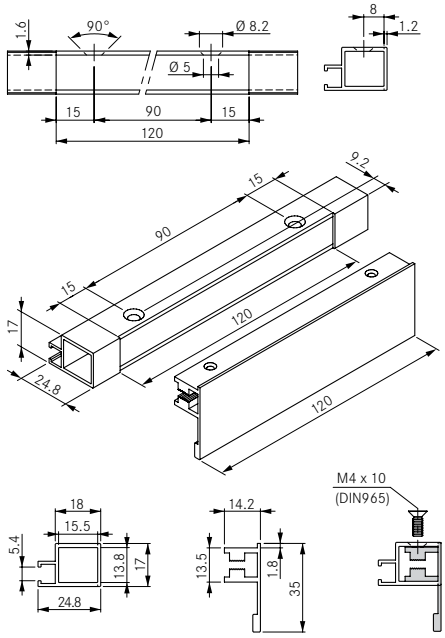

Vis non fournies.

Cotes de montage

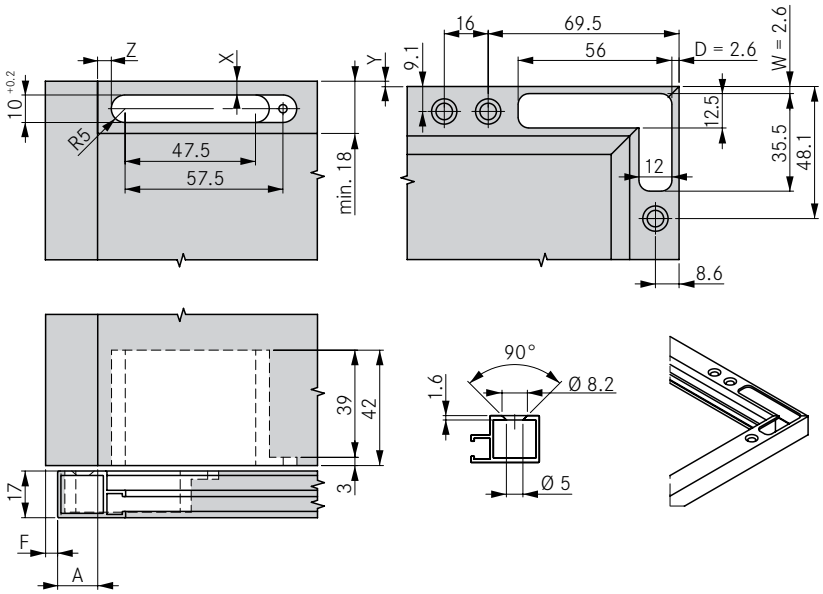

Recouvrement de porte en haut/en bas

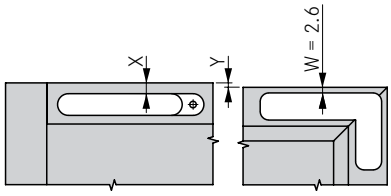

X = W + Y
Y = X - W
W = X - Y

Découpe de verre

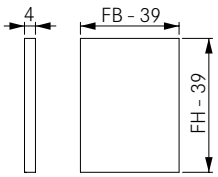

FB = largeur de la façade / FH = hauteur de la façade

JEU MINIMUM (F)

Epaisseur de la porte (TS)	D					
	2,6					
32,0	4,7					
30,0	3,1					
28,0	2,1					
26,0	1,4					
24,0	0,9					
22,0	0,5					
20,0	0,2					
18,0	0,0					
	Jeu minimum (F)					

RECOUVREMENT DE PORTE LATÉRAL

Recouvrement de porte (A)	D					
	2,6					
17,0	2,6					
16,0	3,6					
15,0	4,6					
14,0	5,6					
13,0	6,6					
12,0	7,6					
11,0	8,6					
	Z (Z = 17 + D - A)					

REMARQUES

Pour les portes lourdes jusqu'à 17 kg, nous recommandons une épaisseur de caisson d'au moins 22 mm.

TIOMOS H AL

Charnière 105° avec cadre en aluminium Schüco

- Système de charnières monté de façon invisible dans les fonds haut et bas du caisson
- Pas d'usinage nécessaire des côtés de caisson
- Pas de perte d'espace dans le caisson due à des raccordements de charnière latéraux
- Permet des constructions de meubles ouvertes modernes, par ex. avec des cloisons en verre
- Pour une épaisseur de fond de caisson de 18 mm ou plus

- Angle d'ouverture de 105°
- Réglages 3D
- Surfaces : nickelées ou night
- Capacité de charge jusqu'à 17 kg
- En combinaison avec le profilé en aluminium Schüco (voir ci-dessous)

Disponible en 2 versions :

- Avec amortissement intégré (Soft-close)
- Avec mécanisme d'ouverture automatique (Tipmatic Plus)

INFORMATIONS DE COMMANDE

Recouvrement de la porte			Matériau	Fourniture	Article N°	
					Soft-close	Tipmatic Plus [1]
en applique			Zamak, nickelé	Tiomos H AL (2x), fixation d'angle pour charnière (2x), fixation d'angle (2x), cache (2x), jeu de vis (1x)	**F051**140**898**	**F051**140**896**
			Zamak, night	Tiomos H AL (2x), fixation d'angle pour charnière (2x), fixation d'angle (2x), cache (2x), jeu de vis (1x)	**F051**140**897**	**F051**140**895**

[1] Tipmatic Plus Pin exigé en plus

CADRE EN ALUMINIUM ET ACCESSOIRES

	Désignation	Couleur	N° d'article Schüco
	Profilé en aluminium de Schüco pour Tiomos H AL, 5 000 mm	Inox	980037.64.00
		Noir	980037.65.00
		Inox	980037.67.00
	Protection relevant pour profilé en aluminium de Schüco		532917.00.00

Remarque : le cadre en aluminium et les accessoires peuvent être commandés dans le commerce sous le numéro d'article Schüco correspondant.
Le commerce propose aussi des cadres en aluminium pour verre sur mesure.

ACCESSOIRES

	Désignation	Article N°
	Tipmatic Plus Pin pour portes de meuble sans poignée, gris clair	**F069**135**061**

	Désignation	Article N°
	Vis à tête fraisée, M4 x 10 mm, PH, night	**F072**135**967**

RENVOIS AUX PAGES

Tipmatic Plus Pin	90
Technique de transformation	225
Aides à l'usinage	230

Pour les unités d'emballage, veuillez vous adresser exclusivement à votre partenaire commercial.

INSTRUCTIONS DE PLANIFICATION

Toutes les dimensions sont indiquées en millimètres

en applique

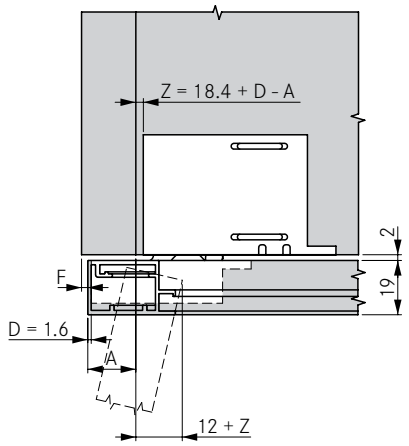

Jeu minimum (F) = 0,2

en semi-applique

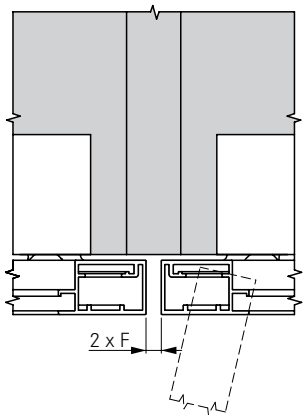

Position de perçage cadre alu raccord d'angle

Vis à tête fraisée M5 x 8 mm

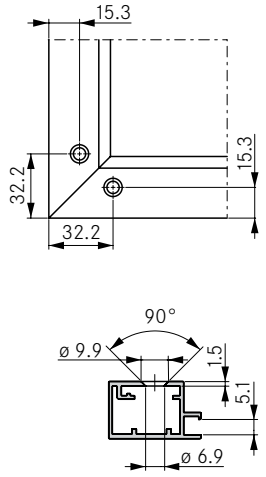

Cotes de montage

Vis à tête fraisée M4 x 10 mm

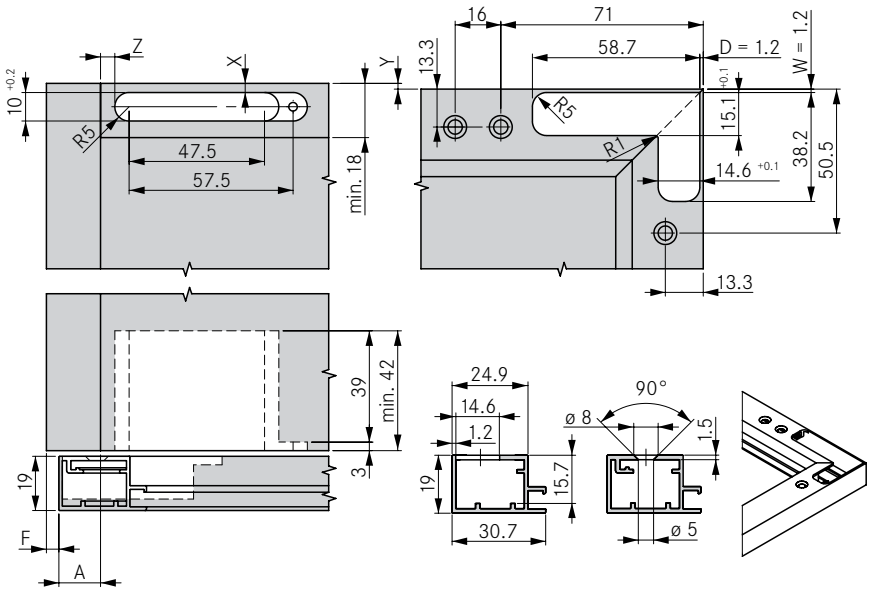

Toutes les dimensions sans tolérance ± 0,1 / jeu minimal (F) = 0,2

Recouvrement de porte en haut/en bas

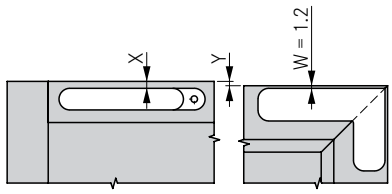

X = W + Y + 1.4
Y = X - W - 1.4
W = X - Y - 1.4

Découpe de verre

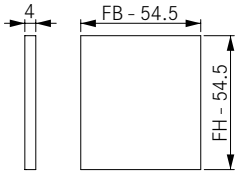

FB = largeur de la façade / FH = hauteur de la façade

RECOUVREMENT DE PORTE LATÉRAL

Recouvrement de porte (A)	D					
	1,2					
17,0	2,6					
16,0	3,6					
15,0	4,6					
14,0	5,6					
13,0	6,6					
12,0	7,6					
11,0	8,6					
	Z (Z = 18,4 + D - A)					

REMARQUES

Pour les portes lourdes jusqu'à 17 kg, nous recommandons une épaisseur de caisson d'au moins 22 mm.

TIPMATIC

Pour portes en bois/à cadre en aluminium et portes verre/miroir sans poignée

- Ouverture des portes par effleurement de la façade, angle d'ouverture agréable
- Compatibilité avec toutes les charnières sans fermeture automatique
- Grande zone de capture de l'aimant, fermeture fiable des portes
- Compensation du jeu de façade de 2,5 à 5,5 mm par réglage intégré de la profondeur de manière autobloquante et sans outil
- Montage à l'avant du caisson ou à l'aide d'une plaque d'adaptation

INFORMATIONS DE COMMANDE

Tipmatic Pin	A visser	Couleur	Article N°
• Cache pour bord de perçage 1 mm • Perçage en façade • Plastique : gris platine (RAL 7036) / noir (RAL 9005) • avec plaque à coller, plaque à visser et vis	min. 60 10	Gris platine (RAL 7036)	**F069**135**396**
		Noir (RAL 9005)	**F069**135**338**

Adaptateur cruciforme	A visser	Article N°
• Convient aux pas de perçage 28 mm et 37 mm • Fixation par eurovis spéciales (Ø 6,3 x 13,5 mm) ou vis à agglomérés (Ø 3,5 x 13) • Plastique RAL 7035, gris clair	37 (28) 32 Ø 3,5 x 13 Ø 6,3x13,5	**F069**063**310**

Plaque d'adaptation à butée	A visser	Article N°
• Pour un équipement ultérieur rapide • Fixation par vis à agglomérés (Ø 3,5 x 13 mm) • Plastique RAL 7035, gris clair	9.5 32 Ø 3.5 x 13	**F069**073**697**

Plaque d'adaptation linéaire	A visser	Article N°
• Solution design, également adaptée aux portes encastrées • Fixation par vis à agglomérés (Ø 3,5 x 13 mm) • Plastique RAL 7035, gris clair	17 32 Ø 3.5 x 13	**F069**073**696**

RENVOIS AUX PAGES

Tiomos	8	Conseils de montage	92		
Tiomos série M	47				
Tiomos H	81				

Pour les unités d'emballage, veuillez vous adresser exclusivement à votre partenaire commercial.

INSTRUCTIONS DE PLANIFICATION ET DE MONTAGE

Tipmatic Pin

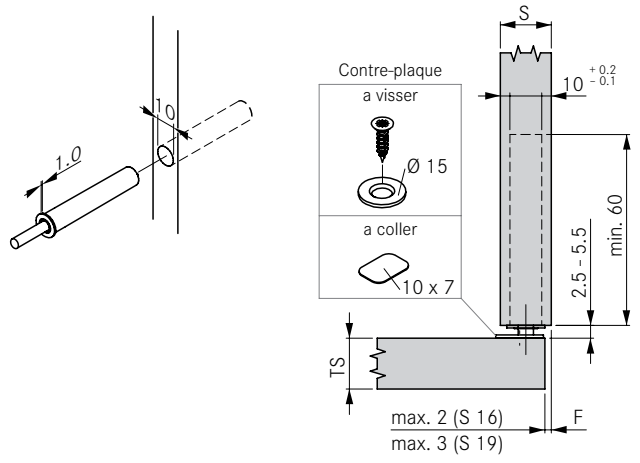

Montage en façade

Adaptateur cruciforme

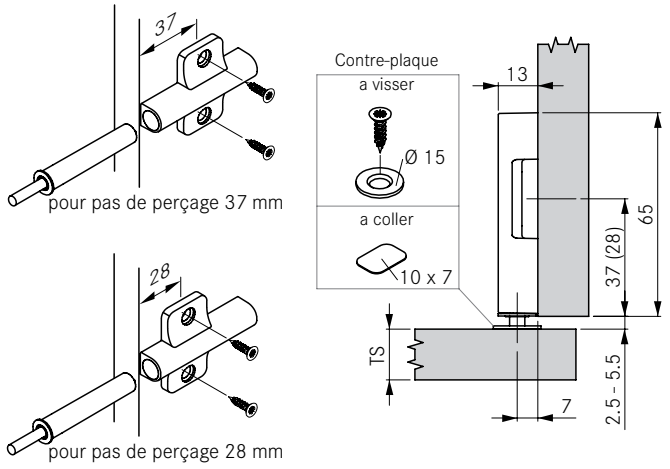

Montage avec plaques d'adaptation

Plaque d'adaptation linéaire à encastrer

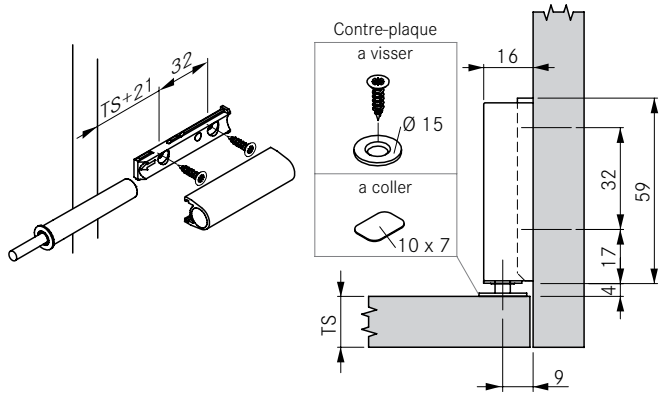

Montage avec plaques d'adaptation

Plaque d'adaptation linéaire en applique

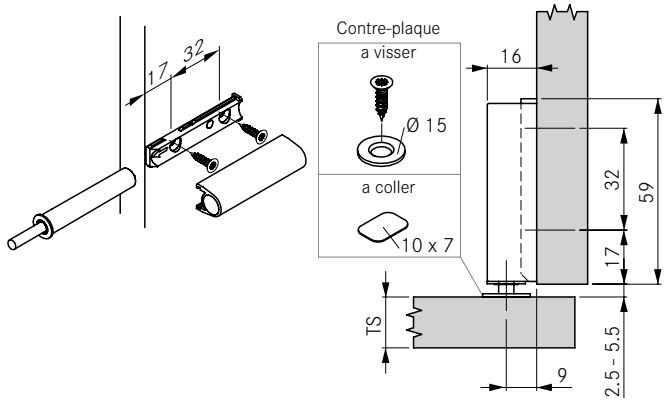

Montage avec plaques d'adaptation

Plaque d'adaptation à butée

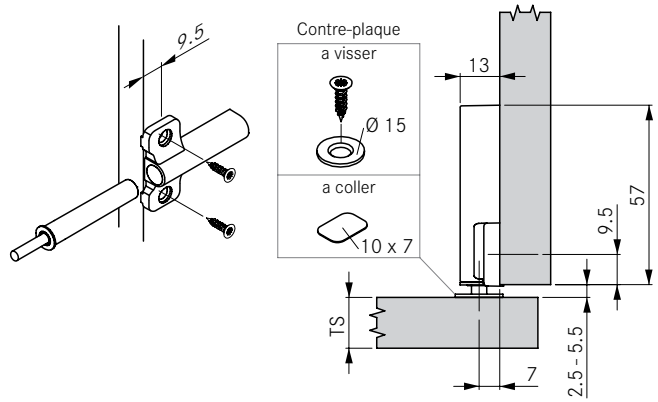

Montage avec plaques d'adaptation

LÉGENDE

F	Jeu
S	Panneau latéral du caisson
TS	Epaisseur de porte

TIPMATIC PLUS

Pour portes de meuble sans poignée

- Ouverture des portes par effleurement de la façade, angle d'ouverture agréable
- Compatibilité avec toutes les charnières à ouverture automatique
- Grande zone de capture de l'aimant, fermeture fiable des portes
- Montage à l'avant du caisson ou à l'aide d'une plaque d'adaptation

INFORMATIONS DE COMMANDE

Tipmatic Plus Pin		A visser	Article N°
• Cache pour bord de perçage 1 mm • Perçage en façade • Plastique RAL 7035, gris clair • avec plaque à coller, plaque à visser et vis	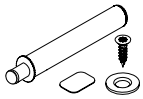	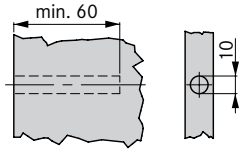	**F069135061**

Adaptateur cruciforme		A visser	Article N°
• Convient aux pas de perçage 28 mm et 37 mm • Fixation par eurovis spéciales (Ø 6,3 x 13,5 mm) ou vis à agglomérés (Ø 3,5 x 13) • Plastique RAL 7035, gris clair	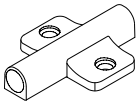	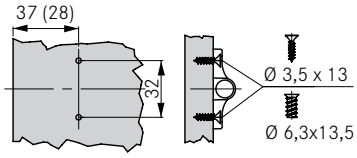	**F069063310**

Plaque d'adaptation à butée		A visser	Article N°
• Avec une aide au positionnement pour un montage ultérieur rapide • Fixation par vis à agglomérés (Ø 3,5 x 13 mm) • Plastique RAL 7035, gris clair	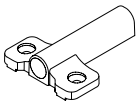	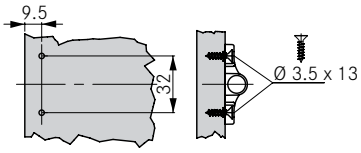	**F069073697**

Plaque d'adaptation linéaire		A visser	Article N°
• Solution design, également adaptée aux portes encastrées • Fixation par vis à agglomérés (Ø 3,5 x 13 mm) • Plastique RAL 7035, gris clair	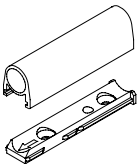	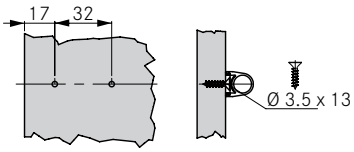	**F069073696**

RENVOIS AUX PAGES

Tiomos	8	Conseils de montage	92		
Tiomos série M	47				
Tiomos H	81				

Pour les unités d'emballage, veuillez vous adresser exclusivement à votre partenaire commercial.

INSTRUCTIONS DE PLANIFICATION ET DE MONTAGE

Tipmatic Plus Pin

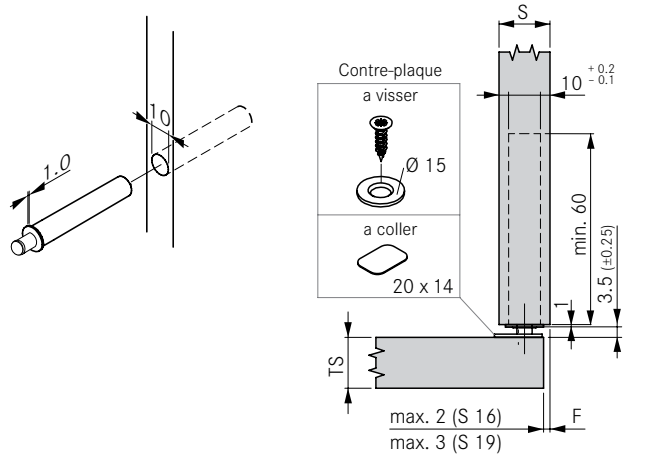

Montage en façade

Adaptateur cruciforme

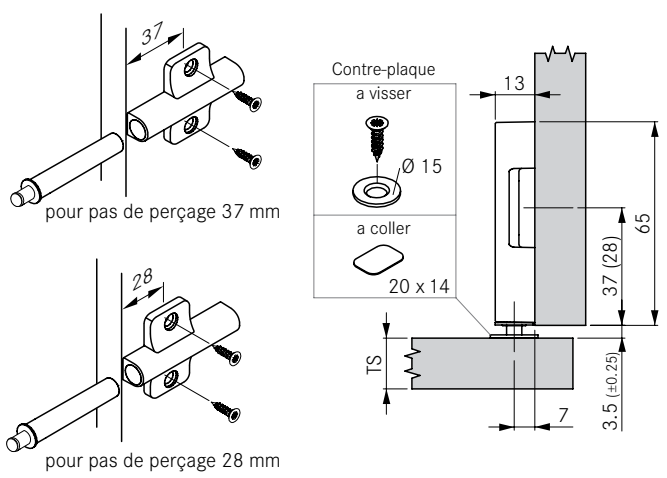

Montage avec plaques d'adaptation

Plaque d'adaptation linéaire à encastrer

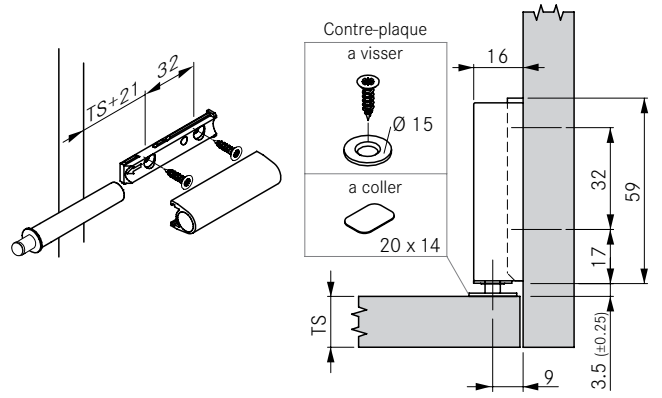

Montage avec plaques d'adaptation

Plaque d'adaptation à butée

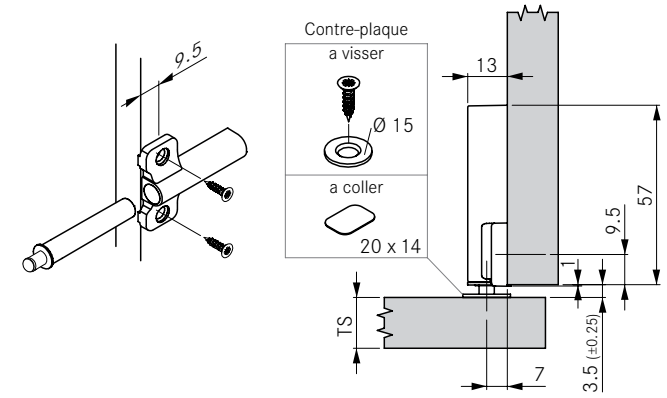

Montage avec plaques d'adaptation

REMARQUE

Avant de coller la contre-plaque, s'assurer que la surface de fixation est propre, sèche et exempte de graisse.

LÉGENDE

F	Jeu
S	Panneau latéral du caisson
TS	Epaisseur de porte

CONSEILS DE MONTAGE

Toutes les mesures en millimètres

Emplacements de montage recommandés

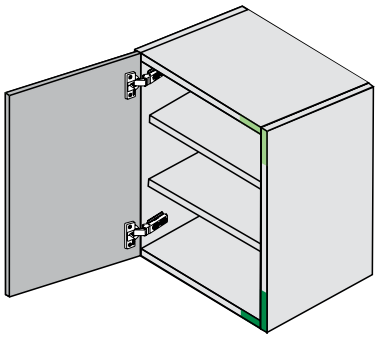

Emplacement dans l'angle supérieur par rapport à la charnière de l'élément bas

Emplacement dans l'angle inférieur par rapport à la charnière de l'élément haut

Remarque générale concernant l'emplacement de montage :
L'élément Tipmatic se monte en face de la charnière, soit par un perçage en façade du caisson du meuble, soit à l'aide de nos différents adaptateurs.

Compensation du jeu de façade (Tipmatic Pin)

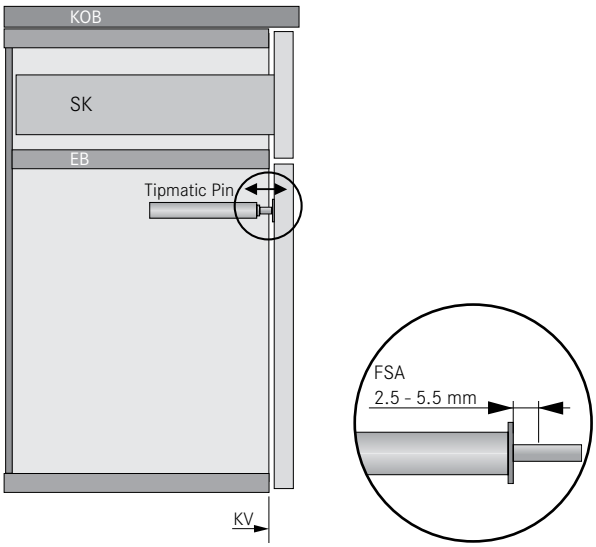

Compensation du jeu de façade avec réglage de la profondeur intégré et sans outil :
Le jeu de façade peut être adapté au tiroir Tipmatic.

RENVOIS AUX PAGES

Tipmatic	88
Tipmatic Plus	90

Pour les unités d'emballage, veuillez vous adresser exclusivement à votre partenaire commercial.

LÉGENDE

EB	Tablettes
FSA	Compensation du jeu de façade
KOB	Plafond du caisson
KV	Chant avant caisson
SK	Tiroir

Le système de charnières NEXIS est polyvalent et offre tout ce qu'il faut pour l'ouverture et la fermeture de portes.

série nexis.

NE La série Nexis, avec ses multiples modèles, couvre les configurations les plus diverses dans l'univers du mobilier de cuisine, de salle de bains et de séjour.

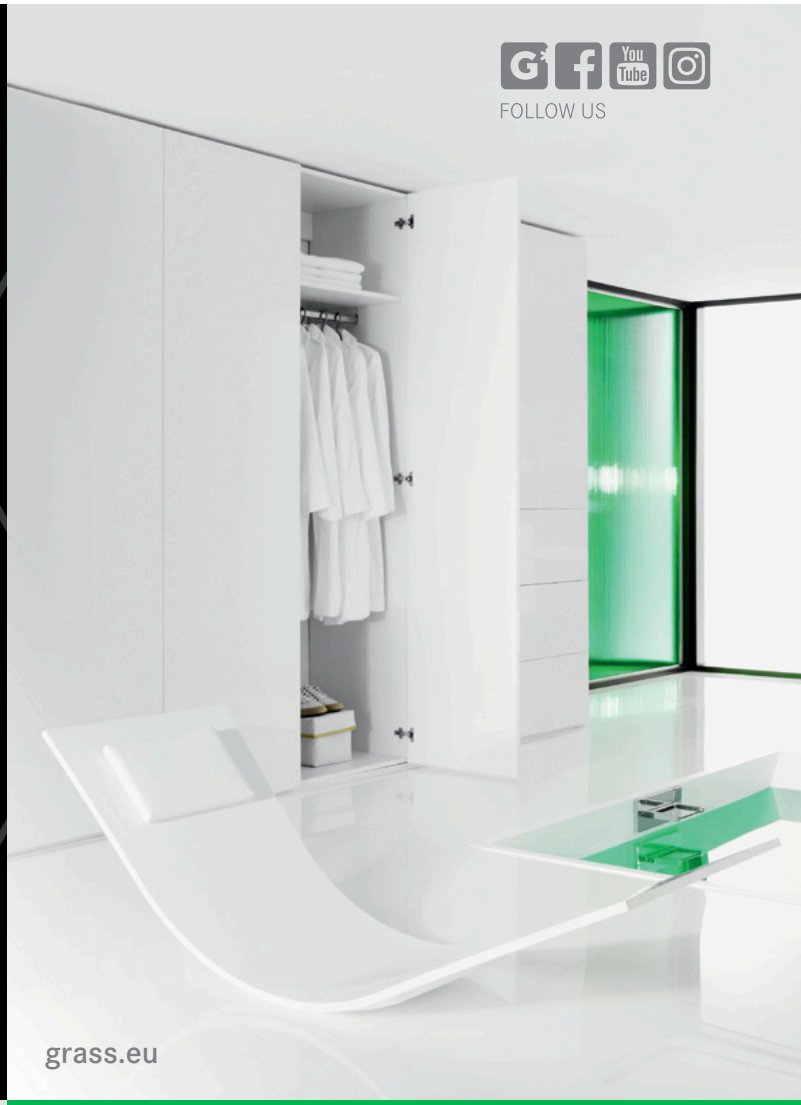

Le confort est une question de technique :
Soft-close, le système de freinage à charnière unique en son genre, freine doucement le mouvement et ferme délicatement et sans bruit la porte du meuble. Confortable, silencieux et modifiable à tout moment.

Systèmes de charnières Nexis. Utilisation fonctionnelle et fiabilité au quotidien.

Motion Design
Made in Germany.

Nexis
Systèmes de charnières

Le système de charnières NEXIS est polyvalent et offre tout ce qu'il faut pour l'ouverture et la fermeture de portes. Des systèmes d'ouverture et de fermeture parfaitement harmonisés en matière de design, de qualité d'usinage, de fonctionnalité et de confort d'utilisation.

Nexis Impresso 97

Charnières pour le montage rapide sans outil.
Bien sûr, avec la technologie Click-on.

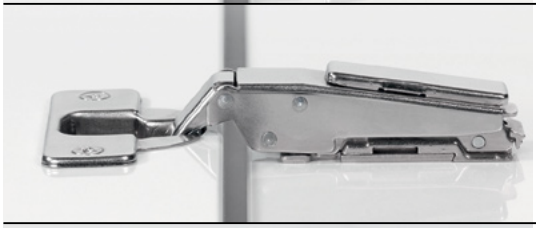

Nexis Click-on 112

Charnières à montage rapide dotées
de la technologie Click-on sans outil côté caisson.

Nexis Slide-on 175

Charnières dotées de la technique
d'emboîtement classique. Fiabilité pour
de longues années d'utilisation quotidienne.

Charnières fonctionnelles pour un montage rapide sans outil.

nexis impresso.

grass.eu

FOLLOW US

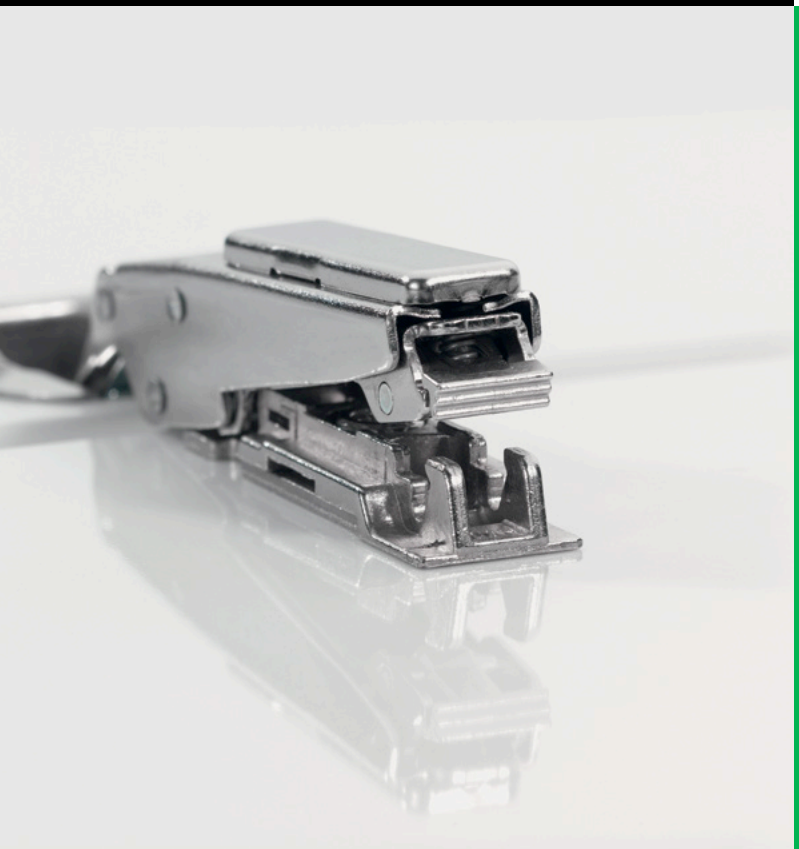

La technologie éprouvée Click-on dans le bras de la charnière permet la fixation sans outil des charnières Impresso sur le corps de meuble. Une pression du doigt suffit pour bien enclencher la charnière, avec un "clic" audible, sur la plaque de montage. Et la charnière se démonte de la plaque de montage Click-on par un déverrouillage aisé.

Nexis Impresso.
Grâce à la force et à la forme du logement de charnière, Nexis Impresso est solidement fixé et sécurisé dans les matériaux de porte.

QUALITÄTS-ZERTIFIKAT
LGA

Nexis Impresso
Systèmes de charnières

Montage rapide, sans outil,
pour de multiples cas de figure.

Angle d'ouverture		Description du produit	en applique totale	en semi-applique	à encastrer	Page
100°		**Nexis Impresso 04** • Valeurs de jeux optimales jusqu'à 24 mm d'épaisseur de porte • Convient également aux portes post-formées • Compatible Soft-close	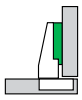	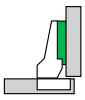	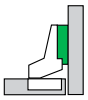	98
110°		**Nexis Impresso 22** • Profondeur de boîtier 11,5 mm • Convient également aux portes post-formées • Compatible Soft-close			–	100
125°		**Nexis Impresso 29** • Confort d'accès au meuble • Compatible Soft-close		–	–	102
170°		**Nexis Impresso 65** • Convient également aux portes post-formées • Retrait zéro • Compatible Soft-close	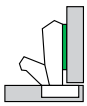	–	–	104

Plaques de montage Nexis Impresso	146
Accessoires (caches, limiteurs d'angle d'ouverture)	154
Informations techniques	156
Système d'amortissement Soft-close	106
Tipmatic Pin pour une ouverture sans poignée	168
Technique de transformation	225
Aides à l'usinage	230

NEXIS IMPRESSO 04

Charnière 100° (épaisseurs de porte jusqu'à 24 mm)

- Angle d'ouverture de 100°
- Valeurs de jeux optimales pour des portes jusqu'à 24 mm d'épaisseur
- Compatible Soft-close
- Avec une faible profondeur de boîtier (11,5 mm), convient également aux portes post-formées
- Réglage 3D avec plaque de montage correspondante

INFORMATIONS DE COMMANDE

Recouvrement de la porte		Matériau		Coude	Avec ressort	Article N°	
		Boîtier	Bras			Impresso sans outil	
en applique totale		Zamak, nickelé	Acier, nickelé	0	■	**F014072504**	
en semi-applique		Zamak, nickelé	Acier, nickelé	8	■	**F014072567**	
à encastrer		Zamak, nickelé	Acier, nickelé	15	■	**F014072507**	

CACHES

	Désignation	Coude	Impression/ Estampage	Article N°
	Cache pour bras de charnière, acier, court, nickelé, non imprimé, compatible Soft-close	-2/0	sur demande	**F069073570**
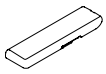	Cache pour bras de charnière, acier, ouvert, nickelé, non imprimé, compatible Soft-close	8/15	sur demande	**F069073669**

ACCESSOIRES

	Désignation	Article N°
	Soft-close Pin	**F069066528**
	Set Soft-close Impresso	**F069073728**

	Désignation	Article N°

RENVOIS AUX PAGES

Plaques de montage Nexis Impresso	146	Soft-close	106		
Accessoires	154	Technique de transformation	225		
Informations techniques	156	Aides à l'usinage	230		

Pour les unités d'emballage, veuillez vous adresser exclusivement à votre partenaire commercial.

INSTRUCTIONS DE PLANIFICATION

Toutes les dimensions sont indiquées en millimètres

en applique totale — K0

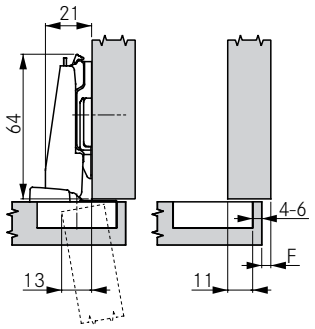

Hauteur de plaque de montage 2

Recouvrement de la porte	Distance de boîtier 0					
	4	5	6			
19			0			
18		0				
17	0		2			
16		2	3			
15	2	3	4			
14	3	4				
13	4					
	Hauteur de plaque de montage					

en semi-applique — K8

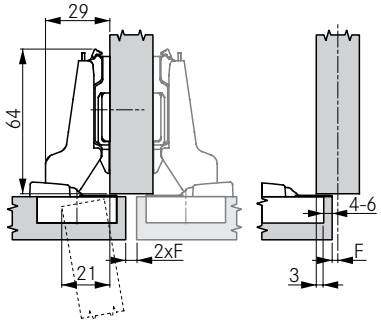

Hauteur de plaque de montage 2

Recouvrement de la porte	Distance de boîtier 8					
	4	5	6			
11			0			
10		0				
9	0		2			
8		2	3			
7	2	3	4			
6	3	4				
5	4					
	Hauteur de plaque de montage					

à encastrer — K15

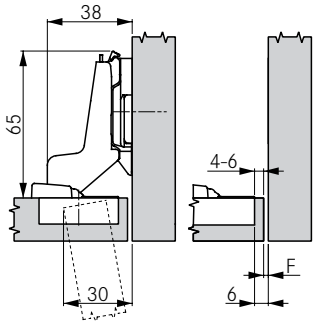

Hauteur de plaque de montage 4

Jeu de la porte	Distance de boîtier 15					
	4	5	6			
0	2	3	4			
1	3	4				
2	4					
	Hauteur de plaque de montage					

ESPACE MINIMUM

Epaisseur de porte	Distance de boîtier					
	4	5	6			
16	0,7	0,7	0,7			
18	0,7	0,7	0,7			
19	0,7	0,7	0,7			
20	0,7	0,7	0,7			
22	0,7	0,7	0,8			
24	0,7	0,7	1,1			
	Espace minimum					

JEU MINIMUM

Epaisseur de porte	Distance de boîtier					
	4	5	6			
16	0,6	0,6	0,6			
18	0,9	0,9	0,9			
19	1,1	1,1	1,1			
20	1,4	1,4	1,4			
22	1,9	1,9	1,9			
24	2,5	2,5	2,5			
	Jeu minimum (F)					

REMARQUES

L'espace minimum est l'espace entre le devant du caisson et l'arrière de la porte lorsqu'elle est fermée. Cela permet l'ouverture de la porte sans collision.

Attention : les valeurs de jeux ont été calculées sur la base d'une arête de porte arrondie de 1 mm (R=1 mm) !

Cote des charnières et calcul des jeux en usine.

Nous recommandons un essai de montage.

SCHÉMAS DE PERÇAGE

Schéma de perçage combiné 48/9 et 45/9,5

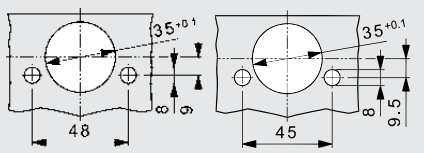

DIMENSIONS BOÎTIER

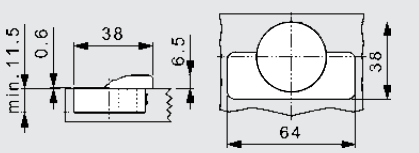

NEXIS IMPRESSO 22

Charnière 110° (épaisseurs de porte jusqu'à 20 mm)

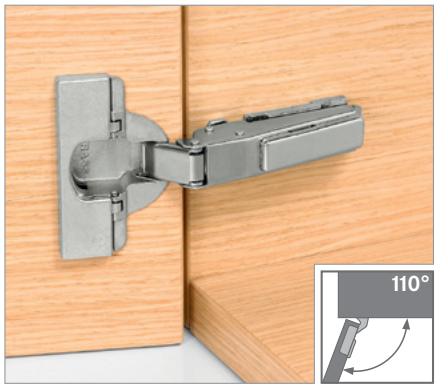

- Angle d'ouverture de 110°
- Compatible Soft-close
- Avec une faible profondeur de boîtier (11,5 mm), convient également aux portes post-formées
- Convient à toutes les portes standard jusqu'à une épaisseur de 20 mm
- Réglage 3D avec plaque de montage correspondante

Disponible en 2 versions :

- Avec fermeture automatique (ressort)
- Sans fermeture automatique (ressort) pour l'utilisation de Tipmatic

INFORMATIONS DE COMMANDE

Recouvrement de la porte		Matériau		Coude	Avec ressort	Article N°	
		Boîtier	Bras			Impresso sans outil	
en applique totale		Zamak, nickelé	Acier, nickelé	0	■	**F014072520**	
en semi-applique		Zamak, nickelé	Acier, nickelé	8	■	**F014072522**	
					–	–	

CACHES

	Désignation	Coude	Impression/ Estampage	Article N°
	Cache pour bras de charnière, acier, court, nickelé, non imprimé, compatible Soft-close	0	sur demande	**F069073570**
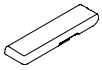	Cache pour bras de charnière, acier, ouvert, nickelé, non imprimé, compatible Soft-close	8	sur demande	**F069073669**

ACCESSOIRES

	Désignation	Article N°
	Soft-close Pin	**F069066528**
	Set Soft-close Impresso	**F069073728**

	Désignation	Article N°
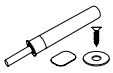	Tipmatic Pin pour portes à cadre en bois et à cadre alu, gris platine	**F069135396**
	Tipmatic Plus Pin pour portes de meuble sans poignée, gris clair	**F069135061**

RENVOIS AUX PAGES

Plaques de montage Nexis Impresso	146	Soft-close	106	Aides à l'usinage	230
Accessoires	154	Tipmatic	168		
Informations techniques	156	Technique de transformation	225		

Pour les unités d'emballage, veuillez vous adresser exclusivement à votre partenaire commercial.

INSTRUCTIONS DE PLANIFICATION

Toutes les dimensions sont indiquées en millimètres

en applique totale — K0

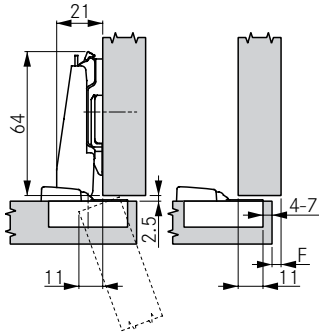

Hauteur de plaque de montage 2

Recouvrement de la porte \ Distance de boîtier	4	5	6	7		
20				0		
19			0			
18		0		2		
17	0		2	3		
16		2	3	4		
15	2	3	4			
14	3	4				
13	4					
Hauteur de plaque de montage						

en semi-applique — K8

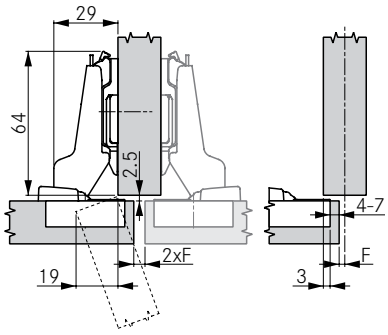

Hauteur de plaque de montage 2

Recouvrement de la porte \ Distance de boîtier	4	5	6	7		
12				0		
11			0			
10		0		2		
9	0		2	3		
8		2	3	4		
7	2	3	4			
6	3	4				
5	4					
Hauteur de plaque de montage						

ESPACE MINIMUM

Epaisseur de porte \ Distance de boîtier	4	5	6	7		
16	0,7	1,6	2,6	3,6		
18	1,2	2,2	3,2	4,2		
19	1,5	2,5	3,5	4,5		
20	1,8	2,8	3,8	4,8		
22	2,4	3,4	4,4	5,4		
Espace minimum						

JEU MINIMUM

Epaisseur de porte \ Distance de boîtier	4	5	6	7		
16	0,5	0,5	0,5	0,5		
18	1,0	1,0	1,0	1,0		
19	1,2	1,2	1,2	1,2		
20	1,5	1,5	1,5	1,5		
22	3,7	2,8	2,1	2,1		
Jeu minimum (F)						

REMARQUES

L'espace minimum est l'espace entre le devant du caisson et l'arrière de la porte lorsqu'elle est fermée. Cela permet l'ouverture de la porte sans collision.

Attention : les valeurs de jeux ont été calculées sur la base d'une arête de porte arrondie de 1 mm (R=1 mm) !

Cote des charnières et calcul des jeux en usine.

Nous recommandons un essai de montage.

SCHÉMAS DE PERÇAGE

Schéma de perçage combiné 48/9 et 45/9,5

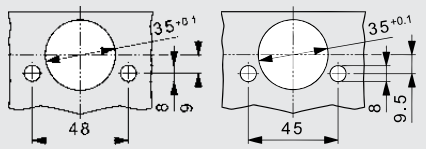

DIMENSIONS BOÎTIER

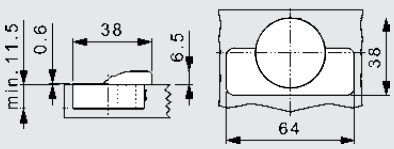

NEXIS IMPRESSO 29

Charnière 125° (épaisseurs de porte jusqu'à 19 mm)

- Angle d'ouverture de 125°
- Compatible Soft-close
- Valeurs de jeux optimales pour des portes jusqu'à 19 mm d'épaisseur
- Avec fermeture automatique (ressort)
- Réglage 3D avec plaque de montage correspondante

INFORMATIONS DE COMMANDE

Recouvrement de la porte		Matériau		Coude	Avec ressort	Article N°	
		Boîtier	Bras			Impresso sans outil	
en applique totale		Zamak, nickelé	Acier, nickelé	0	■	**F014**072**524**	

CACHES

	Désignation	Coude	Impression/ Estampage	Article N°
	Cache pour bras de charnière, acier, court, nickelé, non imprimé, compatible Soft-close	0	sur demande	**F069**073**570**
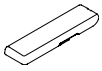	Cache pour bras de charnière, acier, ouvert, nickelé, non imprimé, compatible Soft-close	8	sur demande	**F069**073**669**

ACCESSOIRES

	Désignation	Article N°
	Soft-close Pin	**F069**066**528**
	Set Soft-close Impresso	**F069**073**728**

	Désignation	Article N°

RENVOIS AUX PAGES

Plaques de montage Nexis Impresso	146	Soft-close	106	Aides à l'usinage	230
Accessoires	154	Tipmatic	168		
Informations techniques	156	Technique de transformation	225		

Pour les unités d'emballage, veuillez vous adresser exclusivement à votre partenaire commercial.

INSTRUCTIONS DE PLANIFICATION

Toutes les dimensions sont indiquées en millimètres

en applique totale — K0

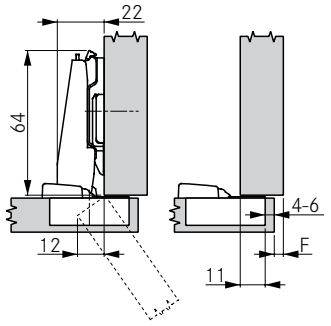

Hauteur de plaque de montage 2

Recouvrement de la porte	Distance de boîtier 4	5	6			
19			0			
18		0				
17	0		2			
16		2	3			
15	2	3	4			
14	3	4				
13	4					
	Hauteur de plaque de montage					

ESPACE MINIMUM

Epaisseur de porte	Distance de boîtier 4	5	6			
16	1,0	1,8	2,6			
18	2,1	2,9	3,7			
19	2,7	3,5	4,3			
20	3,2	4,0	4,8			
	Espace minimum					

JEU MINIMUM

Epaisseur de porte	Distance de boîtier 4	5	6			
16	1,9	1,9	1,9			
18	2,6	2,5	2,5			
19	3,6	3,0	2,9			
20	5,5	4,5	3,5			
	Jeu minimum (F)					

REMARQUES

L'espace minimum est l'espace entre le devant du caisson et l'arrière de la porte lorsqu'elle est fermée. Cela permet l'ouverture de la porte sans collision.

Attention : les valeurs de jeux ont été calculées sur la base d'une arête de porte arrondie de 1 mm (R=1 mm) !

Cote des charnières et calcul des jeux en usine.

Nous recommandons un essai de montage.

SCHÉMAS DE PERÇAGE

Schéma de perçage combiné 48/9 et 45/9,5

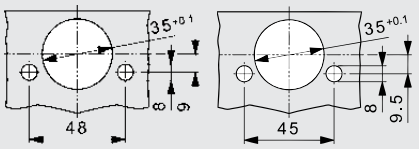

DIMENSIONS BOÎTIER

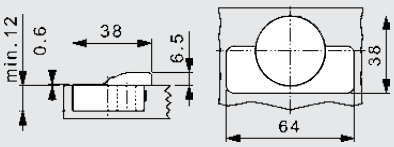

NEXIS IMPRESSO 65

Charnière grand angle 170° (épaisseurs de porte jusqu'à 26 mm)

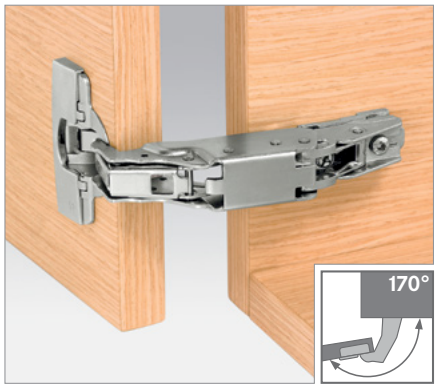

- Angle d'ouverture de 170°
- Compatible Soft-close
- Valeurs de jeux optimales pour des portes jusqu'à 26 mm d'épaisseur
- Avec une faible profondeur de boîtier (11 mm), convient également aux portes post formées
- Retrait zéro pour une porte ouverte à 90°
- Protection doigts
- Réglage 3D avec plaque de montage correspondante

INFORMATIONS DE COMMANDE

Recouvrement de la porte		Matériau		Coude	Avec ressort	Article N°	
		Boîtier	Bras			Impresso sans outil	
en applique totale	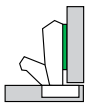	Zamak, nickelé	Zamak, nickelé	0	■	**F014**072**530**	

ACCESSOIRES

	Désignation	Article N°
	Limiteur d'angle d'ouverture 120° plastique, noir	**F069**073**401**
	Kit Soft-close 170°	**F069**073**729**

	Désignation	Article N°

RENVOIS AUX PAGES

Plaques de montage Nexis Impresso	146	Soft-close 170°	108		
Accessoires	154	Technique de transformation	225		
Informations techniques	156	Aides à l'usinage	230		

Pour les unités d'emballage, veuillez vous adresser exclusivement à votre partenaire commercial.

INSTRUCTIONS DE PLANIFICATION

Toutes les dimensions sont indiquées en millimètres

en applique totale — K0

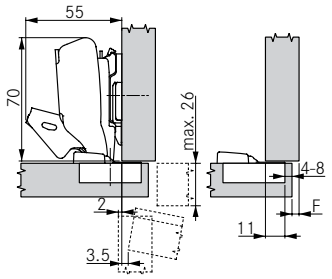

Hauteur de plaque de montage 2

Recouvrement de la porte	0	Distance de boîtier 4	5	6	7	8
	21					0
	20				0	
	19			0		2
	18		0		2	3
	17	0		2	3	4
	16		2	3	4	
	15	2	3	4		
	14	3	4			
	13	4				
		Hauteur de plaque de montage				

à encastrer — K0

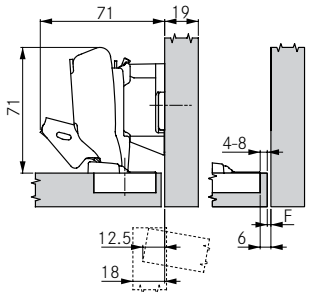

Pose encastrée

Avec un coude 0, une distance du boîtier de 4 mm et une plaque de montage de hauteur 18, il est possible d'obtenir un montage encastré.

Utiliser un limiteur d'angle d'ouverture de 120°.

Pose en onglet — K0

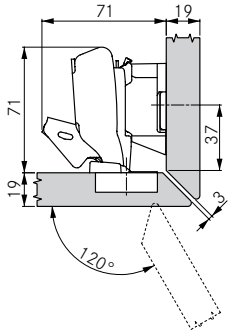

Pose en onglet

Avec un coude 0, une distance du boîtier de 3 mm et une plaque de montage de hauteur 18, il est possible d'obtenir un montage en onglet.

Utiliser un limiteur d'angle d'ouverture de 120°.

RETRAIT ZÉRO

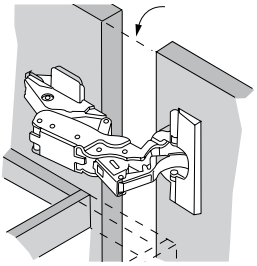

Retrait zéro pour tiroirs intérieurs.

Avec un coude 0 et une plaque de montage de hauteur 0, la porte arrive au ras du caisson en position d'ouverture à 90°.

ESPACE MINIMUM

Epaisseur de porte	Distance de boîtier 4	5	6	8
16	0,7	0,7	0,7	0,7
18	0,7	0,7	0,7	0,7
19	0,7	0,7	0,7	0,7
20	0,7	0,7	0,7	0,7
22	0,7	0,7	0,7	0,7
23	0,7	0,7	0,7	0,7
24	0,7	0,7	0,7	0,7
25	0,7	0,7	0,7	0,7
26	0,7	0,7	0,7	0,7
	Espace minimum			

JEU MINIMUM

Epaisseur de porte	Distance de boîtier 4	5	6	7	8
16	0,0	0,0	0,0	0,0	0,0
18	0,0	0,0	0,0	0,0	0,0
19	0,0	0,0	0,0	0,0	0,0
20	0,0	0,0	0,0	0,0	0,0
22	0,0	0,0	0,0	0,0	0,0
23	0,0	0,0	0,0	0,0	0,0
24	0,7	0,7	0,7	1,8	2,0
25	6,5	6,0	5,5	4,8	4,0
26	9,5	8,5	7,5	6,5	5,5
	Jeu minimum (F)				

REMARQUES

L'espace minimum est l'espace entre le devant du caisson et l'arrière de la porte lorsqu'elle est fermée. Cela permet l'ouverture de la porte sans collision.

Attention : les valeurs de jeux ont été calculées sur la base d'une arête de porte arrondie de 1 mm (R=1 mm) !

Cote des charnières et calcul des jeux en usine.

Nous recommandons un essai de montage.

SCHÉMAS DE PERÇAGE

Schéma de perçage combiné 48/9 et 45/9,5

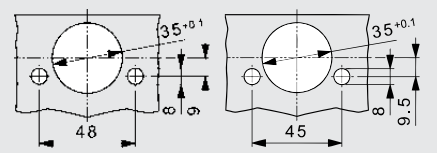

DIMENSIONS BOÎTIER

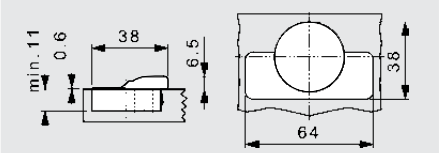

SOFT-CLOSE IMPRESSO

Pour charnières Nexis Impresso 95°, 100°, 110° et 125°

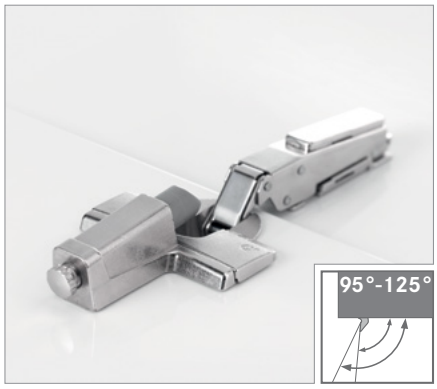

- Montage sans outil – équipement ultérieur possible
- Pas de trous supplémentaires à effectuer sur le caisson ou la porte
- Réglage individuel de la puissance d'amortissement
- Système d'amortissement pour les charnières de la gamme Nexis Impresso

INFORMATIONS DE COMMANDE

Set Soft-close Impresso		Article N°
1 kit comprend : • 1 adaptateur Soft-close Impresso pour charnières Nexis Impresso • 1 amortisseur Soft-close • 2 caches	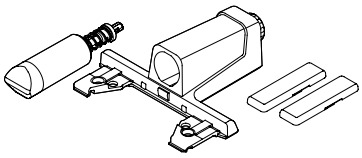	**F069**073**728**

CACHES

	Désignation	Coude	Impression/ Estampage	Article N°
	Cache pour bras de charnière, acier, court, nickelé, non imprimé, compatible Soft-close	0	sur demande	**F069**073**570**
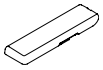	Cache pour bras de charnière, acier, ouvert, nickelé, non imprimé, compatible Soft-close	8/15	sur demande	**F069**073**669**

RENVOIS AUX PAGES

Nexis Impresso	97

Pour les unités d'emballage, veuillez vous adresser exclusivement à votre partenaire commercial.

INSTRUCTIONS DE PLANIFICATION

Toutes les dimensions sont indiquées en millimètres

Dimensions

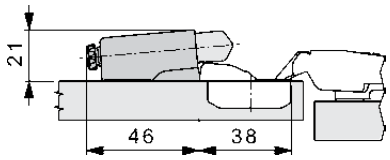

Emplacement de montage pour Soft-close Impresso

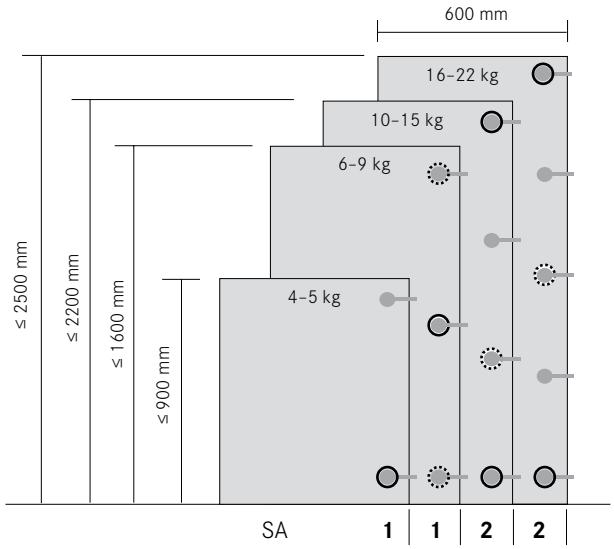

Emplacement de montage recommandé pour Soft-close Impresso
Emplacement de montage pour Soft-close Impresso supplémentaire (si nécessaire)

Montage

1

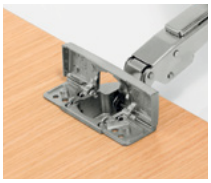

2

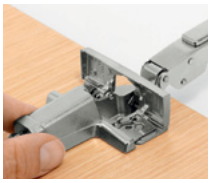

3

4

5

6

Soft-close Impresso - utilisation simple et rapide

1 Démonter la porte du meuble et ouvrir le couvercle du boîtier de charnière.
2 Positionner l'adaptateur Soft-close Impresso sur les deux ergots de fixation du boîtier sans forcer, l'ajuster, puis l'enfoncer.
3 Abaisser complètement le couvercle du boîtier de charnière. L'adaptateur doit reposer bien à plat sur la porte.
4 Introduire l'amortisseur, côté plat vers le bas, à fond dans l'orifice de l'adaptateur.
5 Remettre la porte en place et ajuster le cas échéant la puissance d'amortissement via la vis de réglage.
6 S'il n'est pas déjà monté, fixer le cache bras court (fourni).

REMARQUES

Les ferrures de meuble doivent être utilisées conformément aux directives de GRASS spécifiées dans la documentation en vigueur, sans quoi aucune responsabilité ne pourra être imputée au fabricant.

Pour obtenir de plus amples renseignements sur la pose et le montage, vous pouvez prendre directement contact avec nos usines.

Merci pour votre compréhension.

LÉGENDE

SA	**Nombre de charnières**

170° SOFT-CLOSE

Pour charnières Nexis grand angle 170°

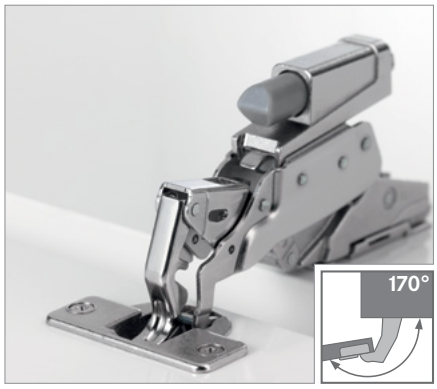

- Pour charnières grand angle 170° Nexis Impresso, Nexis Click-on et Nexis Slide-on
- Montage sans outil – équipement ultérieur possible
- Pas de trous supplémentaires à effectuer sur le caisson ou la porte
- Réglage individuel de la puissance d'amortissement

INFORMATIONS DE COMMANDE

Soft-close 170°		Article N°
• Adaptateur Soft-close pour charnières grand angle 170° Nexis Impresso, Nexis Click-on et Slide-on avec amortisseur Soft-close prémonté	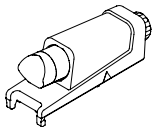	**F069**073**729**

RENVOIS AUX PAGES

Nexis Impresso	97

Pour les unités d'emballage, veuillez vous adresser exclusivement à votre partenaire commercial.

INSTRUCTIONS DE PLANIFICATION

Toutes les dimensions sont indiquées en millimètres

Dimensions

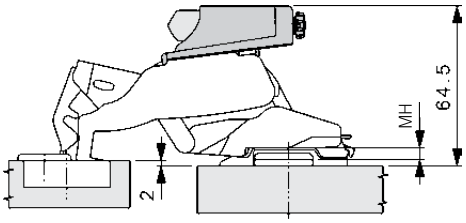

Dessins avec hauteur de plaque de montage 2

Emplacement de montage pour Soft-close 170°

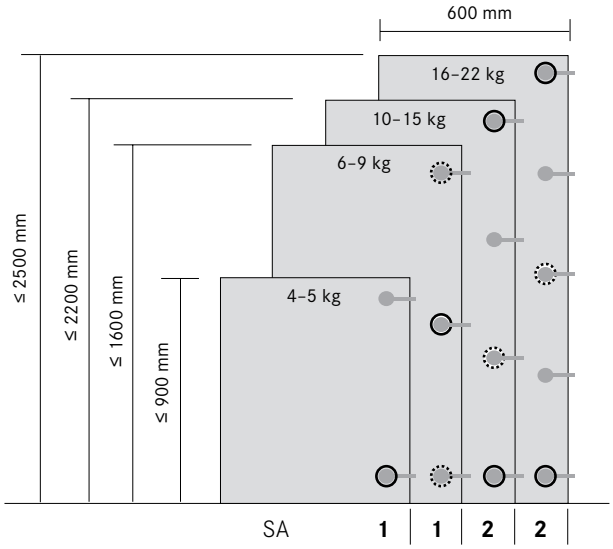

Emplacement de montage recommandé pour Soft-close 170°
Emplacement de montage pour Soft-close 170° supplémentaire (si nécessaire)

Montage

1

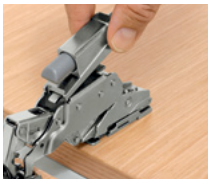

2

Soft-close 170° - utilisation simple et rapide

1 Engager l'adaptateur Soft-close 170° avec les deux petits crochets sur la face inférieure dans les encoches du bras de charnière en l'inclinant légèrement.
2 Appuyer sur l'adaptateur jusqu'à ce que ce dernier s'enclenche (clic).

REMARQUES

Les ferrures de meuble doivent être utilisées conformément aux directives de GRASS spécifiées dans la documentation en vigueur, sans quoi aucune responsabilité ne pourra être imputée au fabricant.

Pour obtenir de plus amples renseignements sur la pose et le montage, vous pouvez prendre directement contact avec nos usines.

Merci pour votre compréhension.

LÉGENDE

MH	Hauteur de plaque de montage
SA	Nombre de charnières

SOFT-CLOSE PIN

Amortisseur à air pour portes

- Convient aux portes de toutes dimensions, de toutes formes, et à tous les matériaux
- Equipement ultérieur possible
- Montage par perçage ou à l'aide d'une plaque d'adaptation

INFORMATIONS DE COMMANDE

Soft-close Pin		A visser	Article N°
• Perçage en façade • Pour solutions esthétiques • Boîtier : plastique, anthracite • Piston : gris clair	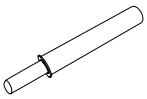	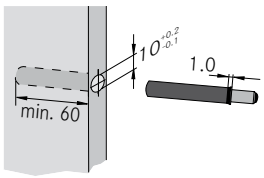	**F069066528**

Adaptateur cruciforme		Pour eurovis	Article N°
• Convient aux pas de perçage 28 mm et 37 mm • Fixation par eurovis (6,3 x 13,5) • Plastique, gris clair	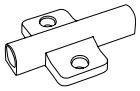	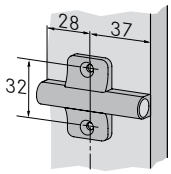	**F069063310**

Plaque d'adaptation à butée		A visser	Article N°
• Pour un équipement ultérieur rapide • Fixation par vis à bois (3,5 x 13) • Plastique, gris clair	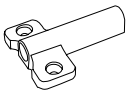	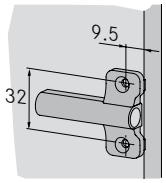	**F069073697**

Plaque d'adaptation linéaire		A visser	Article N°
• Solution design – également adaptée aux portes encastrées • Fixation par vis à bois (3,5 x 13) • Plastique, gris clair	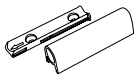	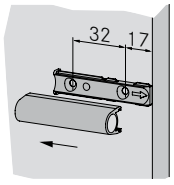	**F069073696**

RENVOIS AUX PAGES

Nexis Impresso	97

Pour les unités d'emballage, veuillez vous adresser exclusivement à votre partenaire commercial.

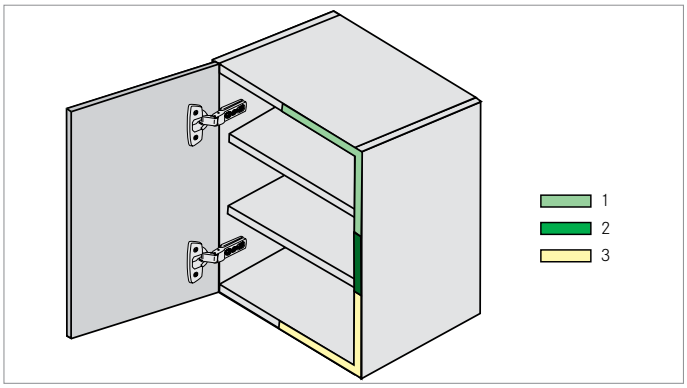

- Position possible de l'amortisseur pour une porte standard :

  1 bonne position

  2 position optimale

  3 position possible

- Pour les grandes portes, nous recommandons l'utilisation d'un amortissement supplémentaire.

LÉGENDE

Nexis Click-on
Systèmes de charnières

Charnières à montage rapide sur le caisson
avec la technologie Click-on.

Angle d'ouverture		Description du produit	en applique totale	en semi-applique	à encastrer	Page
100°		**Nexis Click-on 04** • Convient également aux portes post-formées • Valeurs de jeux optimales jusqu'à 24 mm d'épaisseur de porte • Compatible Soft-close				114
110°		**Nexis Click-on 22** • Profondeur de la charnière invisible 11 mm • Convient également aux portes post-formées • Compatible Soft-close			–	116
125°		**Nexis Click-on 29** • Confort d'accès au meuble • Compatible Soft-close			–	118
170°		**Nexis Click-on 65** • Convient également aux portes post-formées • Retrait zéro • Compatible Soft-close	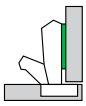	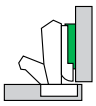	–	120
95°		**Nexis Click-on 05** • Convient à des portes épaisses ou à moulures • Valeurs de jeux optimales jusqu'à 30 mm d'épaisseur de porte • Compatible Soft-close				122
95°		**Nexis Click-on 25** • Diamètre du boîtier 40 mm • Pour portes à moulures et à cadre jusqu'à 36 mm d'épaisseur • Valeurs de jeux minimes pour portes épaisses				124
95°		**Nexis Click-on 05/20/6** • Pour caissons à angle de 20° • Valeurs de jeux optimales jusqu'à 30 mm d'épaisseur de porte • Compatible Soft-close	–	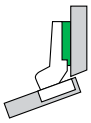	–	126
95°		**Nexis Click-on 05/30/2** • Pour caissons à angle de 30° • Valeurs de jeux optimales jusqu'à 30 mm d'épaisseur de porte • Compatible Soft-close	–	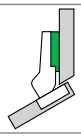	–	128
95°		**Nexis Click-on 05/45/3** • Pour montages d'angle 45° et montages spéciaux • Valeurs de jeux optimales jusqu'à 30 mm d'épaisseur de porte • Compatible Soft-close	–	–	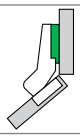	130
125°	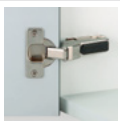	**Nexis Click-on 29/-14** • Pour caissons à angle de -14° • Idéal pour les meubles de cuisine et de salle de bains • Compatible Soft-close	–		–	132
125°	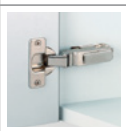	**Nexis Click-on 29/-24** • Pour montages d'angle -24° et montages spéciaux • Idéal pour les meubles de cuisine et de salle de bains	–	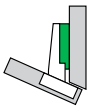	–	134
95°		**Nexis Click-on 05/90/4** • Pour meubles à cadre • Valeurs de jeux optimales jusqu'à 30 mm d'épaisseur de porte • Compatible Soft-close	–	–	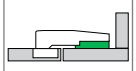	136

Angle d'ouverture		Description du produit	en applique totale	en semi-applique	à encastrer	Page
–		**Nexis Click-on PCC** • Charnière pour portes pliantes (montage en angle) • Pour épaisseurs de porte de 14 à 22 mm • Pour relier deux portes d'un meuble d'angle	–	–	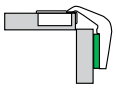	138
95°		**Nexis Click-on 17** • Diamètre du boîtier 26 mm, idéal pour portes à cadre • Valeurs de jeux optimales jusqu'à 19 mm • Compatible Soft-close	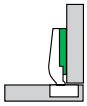	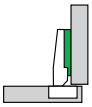	–	140
95°		**Nexis Click-on 17 GL** • Pour des épaisseurs de verre de 4 à 6 mm • Diamètre du boîtier 26 mm • Idéal pour les vitrines	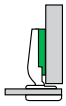	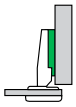	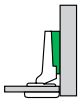	142
128°		**Nexis Click-on Mirro 07** • Pour montage sur portes miroir et portes en verre • Fixation par collage d'un adaptateur sur la porte • Compatible Soft-close				144

Plaques de montage Nexis Click-on	146
Accessoires (caches, limiteurs d'angle d'ouverture)	154
Informations techniques	156
Système d'amortissement Soft-close	160
Tipmatic Pin pour une ouverture sans poignée	168
Technique de transformation	225
Aides à l'usinage	230

NEXIS CLICK-ON 04

Charnière 100° (épaisseurs de porte jusqu'à 24 mm)

- Angle d'ouverture de 100°
- Valeurs de jeux optimales pour des portes jusqu'à 24 mm d'épaisseur
- Compatible Soft-close
- Avec une faible profondeur de boîtier (11 mm), convient également aux portes post formées
- Réglage 3D avec plaque de montage correspondante

Disponible en 2 versions :

- Avec fermeture automatique (ressort)
- Sans fermeture automatique (ressort) pour l'utilisation de Tipmatic

INFORMATIONS DE COMMANDE

Recouvrement de la porte		Matériau		Coude	Avec ressort	Article N°	
		Boîtier	Bras			Vissage Click-on	Pressage Click-on
en applique totale		Acier, nickelé	Acier, nickelé	0	■	**F015072722**	**F015072719**
					–	**F015072724**	–
en semi-applique		Acier, nickelé	Acier, nickelé	8	■	**F015072729**	**F015072727**
					–	**F015072730**	–
à encastrer	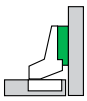	Acier, nickelé	Acier, nickelé	15	■	**F015072736**	–
					–	**F015072738**	–

CACHES

	Désignation	Coude	Impression/ Estampage	Article N°
	Cache pour bras de charnière, acier, court, nickelé, non imprimé, compatible Soft-close	0	sur demande	**F069073570**
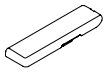	Cache pour bras de charnière, acier, ouvert, nickelé, non imprimé, compatible Soft-close	8/15	sur demande	**F069073669**

ACCESSOIRES

	Désignation	Article N°
	Cache pour boîtier de charnière, acier, nickelé, non imprimé	**F069073687**
	Adaptateur Soft-close Click-on	**F069073715**

	Désignation	Article N°
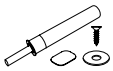	Tipmatic Pin pour portes à cadre en bois et à cadre alu, gris platine	**F069135396**
	Tipmatic Plus Pin pour portes de meuble sans poignée, gris clair	**F069135061**

RENVOIS AUX PAGES

Plaques de montage Nexis Click-on	146	Soft-close Click-on	160	Aides à l'usinage	230
Accessoires	154	Tipmatic	168		
Informations techniques	156	Technique de transformation	225		

Pour les unités d'emballage, veuillez vous adresser exclusivement à votre partenaire commercial.

INSTRUCTIONS DE PLANIFICATION

Toutes les dimensions sont indiquées en millimètres

en applique totale — K-2/0

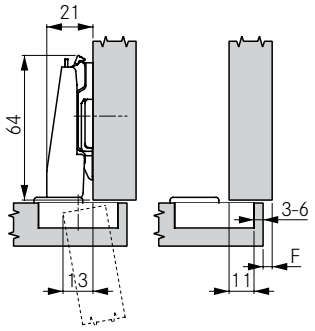

Hauteur de plaque de montage 2

Recouvrement de la porte	-2	Distance de boîtier 3	4	5	6		0
	21				0		19
	20			0			18
	19		0		2		17
	18	0		2	3		16
	17		2	3	4		15
	16	2	3	4			14
	15	3	4				13
	14	4					12
		Hauteur de plaque de montage					

en semi-applique — K8

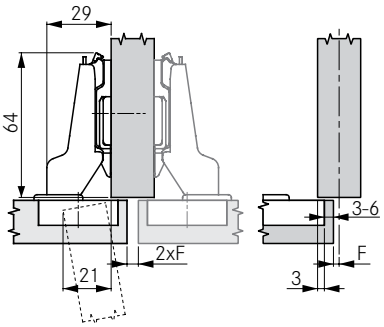

Hauteur de plaque de montage 2

Recouvrement de la porte	8	Distance de boîtier 3	4	5	6		
	11				0		
	10			0			
	9		0		2		
	8	0		2	3		
	7		2	3	4		
	6	2	3	4			
	5	3	4				
		Hauteur de plaque de montage					

à encastrer — K15

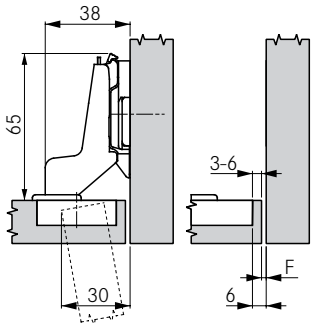

Hauteur de plaque de montage 4

Jeu de la porte	15	Distance de boîtier 3	4	5	6		
	0		2	3	4		
	1	2	3	4			
	2	3	4				
		Hauteur de plaque de montage					

ESPACE MINIMUM

Epaisseur de porte	Distance de boîtier 3	4	5	6		
16	0,5	0,5	0,5	0,5		
18	0,5	0,5	0,5	0,5		
19	0,5	0,5	0,5	0,5		
20	0,0	0,0	0,0	0,5		
22	0,5	0,5	0,5	0,8		
24	0,5	0,5	0,5	1,1		
	Espace minimum					

JEU MINIMUM

Epaisseur de porte	Distance de boîtier 3	4	5	6		
16	0,6	0,6	0,6	0,6		
18	0,9	0,9	0,9	0,9		
19	1,1	1,1	1,1	1,1		
20	1,4	1,4	1,4	1,4		
22	1,9	1,9	1,9	1,9		
24	2,5	2,5	2,5	2,5		
	Jeu minimum (F)					

REMARQUES

L'espace minimum est l'espace entre le devant du caisson et l'arrière de la porte lorsqu'elle est fermée. Cela permet l'ouverture de la porte sans collision.

Attention : les valeurs de jeux ont été calculées sur la base d'une arête de porte arrondie de 1 mm (R=1 mm) !

Cote des charnières et calcul des jeux en usine.

Nous recommandons un essai de montage.

SCHÉMAS DE PERÇAGE

Visser

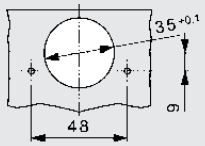

Enfoncer

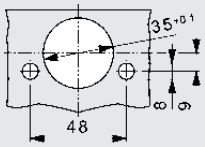

DIMENSIONS BOÎTIER

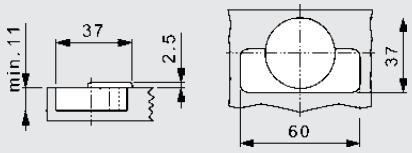

NEXIS CLICK-ON 22

Charnière 110°

- Angle d'ouverture de 110°
- Compatible Soft-close
- Avec une faible profondeur de boîtier (11 mm), convient également aux portes post-formées
- Réglage 3D avec plaque de montage correspondante

Disponible en 2 versions :

- Avec fermeture automatique (ressort)
- Sans fermeture automatique (ressort) pour l'utilisation de Tipmatic

INFORMATIONS DE COMMANDE

Recouvrement de la porte		Matériau		Coude	Avec ressort	Article N°	
		Boîtier	Bras			Vissage Click-on	Pressage Click-on
en applique totale		Acier, nickelé	Acier, nickelé	0	■	**F015072811**	**F015072810**
					–	**F015072816**	–
en semi-applique		Acier, nickelé	Acier, nickelé	8	■	**F015072818**	–
					–	–	–

CACHES

	Désignation	Coude	Impression/ Estampage	Article N°
	Cache pour bras de charnière, acier, court, nickelé, non imprimé, compatible Soft-close	0	sur demande	**F069073570**
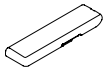	Cache pour bras de charnière, acier, ouvert, nickelé, non imprimé, compatible Soft-close	8	sur demande	**F069073669**

ACCESSOIRES

	Désignation	Article N°
	Cache pour boîtier de charnière, acier, nickelé, non imprimé	**F069073687**
	Adaptateur Soft-close Click-on	**F069073715**

	Désignation	Article N°
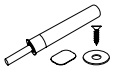	Tipmatic Pin pour portes à cadre en bois et à cadre alu, gris platine	**F069135396**
	Tipmatic Plus Pin pour portes de meuble sans poignée, gris clair	**F069135061**

RENVOIS AUX PAGES

Plaques de montage Nexis Click-on	146	Soft-close Click-on	160	Aides à l'usinage	230
Accessoires	154	Tipmatic	168		
Informations techniques	156	Technique de transformation	225		

Pour les unités d'emballage, veuillez vous adresser exclusivement à votre partenaire commercial.

INSTRUCTIONS DE PLANIFICATION

Toutes les dimensions sont indiquées en millimètres

en applique totale — K0

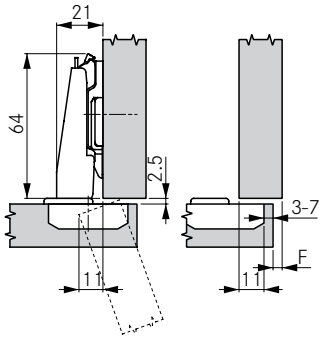

Hauteur de plaque de montage 2

Recouvrement de la porte	0	Distance de boîtier 3	4	5	6	7
	20					0
	19				0	
	18			0		2
	17		0		2	3
	16	0		2	3	4
	15		2	3	4	
	14	2	3	4		
	13	3	4			
	12	4				
		Hauteur de plaque de montage				

en semi-applique — K8

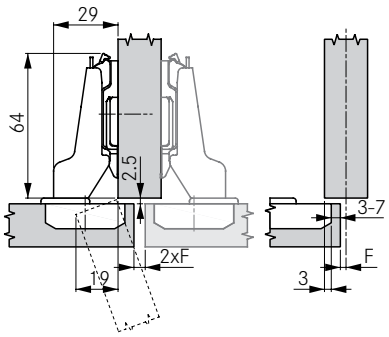

Hauteur de plaque de montage 2

Recouvrement de la porte	8	Distance de boîtier 3	4	5	6	7
	12					0
	11				0	
	10			0		2
	9		0		2	3
	8	0		2	3	4
	7		2	3	4	
	6	2	3	4		
	5	3	4			
	4	4				
		Hauteur de plaque de montage				

ESPACE MINIMUM

Epaisseur de porte		Distance de boîtier 3	4	5	6	7
	16	0,5	0,6	1,6	2,6	3,6
	18	0,5	1,2	2,2	3,2	4,2
	19	0,5	1,5	2,5	3,5	4,5
	20	0,8	1,8	2,8	3,8	4,8
	22	1,4	2,4	3,4	4,4	5,4
		Espace minimum				

JEU MINIMUM

Epaisseur de porte		Distance de boîtier 3	4	5	6	7
	16	0,5	0,5	0,5	0,5	0,5
	18	1,0	1,0	1,0	1,0	1,0
	19	1,2	1,2	1,2	1,2	1,2
	20	2,2	1,5	1,5	1,5	1,5
	22	4,7	3,7	2,8	2,1	2,1
		Jeu minimum (F)				

REMARQUES

L'espace minimum est l'espace entre le devant du caisson et l'arrière de la porte lorsqu'elle est fermée. Cela permet l'ouverture de la porte sans collision.

Attention : les valeurs de jeux ont été calculées sur la base d'une arête de porte arrondie de 1 mm (R=1 mm) !

Cote des charnières et calcul des jeux en usine.

Nous recommandons un essai de montage.

SCHÉMAS DE PERÇAGE

Visser

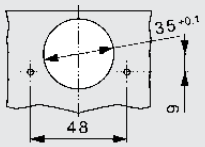

Enfoncer

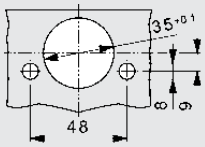

DIMENSIONS BOÎTIER

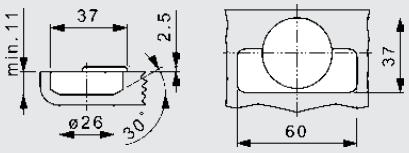

NEXIS CLICK-ON 29

Charnière 125° (épaisseurs de porte jusqu'à 19 mm)

- Angle d'ouverture de 125°
- Compatible Soft-close
- Valeurs de jeux optimales jusqu'à 19 mm d'épaisseur de porte
- Avec fermeture automatique (ressort)
- Réglage 3D avec plaque de montage correspondante

INFORMATIONS DE COMMANDE

Recouvrement de la porte		Matériau		Coude	Avec ressort	Article N°	
		Boîtier	Bras			Vissage Click-on	Pressage Click-on
en applique totale		Acier, nickelé	Acier, nickelé	0	■	**F015072827**	**F015072825**
en semi-applique		Acier, nickelé	Acier, nickelé	8	■	**F015072832**	–

CACHES

	Désignation	Coude	Impression/ Estampage	Article N°
	Cache pour bras de charnière, acier, court, nickelé, non imprimé, compatible Soft-close	0	sur demande	**F069073570**
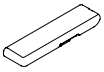	Cache pour bras de charnière, acier, ouvert, nickelé, non imprimé, compatible Soft-close	8	sur demande	**F069073669**

ACCESSOIRES

	Désignation	Article N°
	Cache pour boîtier de charnière, acier, nickelé, non imprimé	**F069073687**
	Adaptateur Soft-close Click-on	**F069073715**

	Désignation	Article N°

RENVOIS AUX PAGES

Plaques de montage Nexis Click-on	146	Soft-close Click-on	160		
Accessoires	154	Technique de transformation	225		
Informations techniques	156	Aides à l'usinage	230		

Pour les unités d'emballage, veuillez vous adresser exclusivement à votre partenaire commercial.

INSTRUCTIONS DE PLANIFICATION

Toutes les dimensions sont indiquées en millimètres

en applique totale — K0

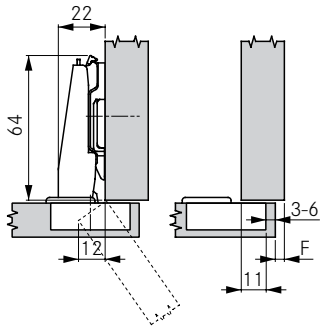

Hauteur de plaque de montage 2

Recouvrement de la porte	0 — Distance de boîtier 3	4	5	6		
19				0		
18			0			
17		0		2		
16	0		2	3		
15		2	3	4		
14	2	3	4			
13	3	4				
12	4					
	Hauteur de plaque de montage					

en semi-applique — K8

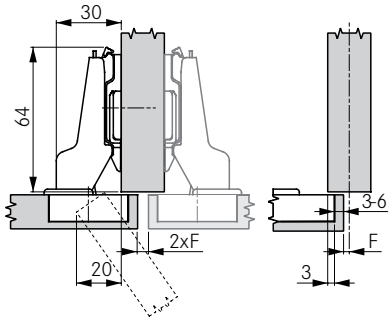

Hauteur de plaque de montage 2

Recouvrement de la porte	8 — Distance de boîtier 3	4	5	6		
9		0		2		
8	0		2	3		
7		2	3	4		
6	2	3	4			
5	3	4				
4	4					
	Hauteur de plaque de montage					

ESPACE MINIMUM

Epaisseur de porte	Distance de boîtier 3	4	5	6		
16	0,5	1,0	1,8	2,6		
18	1,3	2,1	2,9	3,7		
19	1,9	2,7	3,5	4,3		
20	2,4	3,2	4,0	4,8		
	Espace minimum					

JEU MINIMUM

Epaisseur de porte	Distance de boîtier 3	4	5	6		
16	1,9	1,9	1,9	1,9		
18	2,8	2,6	2,5	2,5		
19	4,6	3,6	3,0	2,9		
20	6,5	5,5	4,5	3,5		
	Jeu minimum (F)					

REMARQUES

L'espace minimum est l'espace entre le devant du caisson et l'arrière de la porte lorsqu'elle est fermée. Cela permet l'ouverture de la porte sans collision.

Attention : les valeurs de jeux ont été calculées sur la base d'une arête de porte arrondie de 1 mm (R=1 mm) !

Cote des charnières et calcul des jeux en usine.

Nous recommandons un essai de montage.

SCHÉMAS DE PERÇAGE

Visser

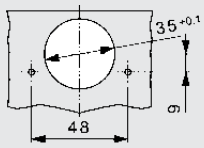

Enfoncer

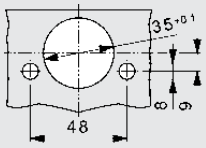

DIMENSIONS BOÎTIER

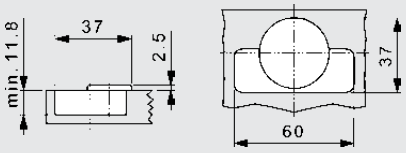

NEXIS CLICK-ON 65

Charnière grand angle 170° (épaisseurs de porte jusqu'à 26 mm)

- Angle d'ouverture de 170°
- Compatible Soft-close
- Valeurs de jeux optimales jusqu'à 26 mm d'épaisseur de porte
- Avec une faible profondeur de boîtier (11 mm), convient également aux portes post formées
- Retrait zéro pour une porte ouverte à 90°
- Protection doigts
- Réglage 3D avec plaque de montage correspondante

Disponible en 2 versions :

- Avec fermeture automatique (ressort)
- Sans fermeture automatique (ressort) pour l'utilisation de Tipmatic

INFORMATIONS DE COMMANDE

Recouvrement de la porte		Matériau		Coude	Avec ressort	Article N°	
		Boîtier	Bras			Vissage Click-on	Pressage Click-on
en applique totale	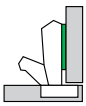	Zamak, nickelé	Zamak, nickelé	0	■	**F015072842**	**F015072840**
					–	**F015072843**	–
en semi-applique	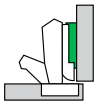	Zamak, nickelé	Zamak, nickelé	8	■	**F015072845**	–
					–	**F015072846**	–

ACCESSOIRES

	Désignation	Article N°
	Limiteur d'angle d'ouverture 120° plastique, noir	**F069073401**
	Soft-close 170°	**F069073729**

	Désignation	Article N°
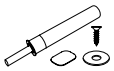	Tipmatic Pin pour portes à cadre en bois et à cadre alu, gris platine	**F069135396**
	Tipmatic Plus Pin pour portes de meuble sans poignée, gris clair	**F069135061**

RENVOIS AUX PAGES

Plaques de montage Nexis Click-on	146
Accessoires	154
Informations techniques	156
Soft-close 170°	162
Tipmatic	168
Technique de transformation	225
Aides à l'usinage	230

Pour les unités d'emballage, veuillez vous adresser exclusivement à votre partenaire commercial.

INSTRUCTIONS DE PLANIFICATION

Toutes les dimensions sont indiquées en millimètres

en applique totale — K0

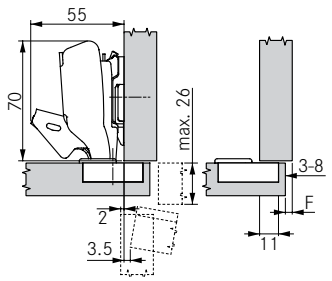

Hauteur de plaque de montage 2

Recouvrement de la porte \ Distance de boîtier (0)	3	4	5	6	7	8
21						0
20					0	
19				0		2
18			0		2	3
17		0		2	3	4
16	0		2	3	4	
15		2	3	4		
14	2	3	4			
13	3	4				
12	4					
Hauteur de plaque de montage						

en semi-applique — K8

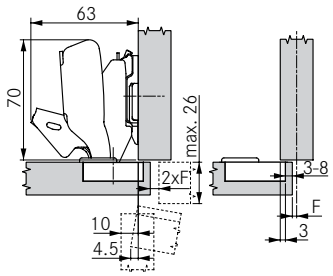

Hauteur de plaque de montage 2

Recouvrement de la porte \ Distance de boîtier (8)	3	4	5	6	7	8
13						0
12					0	
11				0		2
10			0		2	3
9		0		2	3	4
8	0		2	3	4	
7		2	3	4		
6	2	3	4			
5	3	4				
Hauteur de plaque de montage						

à encastrer — K0

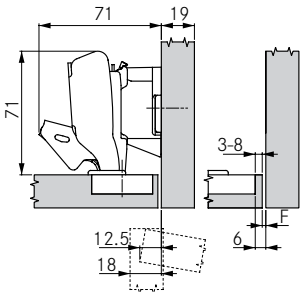

Pose encastrée

Avec un coude 0, une distance du boîtier de 3 mm et une plaque de montage de hauteur 18, il est possible d'obtenir un montage encastré.

Utiliser un limiteur d'angle d'ouverture de 120°.

Pose en onglet — K0

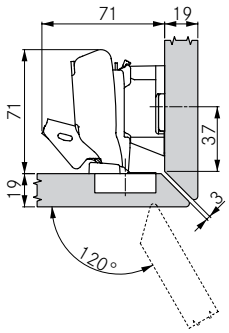

Pose en onglet

Avec un coude 0, une distance du boîtier de 3 mm et une plaque de montage de hauteur 18, il est possible d'obtenir un montage en onglet.

Utiliser un limiteur d'angle d'ouverture de 120°.

RETRAIT ZÉRO

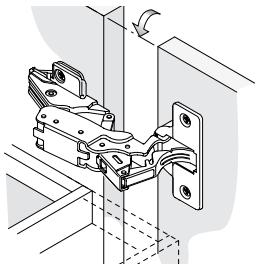

Retrait zéro pour tiroirs intérieurs.

Avec un coude 0 et une plaque de montage de hauteur 0, la porte arrive au ras du caisson en position d'ouverture à 90°.

ESPACE MINIMUM

Epaisseur de porte \ Distance de boîtier	3	4	5	6	8	10
16	0,0	0,0	0,0	0,0	0,0	0,0
18	0,0	0,0	0,0	0,0	0,0	0,0
19	0,0	0,0	0,0	0,0	0,0	0,0
20	0,0	0,0	0,0	0,0	0,0	0,0
22	0,0	0,0	0,0	0,0	0,0	0,0
23	0,0	0,0	0,0	0,0	0,0	0,0
24	0,0	0,0	0,0	0,0	0,0	0,0
25	0,0	0,0	0,0	0,0	0,0	0,0
26	0,0	0,0	0,0	0,0	0,0	0,0
Espace minimum						

JEU MINIMUM

Epaisseur de porte \ Distance de boîtier	3	4	5	6	7	8
16	0,0	0,0	0,0	0,0	0,0	0,0
18	0,0	0,0	0,0	0,0	0,0	0,0
19	0,0	0,0	0,0	0,0	0,0	0,0
20	0,0	0,0	0,0	0,0	0,0	0,0
22	0,0	0,0	0,0	0,0	0,0	0,0
23	0,0	0,0	0,0	0,0	0,0	0,0
24	0,0	0,0	0,0	0,5	1,8	2,0
25	6,5	6,5	6,0	5,5	4,8	4,0
26	10,5	9,5	8,5	7,5	6,5	5,5
Jeu minimum (F)						

REMARQUES

L'espace minimum est l'espace entre le devant du caisson et l'arrière de la porte lorsqu'elle est fermée. Cela permet l'ouverture de la porte sans collision.

Attention : les valeurs de jeux ont été calculées sur la base d'une arête de porte arrondie de 1 mm (R=1 mm) !

Cote des charnières et calcul des jeux en usine.

Nous recommandons un essai de montage.

SCHÉMAS DE PERÇAGE

Visser

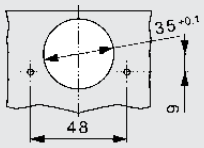

Enfoncer

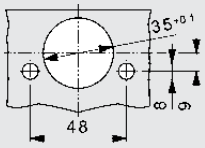

DIMENSIONS BOÎTIER

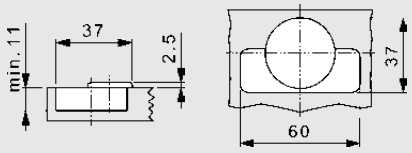

NEXIS CLICK-ON 05

Charnière pour portes à moulures 95° (épaisseurs de porte jusqu'à 30 mm)

- Angle d'ouverture de 95°
- Valeurs de jeux minimes pour portes épaisses
- Compatible Soft-close
- Valeurs de jeux optimales jusqu'à 26 mm d'épaisseur de porte
- Réglage 3D avec plaque de montage correspondante

Disponible en 2 versions :

- Avec fermeture automatique (ressort)
- Sans fermeture automatique (ressort) pour l'utilisation de Tipmatic

INFORMATIONS DE COMMANDE

Recouvrement de la porte		Matériau		Coude	Avec ressort	Article N°	
		Boîtier	Bras			Vissage Click-on	
en applique totale		Acier, nickelé	Acier, nickelé	0	■	**F015072742**	
					–	**F015072743**	
en semi-applique		Acier, nickelé	Acier, nickelé	8	■	**F015072760**	
					–	**F015072762**	
à encastrer		Acier, nickelé	Acier, nickelé	15	■	**F015072768**	
					–	**F015072770**	

CACHES

	Désignation	Coude	Impression/ Estampage	Article N°
	Cache pour bras de charnière, acier, court, nickelé, non imprimé, compatible Soft-close	0	sur demande	**F069073570**
	Cache pour bras de charnière, acier, ouvert, nickelé, non imprimé, compatible Soft-close	8/15	sur demande	**F069073669**

ACCESSOIRES

	Désignation	Article N°
	Cache pour boîtier de charnière, acier, nickelé, non imprimé	**F069073687**
	Adaptateur Soft-close Click-on	**F069073715**

	Désignation	Article N°
	Tipmatic Pin pour portes à cadre en bois et à cadre alu, gris platine	**F069135396**
	Tipmatic Plus Pin pour portes de meuble sans poignée, gris clair	**F069135061**

RENVOIS AUX PAGES

Plaques de montage Nexis Click-on	146	Soft-close Click-on	160	Aides à l'usinage	230
Accessoires	154	Tipmatic	168		
Informations techniques	156	Technique de transformation	225		

Pour les unités d'emballage, veuillez vous adresser exclusivement à votre partenaire commercial.

INSTRUCTIONS DE PLANIFICATION

Toutes les dimensions sont indiquées en millimètres

en applique totale — K0

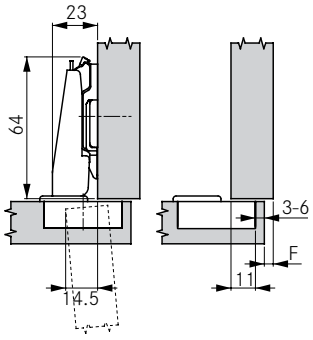

Hauteur de plaque de montage 2

Recouvrement de la porte \ Distance de boîtier	3	4	5	6		
19				0		
18			0			
17		0		2		
16	0		2	3		
15		2	3	4		
14	2	3	4			
13	3	4				
12	4					
Hauteur de plaque de montage						

en semi-applique — K8

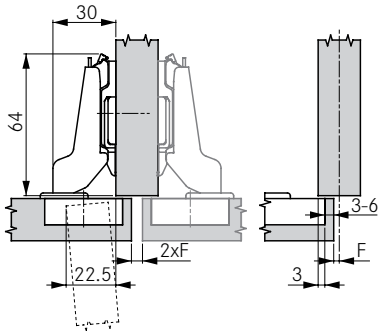

Hauteur de plaque de montage 2

Recouvrement de la porte \ Distance de boîtier	3	4	5	6		
11				0		
10			0			
9		0		2		
8	0		2	3		
7		2	3	4		
6	2	3	4			
5	3	4				
4	4					
Hauteur de plaque de montage						

à encastrer — K15

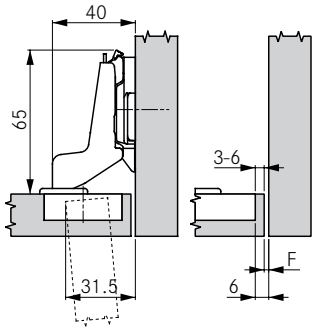

Hauteur de plaque de montage 4

Jeu de la porte \ Distance de boîtier	3	4	5	6		
0		2	3	4		
1	2	3	4			
2	3	4				
Hauteur de plaque de montage						

ESPACE MINIMUM

Epaisseur de porte \ Distance de boîtier	3	4	5	6		
16	0,5	0,5	0,5	0,5		
18	0,5	0,5	0,5	0,5		
19	0,5	0,5	0,5	0,5		
20	0,5	0,5	0,5	0,5		
22	0,5	0,5	0,5	0,5		
24	0,5	0,5	0,5	0,5		
26	0,5	0,5	0,5	0,7		
28	0,5	0,5	0,5	0,9		
30	0,5	0,5	1,1	1,1		
Espace minimum						

JEU MINIMUM

Epaisseur de porte \ Distance de boîtier	3	4	5	6		
16	0,1	0,1	0,1	0,1		
18	0,2	0,2	0,2	0,2		
19	0,3	0,3	0,3	0,3		
20	0,4	0,4	0,4	0,4		
22	0,7	0,7	0,7	0,7		
24	1,0	1,0	1,0	1,0		
26	1,4	1,4	1,4	1,4		
28	1,9	1,9	1,9	1,9		
30	3,8	2,9	2,6	2,5		
Jeu minimum (F)						

REMARQUES

L'espace minimum est l'espace entre le devant du caisson et l'arrière de la porte lorsqu'elle est fermée. Cela permet l'ouverture de la porte sans collision.

Attention : les valeurs de jeux ont été calculées sur la base d'une arête de porte arrondie de 1 mm (R=1 mm) !

Cote des charnières et calcul des jeux en usine.

Nous recommandons un essai de montage.

SCHÉMAS DE PERÇAGE

Visser

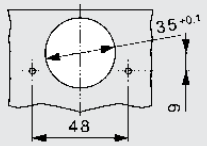

Enfoncer

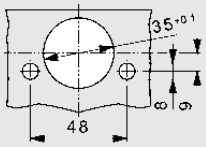

DIMENSIONS BOÎTIER

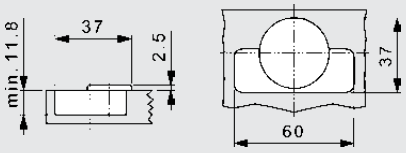

NEXIS CLICK-ON 25

Charnière pour portes à moulures 95° (épaisseurs de porte jusqu'à 36 mm)

- Angle d'ouverture de 95°
- Valeurs de jeux minimes pour portes épaisses
- Boîtier Ø 40 mm
- Pour portes épaisses à moulures et à cadre jusqu'à 36 mm d'épaisseur
- Force de fermeture élevée même avec des portes de grandes dimensions, grâce à un mécanisme à ressort spécial
- Avec fermeture automatique (ressort)
- Réglage 3D avec plaque de montage correspondante

INFORMATIONS DE COMMANDE

Recouvrement de la porte		Matériau		Coude	Avec ressort	Article N°	
		Boîtier	Bras			Click-on Visser	
en applique totale		Acier, nickelé	Zamak, nickelé	0	■	**F015072820**	
en semi-applique		Acier, nickelé	Zamak, nickelé	8	■	**F015072822**	
à encastrer		Acier, nickelé	Zamak, nickelé	15	■	**F015072823**	

CACHES

	Désignation	Coude	Impression/ Estampage	Article N°
	Cache pour bras de charnière, acier, court, nickelé, non imprimé, compatible Soft-close	0	sur demande	**F069073570**
	Cache pour bras de charnière, acier, ouvert, nickelé, non imprimé, compatible Soft-close	8/15	sur demande	**F069073669**

ACCESSOIRES

	Désignation	Article N°
	Soft-close Pin	**F069066528**

	Désignation	Article N°

RENVOIS AUX PAGES

Plaques de montage Nexis Click-on	146	Soft-close Pin	166		
Accessoires	154	Technique de transformation	225		
Informations techniques	156	Aides à l'usinage	230		

Pour les unités d'emballage, veuillez vous adresser exclusivement à votre partenaire commercial.

INSTRUCTIONS DE PLANIFICATION

Toutes les dimensions sont indiquées en millimètres

en applique totale — K0

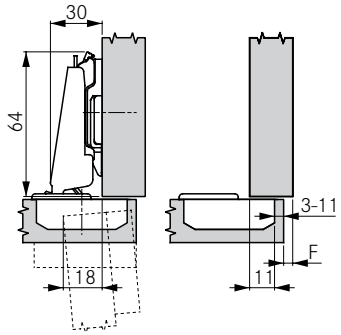

Hauteur de plaque de montage 2

Recouvrement de la porte \ Distance de boîtier	3	4	5	6	7	8	9	10	11
23								0	
22							0		2
21						0		2	3
20					0		2	3	4
19				0		2	3	4	
18			0		2	3	4		
17		0		2	3	4			
16	0		2	3	4				
15		2	3	4					
14	2	3	4						
13	3	4							
Hauteur de plaque de montage									

en semi-applique — K8

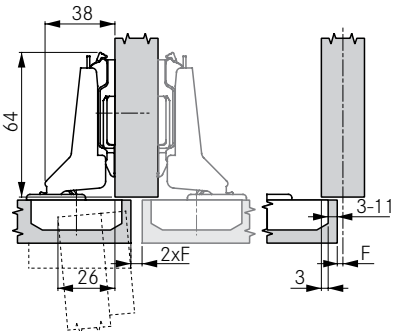

Hauteur de plaque de montage 2

Recouvrement de la porte \ Distance de boîtier	3	4	5	6	7	8	9	10	11
15								0	
14							0		2
13						0		2	3
12					0		2	3	4
11				0		2	3	4	
10			0		2	3	4		
9		0		2	3	4			
8	0		2	3	4				
7		2	3	4					
6	2	3	4						
5	3	4							
Hauteur de plaque de montage									

à encastrer — K15

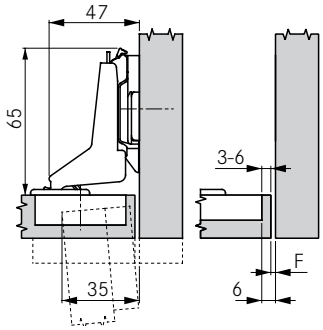

Hauteur de plaque de montage 4

Jeu de la porte \ Distance de boîtier	3	4	5	6					
0		2	3	4					
1	2	3	4						
2	3	4							
Hauteur de plaque de montage									

ESPACE MINIMUM

Epaisseur de porte \ Distance de boîtier	3	4	5	6	8	10			
20	0,0	0,0	0,0	0,0	0,0	0,0			
22	0,0	0,0	0,0	0,0	0,0	0,0			
24	0,0	0,0	0,0	0,0	0,0	0,0			
26	0,0	0,0	0,0	0,0	0,0	0,0			
28	0,0	0,0	0,0	0,0	0,0	0,0			
30	0,0	0,0	0,0	0,0	0,0	0,0			
32	0,0	0,0	0,0	0,0	0,0	0,0			
34	0,0	0,0	0,0	0,0	0,0	0,0			
36	0,0	0,0	0,0	0,0	0,0	0,0			
Espace minimum									

JEU MINIMUM

Epaisseur de porte \ Distance de boîtier	3	4	5	6	8	10			
20	0,1	0,1	0,1	0,1	0,1	0,1			
22	0,2	0,2	0,2	0,2	0,2	0,2			
24	0,3	0,3	0,3	0,3	0,3	0,3			
26	0,4	0,4	0,4	0,4	0,4	0,4			
28	0,6	0,6	0,6	0,6	0,6	0,6			
30	0,8	0,8	0,8	0,8	0,8	0,8			
32	2,1	1,1	1,1	1,1	1,1	1,1			
34	4,2	3,1	2,3	1,6	1,4	1,4			
36	6,5	5,2	4,2	3,5	2,2	1,7			
Jeu minimum (F)									

REMARQUES

L'espace minimum est l'espace entre le devant du caisson et l'arrière de la porte lorsqu'elle est fermée. Cela permet l'ouverture de la porte sans collision.

Attention : les valeurs de jeux ont été calculées sur la base d'une arête de porte arrondie de 1 mm (R=1 mm) !

Cote des charnières et calcul des jeux en usine.

Nous recommandons un essai de montage.

SCHÉMAS DE PERÇAGE

Visser

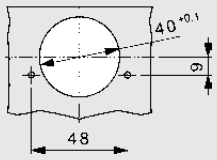

DIMENSIONS BOÎTIER

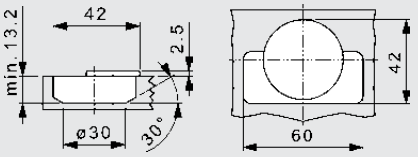

NEXIS CLICK-ON 05/20/6

Charnière grand angle +20° (épaisseurs de porte jusqu'à 30 mm)

- Pour caissons à angle de 20°
- Angle d'ouverture de 95°
- Valeurs de jeux optimales jusqu'à 30 mm d'épaisseur de porte
- Compatible Soft-close
- Avec fermeture automatique (ressort)
- Réglage 3D avec plaque de montage correspondante

INFORMATIONS DE COMMANDE

Recouvrement de la porte		Matériau			Avec ressort	Article N°	
		Boîtier	Bras			Vissage Click-on	
en semi-applique		Acier, nickelé	Zamak, nickelé		■	**F015**072**754**	

CACHE

	Désignation	Impression/ Estampage	Article N°
	Cache pour bras de charnière, acier, court, nickelé, non imprimé, compatible Soft-close	sur demande	**F069**073**570**

ACCESSOIRES

	Désignation	Article N°
	Cache pour boîtier de charnière, acier, nickelé, non imprimé	**F069**073**687**
	Soft-close Pin	**F069**066**528**

	Désignation	Article N°
	Adaptateur Soft-close Click-on	**F069**073**715**

RENVOIS AUX PAGES

Plaques de montage Nexis Click-on	146	Soft-close	160		
Accessoires	154	Technique de transformation	225		
Informations techniques	156	Aides à l'usinage	230		

Pour les unités d'emballage, veuillez vous adresser exclusivement à votre partenaire commercial.

INSTRUCTIONS DE PLANIFICATION

Toutes les dimensions sont indiquées en millimètres

en semi-applique

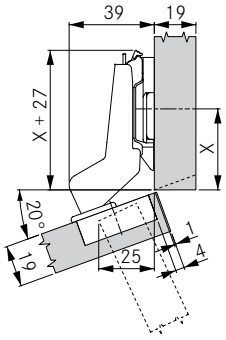

Hauteur de plaque de montage 4

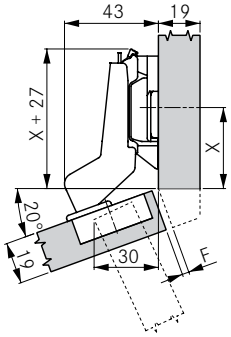

Hauteur de plaque de montage 8

Recouvrement de la porte	Distance de boîtier 3	4	5	6		
7				0		
6			0			
5		0		2		
4	0		2	3		
3		2	3	4		
2	2	3	4			
1	3	4				
	Hauteur de plaque de montage					

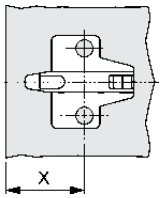

	Hauteur de plaque de montage 0	2	3	4	
X	38,5	37,5	37,5	37,0	
	Position plaque de montage				

ESPACE MINIMUM

Epaisseur de porte	Distance de boîtier 3	4	5	6		
16	0,5	0,5	0,5	0,5		
18	0,5	0,5	0,5	0,5		
19	0,5	0,5	0,5	0,5		
20	0,5	0,5	0,5	0,5		
22	0,5	0,5	0,5	0,5		
24	0,5	0,5	0,5	0,5		
26	0,5	0,5	0,5	0,7		
28	0,5	0,5	0,5	0,9		
30	0,5	0,5	1,1	1,1		
	Espace minimum					

JEU MINIMUM

Epaisseur de porte	Distance de boîtier 3	4	5	6		
16	0,1	0,1	0,1	0,1		
18	0,2	0,2	0,2	0,2		
19	0,3	0,3	0,3	0,3		
20	0,4	0,4	0,4	0,4		
22	0,7	0,7	0,7	0,7		
24	1,0	1,0	1,0	1,0		
26	1,4	1,4	1,4	1,4		
28	1,9	1,9	1,9	1,9		
30	3,8	2,9	2,6	2,5		
	Jeu minimum (F)					

REMARQUES

L'espace minimum est l'espace entre le devant du caisson et l'arrière de la porte lorsqu'elle est fermée. Cela permet l'ouverture de la porte sans collision.

Attention : les valeurs de jeux ont été calculées sur la base d'une arête de porte arrondie de 1 mm (R=1 mm) !

Cote des charnières et calcul des jeux en usine.

Nous recommandons un essai de montage.

SCHÉMAS DE PERÇAGE

Visser

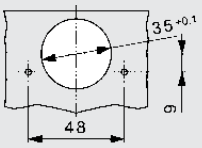

DIMENSIONS BOÎTIER

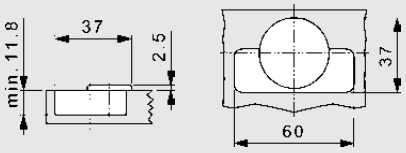

NEXIS CLICK-ON 05/30/2

Charnière grand angle +30° (épaisseurs de porte jusqu'à 30 mm)

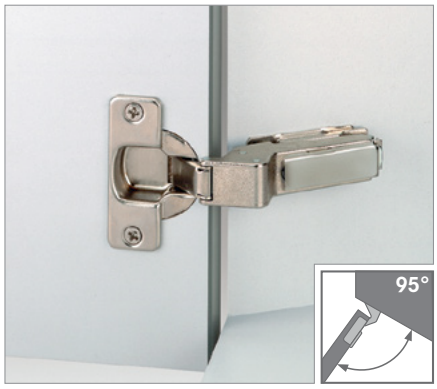

- Pour caissons à angle de 30°
- Angle d'ouverture de 95°
- Valeurs de jeux optimales jusqu'à 30 mm d'épaisseur de porte
- Compatible Soft-close
- Avec fermeture automatique (ressort)
- Réglage 3D avec plaque de montage correspondante

INFORMATIONS DE COMMANDE

Recouvrement de la porte		Matériau			Avec ressort	Article N°	
		Boîtier	Bras			Vissage Click-on	
en semi-applique	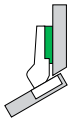	Acier, nickelé	Zamak, nickelé		■	**F015**072**747**	

CACHE

	Désignation	Impression/ Estampage	Article N°
	Cache pour bras de charnière, acier, court, nickelé, non imprimé, compatible Soft-close	sur demande	**F069**073**570**

ACCESSOIRES

	Désignation	Article N°
	Cache pour boîtier de charnière, acier, nickelé, non imprimé	**F069**073**687**
	Soft-close Pin	**F069**066**528**

	Désignation	Article N°
	Adaptateur Soft-close Click-on	**F069**073**715**

RENVOIS AUX PAGES

Plaques de montage Nexis Click-on	146	Soft-close	160		
Accessoires	154	Technique de transformation	225		
Informations techniques	156	Aides à l'usinage	230		

Pour les unités d'emballage, veuillez vous adresser exclusivement à votre partenaire commercial.

INSTRUCTIONS DE PLANIFICATION

Toutes les dimensions sont indiquées en millimètres

en semi-applique

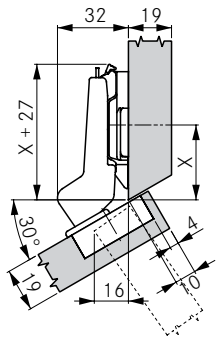

Hauteur de plaque de montage 4

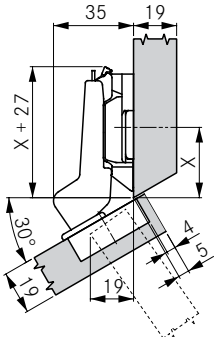

Hauteur de plaque de montage 8

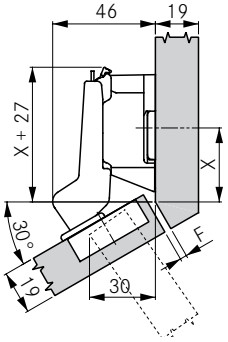

Hauteur de plaque de montage 18

Recouvrement de la porte	Distance de boîtier 3	4	5	6		
16				0		
15			0			
14		0		2		
13	0		2	3		
12		2	3	4		
11	2	3	4			
10	3	4				
9	4					
	Hauteur de plaque de montage					

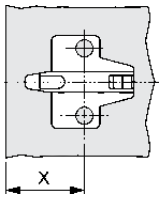

	Hauteur de plaque de montage 0	2	3	4	8
X	35,0	34,0	33,5	33,0	31,0
	Position plaque de montage				

ESPACE MINIMUM

Epaisseur de porte	Distance de boîtier 3	4	5	6		
16	0,5	0,5	0,5	0,5		
18	0,5	0,5	0,5	0,5		
19	0,5	0,5	0,5	0,5		
20	0,0	0,0	0,0	0,5		
22	0,5	0,5	0,5	0,5		
24	0,5	0,5	0,5	0,5		
26	0,5	0,5	0,5	0,7		
28	0,5	0,5	0,5	0,9		
30	0,5	0,5	1,1	1,1		
	Espace minimum					

JEU MINIMUM

Epaisseur de porte	Distance de boîtier 3	4	5	6		
16	0,1	0,1	0,1	0,1		
18	0,2	0,2	0,2	0,2		
19	0,3	0,3	0,3	0,3		
20	0,4	0,4	0,4	0,4		
22	0,7	0,7	0,7	0,7		
24	1,0	1,0	1,0	1,0		
26	1,4	1,4	1,4	1,4		
28	1,9	1,9	1,9	1,9		
30	3,8	2,9	2,6	2,5		
	Jeu minimum (F)					

REMARQUES

L'espace minimum est l'espace entre le devant du caisson et l'arrière de la porte lorsqu'elle est fermée. Cela permet l'ouverture de la porte sans collision.

Attention : les valeurs de jeux ont été calculées sur la base d'une arête de porte arrondie de 1 mm (R=1 mm) !

Cote des charnières et calcul des jeux en usine.

Nous recommandons un essai de montage.

SCHÉMAS DE PERÇAGE

Visser

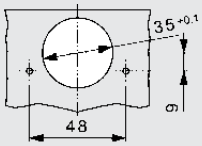

DIMENSIONS BOÎTIER

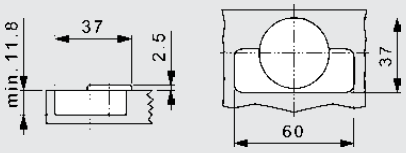

NEXIS CLICK-ON 05/45/3

Charnière grand angle +45° (épaisseurs de porte jusqu'à 30 mm)

- Pour caissons à angle de 45°
- Angle d'ouverture de 95°
- Valeurs de jeux optimales jusqu'à 30 mm d'épaisseur de porte
- Compatible Soft-close
- Avec fermeture automatique (ressort)
- Réglage 3D avec plaque de montage correspondante

INFORMATIONS DE COMMANDE

Recouvrement de la porte		Matériau			Avec ressort	Article N°	
		Boîtier	Bras			Vissage Click-on	
à encastrer	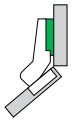	Acier, nickelé	Zamak, nickelé		■	**F015**072**751**	

CACHE

	Désignation	Impression/ Estampage	Article N°
	Cache pour bras de charnière, acier, court, nickelé, non imprimé, compatible Soft-close	sur demande	**F069**073**570**

ACCESSOIRES

	Désignation	Article N°
	Cache pour boîtier de charnière, acier, nickelé, non imprimé	**F069**073**687**
	Soft-close Pin	**F069**066**528**

	Désignation	Article N°
	Adaptateur Soft-close Click-on	**F069**073**715**

RENVOIS AUX PAGES

Plaques de montage Nexis Click-on	146	Soft-close	160		
Accessoires	154	Technique de transformation	225		
Informations techniques	156	Aides à l'usinage	230		

Pour les unités d'emballage, veuillez vous adresser exclusivement à votre partenaire commercial.

INSTRUCTIONS DE PLANIFICATION

Toutes les dimensions sont indiquées en millimètres

à encastrer

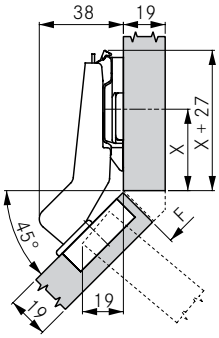

Hauteur de plaque de montage 4

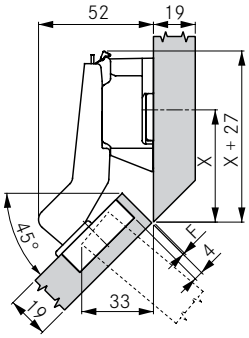

Hauteur de plaque de montage 18

	Distance de boîtier					
	3	4	5	6		
		2	3	4		
	Hauteur de plaque de montage					

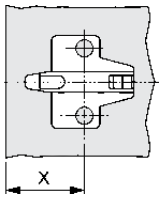

	Hauteur de plaque de montage				
	2	3	4		
X	37,0	37,0	37,0		
	Position plaque de montage				

JEU MINIMUM

Epaisseur de porte	Distance de boîtier					
	3	4	5	6		
16	0,1	0,1	0,1	0,1		
18	0,2	0,2	0,2	0,2		
19	0,3	0,3	0,3	0,3		
20	0,4	0,4	0,4	0,4		
22	0,7	0,7	0,7	0,7		
24	1,0	1,0	1,0	1,0		
26	1,4	1,4	1,4	1,4		
28	1,9	1,9	1,9	1,9		
30	3,8	2,9	2,6	2,5		
	Jeu minimum (F)					

REMARQUES

Attention : les valeurs de jeux ont été calculées sur la base d'une arête de porte arrondie de 1 mm (R=1 mm) !

Cote des charnières et calcul des jeux en usine.

Nous recommandons un essai de montage.

SCHÉMAS DE PERÇAGE

Visser

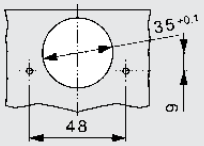

DIMENSIONS BOÎTIER

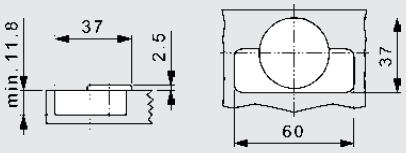

NEXIS CLICK-ON 29/-14

Charnière d'angle -14°

- Pour caissons à angle de -14°
- Angle d'ouverture de 125°
- Compatible Soft-close
- Avec fermeture automatique (ressort)
- Réglage 3D avec plaque de montage correspondante

INFORMATIONS DE COMMANDE

Recouvrement de la porte		Matériau			Avec ressort	Article N°	
		Boîtier	Bras			Vissage Click-on	
en semi-applique		Acier, nickelé	Zamak, nickelé		■	**F015**072**834**	

CACHE

	Désignation	Impression/ Estampage	Article N°
	Cache pour bras de charnière, plastique, noir, compatible Soft-close	–	**F069**073**534**

ACCESSOIRES

	Désignation	Article N°
	Cache pour boîtier de charnière, acier, nickelé, non imprimé	**F069**073**687**
	Soft-close Pin	**F069**066**528**

	Désignation	Article N°
	Adaptateur Soft-close Click-on	**F069**073**715**

RENVOIS AUX PAGES

Plaques de montage Nexis Click-on	146	Soft-close	160		
Accessoires	154	Technique de transformation	225		
Informations techniques	156	Aides à l'usinage	230		

Pour les unités d'emballage, veuillez vous adresser exclusivement à votre partenaire commercial.

INSTRUCTIONS DE PLANIFICATION

Toutes les dimensions sont indiquées en millimètres

en semi-applique

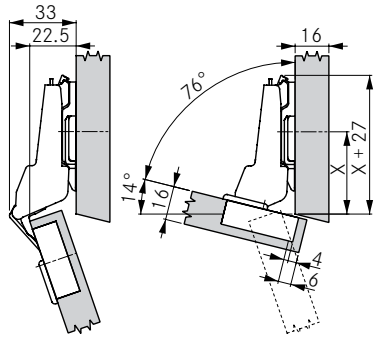

Hauteur de plaque de montage 2

Recouvrement de la porte	Distance de boîtier 3	4	5	6		
10				0		
9			0			
8		0		2		
7	0		2	3		
6		2	3	4		
5	2	3	4			
4	3	4				
3	4					
	Hauteur de plaque de montage					

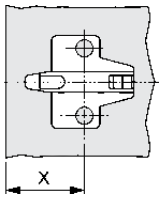

	Hauteur de plaque de montage 0	2	3	4	
X	38,5	39,0	39,0	39,5	
	Position plaque de montage				

ESPACE MINIMUM

Epaisseur de porte	Distance de boîtier 3	4	5	6		
16	0,5	1,0	1,8	2,6		
18	1,3	2,1	2,9	3,7		
19	1,9	2,7	3,5	4,3		
20	2,4	3,2	4,0	4,8		
	Espace minimum					

REMARQUES

L'espace minimum est l'espace entre le devant du caisson et l'arrière de la porte lorsqu'elle est fermée. Cela permet l'ouverture de la porte sans collision.

Nous recommandons un essai de montage.

SCHÉMAS DE PERÇAGE

Visser

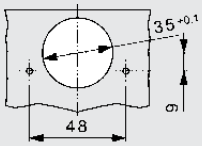

DIMENSIONS BOÎTIER

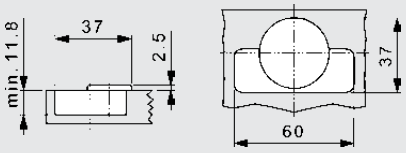

NEXIS CLICK-ON 29/-24

Charnière d'angle -24°

- Pour caissons à angle de -24°
- Angle d'ouverture de 125°
- Avec fermeture automatique (ressort)
- Réglage 3D avec plaque de montage correspondante

INFORMATIONS DE COMMANDE

Recouvrement de la porte		Matériau			Avec ressort	Article N°	
		Boîtier	Bras			Vissage Click-on	
en semi-applique	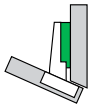	Acier, nickelé	Zamak, nickelé		■	**F015**072**829**	

CACHE

	Désignation	Impression/ Estampage	Article N°
	Cache pour bras de charnière, acier, court, nickelé, non imprimé, compatible Soft-close	sur demande	**F069**073**570**

ACCESSOIRES

	Désignation	Article N°
	Cache pour boîtier de charnière, acier, nickelé, non imprimé	**F069**073**687**
	Soft-close Pin	**F069**066**528**

	Désignation	Article N°

RENVOIS AUX PAGES

Plaques de montage Nexis Click-on	146	Soft-close Pin	166		
Accessoires	154	Technique de transformation	225		
Informations techniques	156	Aides à l'usinage	230		

Pour les unités d'emballage, veuillez vous adresser exclusivement à votre partenaire commercial.

INSTRUCTIONS DE PLANIFICATION

Toutes les dimensions sont indiquées en millimètres

en semi-applique

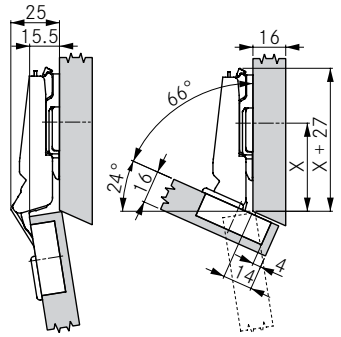

Hauteur de plaque de montage 2

Recouvrement de la porte	Distance de boîtier 3	4	5	6		
18				0		
17			0			
16		0		2		
15	0		2	3		
14		2	3	4		
13	2	3	4			
12	3	4				
11	4					
	Hauteur de plaque de montage					

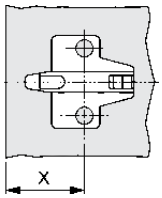

	Hauteur de plaque de montage 0	2	3	4	
X	42,5	43,5	44,0	44,5	
	Position plaque de montage				

ESPACE MINIMUM

Epaisseur de porte	Distance de boîtier 3	4	5	6		
16	0,5	1,0	1,8	2,6		
18	1,3	2,1	2,9	3,7		
19	1,9	2,7	3,5	4,3		
20	2,4	3,2	4,0	4,8		
	Espace minimum					

REMARQUES

L'espace minimum est l'espace entre le devant du caisson et l'arrière de la porte lorsqu'elle est fermée. Cela permet l'ouverture de la porte sans collision.

Nous recommandons un essai de montage.

SCHÉMAS DE PERÇAGE

Visser

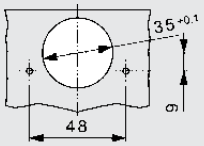

DIMENSIONS BOÎTIER

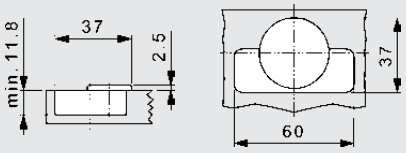

NEXIS CLICK-ON 05/90/4

Charnière d'angle 95° pour constructions à montants verticaux (épaisseurs de porte jusqu'à 30 mm)

- Pour montage direct sur montants verticaux
- Angle d'ouverture de 95°
- Valeurs de jeux optimales jusqu'à 30 mm d'épaisseur de porte
- Compatible Soft-close
- Avec fermeture automatique (ressort)
- Réglage 3D avec plaque de montage correspondante

INFORMATIONS DE COMMANDE

Recouvrement de la porte		Matériau			Avec ressort	Article N°	
		Boîtier	Bras			Vissage Click-on	Pressage Click-on
à encastrer	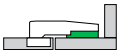	Acier, nickelé	Zamak, nickelé		■	**F015072788**	**F015072787**

CACHE

	Désignation	Impression/ Estampage	Article N°
	Cache pour bras de charnière, acier, court, nickelé, non imprimé, compatible Soft-close	sur demande	**F069073570**

ACCESSOIRES

	Désignation	Article N°
	Cache pour boîtier de charnière, acier, nickelé, non imprimé	**F069073687**
	Soft-close Pin	**F069066528**

	Désignation	Article N°
	Adaptateur Soft-close Click-on	**F069073715**

RENVOIS AUX PAGES

Plaques de montage Nexis Click-on	146	Soft-close	160		
Accessoires	154	Technique de transformation	225		
Informations techniques	156	Aides à l'usinage	230		

Pour les unités d'emballage, veuillez vous adresser exclusivement à votre partenaire commercial.

INSTRUCTIONS DE PLANIFICATION

Toutes les dimensions sont indiquées en millimètres

à encastrer

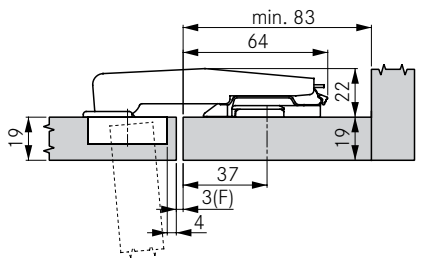

Hauteur de plaque de montage 4

JEU MINIMUM

Epaisseur de porte	Distance de boîtier 3	4	5	6		
16	0,1	0,1	0,1	0,1		
18	0,2	0,2	0,2	0,2		
19	0,3	0,3	0,3	0,3		
20	0,4	0,4	0,4	0,4		
22	0,7	0,7	0,7	0,7		
24	1,0	1,0	1,0	1,0		
26	1,4	1,4	1,4	1,4		
28	1,9	1,9	1,9	1,9		
30	3,8	2,9	2,6	2,5		
	Jeu minimum (F)					

REMARQUES

Attention : les valeurs de jeux ont été calculées sur la base d'une arête de porte arrondie de 1 mm (R=1 mm) !

Cote des charnières et calcul des jeux en usine.

Nous recommandons un essai de montage.

SCHÉMAS DE PERÇAGE

Visser

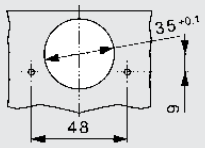

Enfoncer

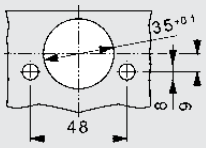

DIMENSIONS BOÎTIER

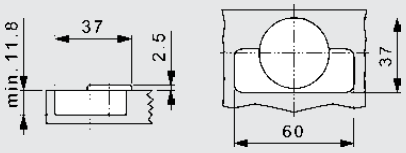

NEXIS CLICK-ON PCC

Charnière pour portes pliantes (montage en angle)

- Pour relier deux portes d'un meuble d'angle
- Pour des épaisseurs de porte de 14 à 22 mm
- Avec fermeture automatique (ressort)
- Réglage 3D avec plaque de montage correspondante

INFORMATIONS DE COMMANDE

		Matériau			Avec ressort	Article N°	
		Boîtier	Bras			Vissage Click-on	
	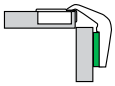	Zamak, nickelé	Zamak, nickelé		■	**F015072858**	

CACHE

	Désignation	Impression/ Estampage	Article N°
	Cache pour bras de charnière, acier, court, nickelé, non imprimé, compatible Soft-close	sur demande	**F069073570**

RENVOIS AUX PAGES

Plaques de montage Nexis Click-on	146	Technique de transformation	225		
Accessoires	154	Aides à l'usinage	230		
Informations techniques	156				

Pour les unités d'emballage, veuillez vous adresser exclusivement à votre partenaire commercial.

INSTRUCTIONS DE PLANIFICATION

Toutes les dimensions sont indiquées en millimètres

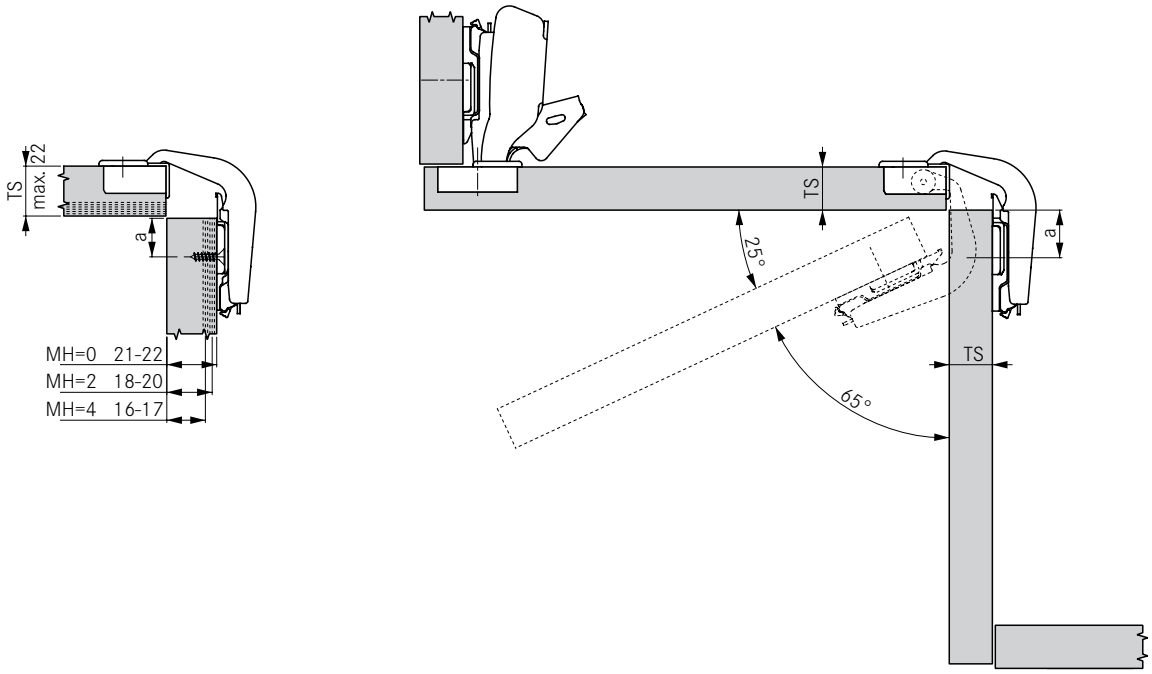

Hauteur de plaque de montage 2

TABLEAU DES ÉCARTEMENTS

Epaisseur de porte	Hauteur de plaque de montage					
	0	2	4			
16			25			
17			24			
18		22				
19		21				
20		20				
21	18					
22	17					
	Ecartement (a)					

REMARQUES

Cote des charnières et calcul des jeux en usine.

Nous recommandons un essai de montage.

SCHÉMAS DE PERÇAGE

Visser

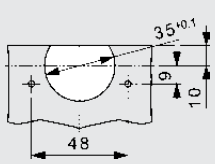

DIMENSIONS BOÎTIER

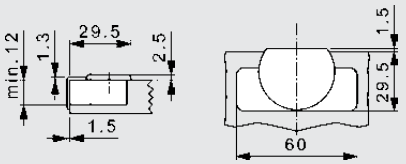

NEXIS CLICK-ON 17

Charnière 95° (épaisseurs de porte jusqu'à 19 mm)

- Angle d'ouverture de 95°
- Valeurs de jeux optimales pour portes jusqu'à 19 mm
- Convient aux petites portes et aux portes à cadre étroit
- Avec fermeture automatique (ressort)
- Réglage 3D avec plaque de montage correspondante

INFORMATIONS DE COMMANDE

Recouvrement de la porte		Matériau		Coude	Avec ressort	Article N°	
		Boîtier	Bras			Vissage Click-on	
en applique totale	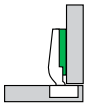	Acier, nickelé	Acier, nickelé	0	■	**F015072795**	
en semi-applique	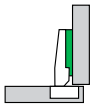	Acier, nickelé	Zamak, nickelé	8	■	**F015072798**	

CACHES

	Désignation	Coude	Impression/ Estampage	Article N°
	Cache pour bras de charnière, acier, court, nickelé, non imprimé, compatible Soft-close	0/8	sur demande	**F069073570**
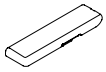	Cache pour bras de charnière, acier, ouvert, nickelé, non imprimé, compatible Soft-close	15	sur demande	**F069073669**

ACCESSOIRES

	Désignation	Article N°
	Soft-close Pin	**F069066528**

	Désignation	Article N°

RENVOIS AUX PAGES

Plaques de montage Nexis Click-on	146	Soft-close Pin	166		
Accessoires	154	Technique de transformation	225		
Informations techniques	156	Aides à l'usinage	230		

Pour les unités d'emballage, veuillez vous adresser exclusivement à votre partenaire commercial.

INSTRUCTIONS DE PLANIFICATION

Toutes les dimensions sont indiquées en millimètres

en applique totale — K0

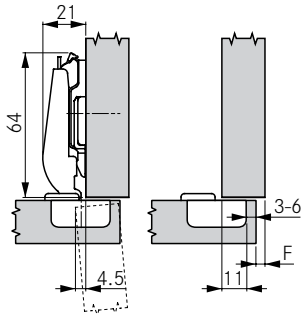

Hauteur de plaque de montage 2

Recouvrement de la porte	Distance de boîtier 3	4	5	6		
19				0		
18			0			
17		0		2		
16	0		2	3		
15		2	3	4		
14	2	3	4			
13	3	4				
12	4					
Hauteur de plaque de montage						

en semi-applique — K8

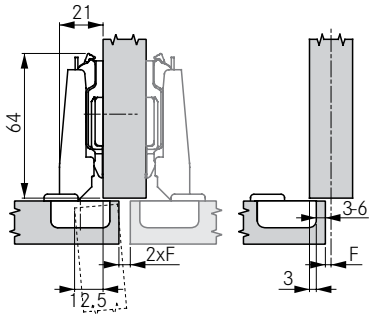

Hauteur de plaque de montage 2

Recouvrement de la porte	Distance de boîtier 3	4	5	6		
11				0		
10			0			
9		0		2		
8	0		2	3		
7		2	3	4		
6	2	3	4			
5	3	4				
4	4					
Hauteur de plaque de montage						

ESPACE MINIMUM

Epaisseur de porte	Distance de boîtier 3	4	5	6		
16	0,0	0,0	0,0	0,0		
18	0,0	0,0	0,0	0,0		
19	0,0	0,0	0,0	0,0		
20	0,0	0,0	0,0	0,0		
22	0,0	0,0	0,0	0,2		
Espace minimum						

JEU MINIMUM

Epaisseur de porte	Distance de boîtier 3	4	5	6		
16	1,0	1,0	1,0	1,0		
18	1,7	1,6	1,5	1,5		
19	2,7	2,5	2,2	2,2		
20	3,4	2,9	2,5	2,3		
22	5,2	4,6	4,1	3,7		
Jeu minimum (F)						

REMARQUES

L'espace minimum est l'espace entre le devant du caisson et l'arrière de la porte lorsqu'elle est fermée. Cela permet l'ouverture de la porte sans collision.

Attention : les valeurs de jeux ont été calculées sur la base d'une arête de porte arrondie de 1 mm (R=1 mm) !

Cote des charnières et calcul des jeux en usine.

Nous recommandons un essai de montage.

SCHÉMAS DE PERÇAGE

Visser

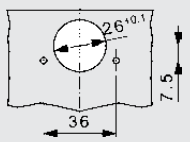

DIMENSIONS BOÎTIER

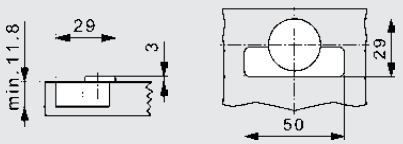

NEXIS CLICK-ON 17 GL

Charnière 95° pour portes en verre (épaisseurs de verre entre 4 et 6 mm)

- Charnière pour portes en verre, boîtier 26 mm
- Pour des épaisseurs de verre de 4 à 6 mm
- Angle d'ouverture de 95°
- Avec fermeture automatique (ressort)
- Réglage 3D avec plaque de montage correspondante

INFORMATIONS DE COMMANDE

Recouvrement de la porte		Matériau		Coude	Avec ressort	Article N°	
		Boîtier	Bras			Vissage Click-on	
en applique totale		Plastique, noir	Acier, nickelé	0	■	**F015072803**	
en semi-applique		Plastique, noir	Zamak, nickelé	8	■	**F015072804**	
à encastrer		Plastique, noir	Zamak, nickelé	15	■	**F015072805**	

CACHES

	Désignation	Coude	Impression/ Estampage	Article N°
	Cache pour bras de charnière, acier, court, nickelé, non imprimé, compatible Soft-close	0/8	sur demande	**F069073570**
	Cache pour bras de charnière, acier, ouvert, nickelé, non imprimé, compatible Soft-close	15	sur demande	**F069073669**

PLAQUES DÉCOR

	Désignation	Article N°
	Nickel velours	**F069073420**
	Nickel poli, érodé	**F069073421**
	Laiton poli, érodé	**F069073422**
	Argent RAL 9006	**F069073410**
	Noir	**F069073424**

	Désignation	Article N°
	Nickel velours	**F069073425**
	Nickel poli, érodé	**F069073414**

ACCESSOIRES

	Désignation	Article N°
	Soft-close Pin	**F069066528**

	Désignation	Article N°

RENVOIS AUX PAGES

Plaques de montage Nexis Click-on	146	Informations techniques	156	Technique de transformation	225
Accessoires	154	Soft-close Pin	166	Aides à l'usinage	230

Pour les unités d'emballage, veuillez vous adresser exclusivement à votre partenaire commercial.

INSTRUCTIONS DE PLANIFICATION

Toutes les dimensions sont indiquées en millimètres

en applique totale — K0

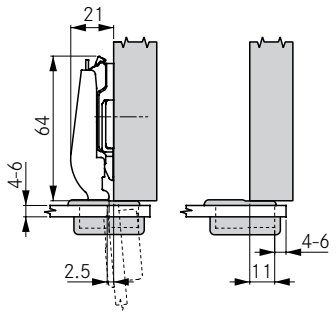

Hauteur de plaque de montage 2

Recouvrement de la porte \ Distance de boîtier	4	5	6			
19			0			
18		0				
17	0		2			
16		2	3			
15	2	3	4			
14	3	4				
13	4					
Hauteur de plaque de montage						

en semi-applique — K8

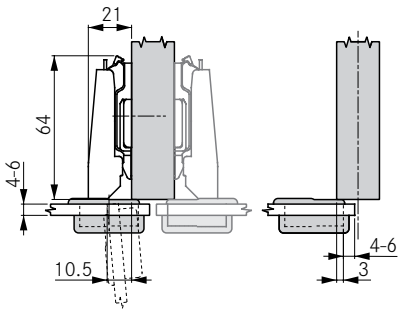

Hauteur de plaque de montage 2

Recouvrement de la porte \ Distance de boîtier	4	5	6			
11			0			
10		0				
9	0		2			
8		2	3			
7	2	3	4			
6	3	4				
5	4					
Hauteur de plaque de montage						

à encastrer — K15

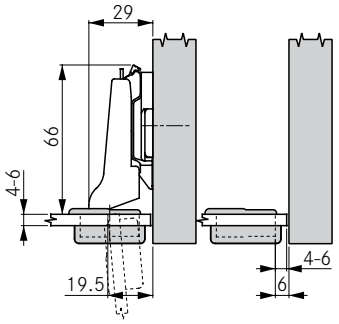

Hauteur de plaque de montage 4

Jeu de la porte \ Distance de boîtier	4	5	6			
0	2	3	4			
1	3	4				
2	4					
Hauteur de plaque de montage						

REMARQUE

Cote des charnières et calcul des jeux en usine.

SCHÉMAS DE PERÇAGE

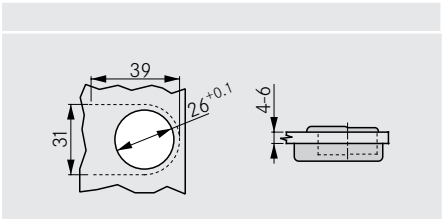

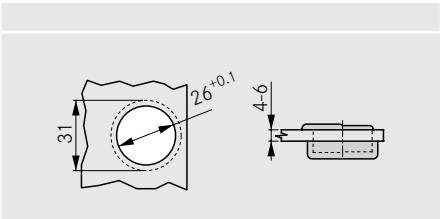

DIMENSIONS BOÎTIER

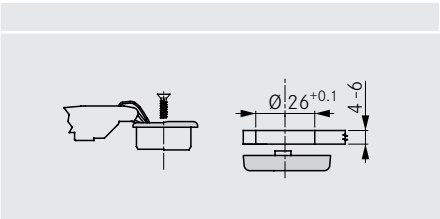

NEXIS CLICK-ON 07 MIRRO

Charnière 128° pour portes en verre et portes miroir

- Angle d'ouverture de 128°
- Compatible Soft-close
- Fixation par collage d'un adaptateur en inox sur la porte
- Liaison entre la charnière et l'adaptateur par excentrique
- Montage rapide sans perçage du verre
- Réglage 3D avec plaque de montage correspondante

Disponible en 2 versions :

- Avec fermeture automatique (ressort)
- Sans fermeture automatique (ressort) pour l'utilisation de Tipmatic

INFORMATIONS DE COMMANDE

Recouvrement de la porte	Matériau			Avec ressort	Article N°	
	Boîtier	Bras			Vissage Click-on	
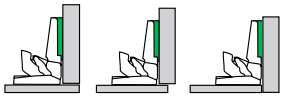	Zamak, nickelé	Zamak, nickelé		■	**F015072861**	
				–	**F015072863**	

CACHE

	Désignation	Impression/ Estampage	Article N°
	Cache pour bras de charnière, acier, court, nickelé, non imprimé, compatible Soft-close	sur demande	**F069073570**

ACCESSOIRES

	Désignation	Article N°
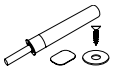	Tipmatic Pin pour portes en verre/ miroir	**F069135396**
	Soft-close Pin	**F069066528**

	Désignation	Article N°
	Soft-close Mirro	**F069073711**
	Adaptateur inox Mirro	**F069073731**

RENVOIS AUX PAGES

Plaques de montage Nexis Click-on	146	Soft-close Mirro	164	Aides à l'usinage	230
Accessoires	154	Tipmatic	168		
Informations techniques	156	Technique de transformation	225		

Pour les unités d'emballage, veuillez vous adresser exclusivement à votre partenaire commercial.

INSTRUCTIONS DE PLANIFICATION

Toutes les dimensions sont indiquées en millimètres

en applique totale	en semi-applique	à encastrer
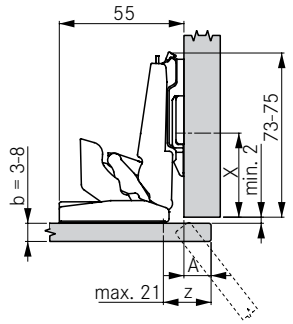	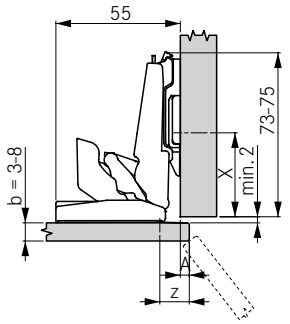	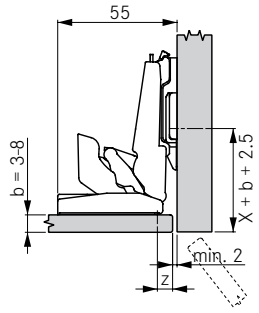
Hauteur de plaque de montage 2	Hauteur de plaque de montage 2	Hauteur de plaque de montage 2

PLAQUE DE MONTAGE EN CROIX

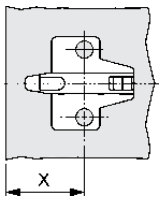

Pas de perçage		Hauteur de plaque de montage				
		0	2	4		
	28	37	37	37		
	37	46	46	46		
		Position plaque de montage X				

PLAQUE DE MONTAGE LONGITUDINALE

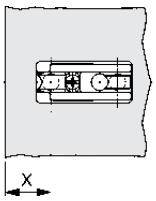

Pas de perçage		Hauteur de plaque de montage				
		0	2	4		
	13,5	22,5	22,5	22,5		
	22	31	31	31		
		Position plaque de montage X				

ADAPTATEUR INOX

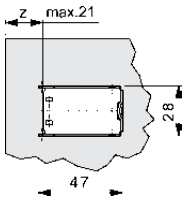

	Hauteur de plaque de montage				
	0	2	4		
z	A+7	A+9	A+11		
A	max. 14	max. 12	max. 10		
	z = position de collage				

NOMBRE DE CHARNIÈRES

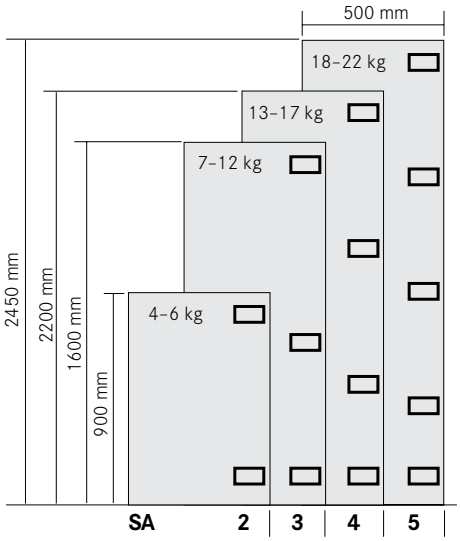

REMARQUES

Le recouvrement de la porte (A) côté armoire est fonction de la distance de collage du support de charnière (z) et de la hauteur de la plaque de montage. Le recouvrement est au maximum de 16 mm avec hauteur de plaque de montage 0 et utilisation de la possibilité de réglage.

Un montage encastré peut être obtenu grâce à une distance de fixation modifiée de la plaque de montage (X) et une faible distance de collage.

ⓘ **Attention :** dans le cas des portes miroir et des portes en verre, tous les jeux doivent être d'au moins 2 mm (sous peine de risque de bris).

Le chant intérieur de la porte ne doit pas toucher le caisson lors de l'ouverture.

ⓘ **Remarque concernant le montage :** pour le choix et la mise en œuvre de la colle utilisée pour fixer le support de charnière sur les portes miroir ou les portes en verre, veuillez consulter votre fournisseur de portes en verre ou de portes miroir.

ⓘ **Prétentions en responsabilité :** GRASS décline toute responsabilité quant à la colle utilisée et à la méthode de collage employée. Merci de votre compréhension.

ⓘ **Attention :** les charnières Mirro ne doivent pas être utilisées avec des plaques de montage excentriques.

NEXIS IMPRESSO/CLICK-ON

Plaques de montage

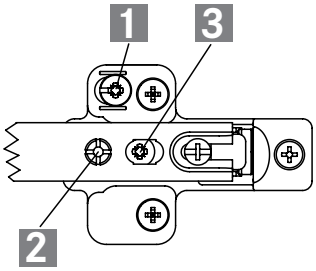

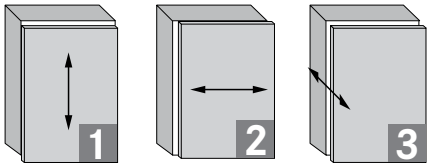

Réglage en hauteur +/-2 mm	Réglage latéral +1/-3 mm	Réglage de la profondeur +3/-1 mm

Tous les réglages peuvent être effectués indépendamment les uns des autres.

INFORMATIONS DE COMMANDE

PLAQUE DE MONTAGE EN CROIX 2D, FIXATION 3 POINTS

A visser		37/32	Hauteur	Article N°
• Acier/zamak, nickelé • Fixation par vis à bois • Position de perçage 37 mm • Pas de perçage 32 mm • Réglage de la hauteur et de la profondeur par excentrique	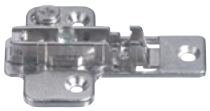	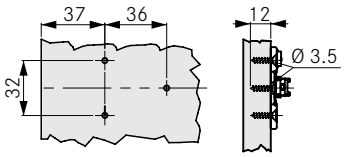	0	**F061073214**
			2	**F061073215**
			4	**F061073216**
			6	**F061073217**
			8	**F061073218**

PLAQUE DE MONTAGE EN CROIX 2D, FIXATION 3 POINTS

Par eurovis prémontées		37/32	Hauteur	Article N°
• Acier/zamak, nickelé • Fixation par eurovis prémontées • Position de perçage 37 mm • Pas de perçage 32 mm • Réglage de la hauteur et de la profondeur par excentrique	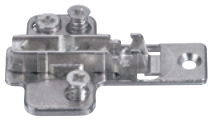	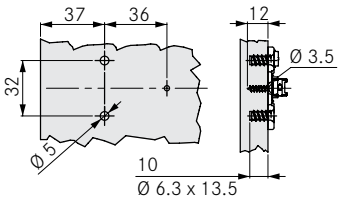	0	**F061073232**
			2	**F061073233**

Pour les unités d'emballage, veuillez vous adresser exclusivement à votre partenaire commercial.

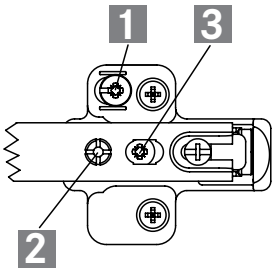

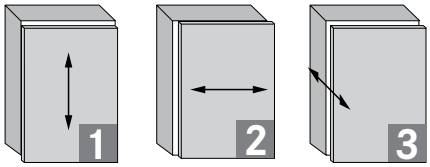

Réglage en hauteur +/-2 mm | Réglage latéral +1/-3 mm | Réglage de la profondeur +3/-1 mm

Tous les réglages peuvent être effectués indépendamment les uns des autres.

INFORMATIONS DE COMMANDE

PLAQUE DE MONTAGE EN CROIX 2D, FIXATION 2 POINTS

A visser		37/32	Hauteur	Article N°
• Acier/zamak, nickelé • Fixation par vis à bois • Position de perçage 37 mm • Pas de perçage 32 mm • Réglage de la hauteur et de la profondeur par excentrique	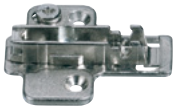	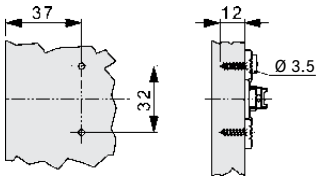	0	**F061**073**253**
			2	**F061**073**254**
			4	**F061**073**255**
			6	**F061**073**222**
			8	**F061**073**223**

PLAQUE DE MONTAGE EN CROIX 2D, FIXATION 2 POINTS

Pour eurovis		37/32	Hauteur	Article N°
• Acier/zamak, nickelé • Fixation par eurovis • Position de perçage 37 mm • Pas de perçage 32 mm • Réglage de la hauteur et de la profondeur par excentrique	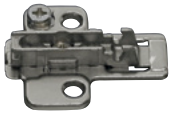	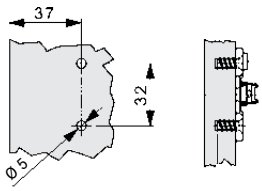	0	**F061**073**227**
			4	**F061**073**229**

PLAQUE DE MONTAGE EN CROIX 2D, FIXATION 2 POINTS

Par eurovis prémontées		37/32	Hauteur	Article N°
• Acier/zamak, nickelé • Fixation par eurovis prémontées • Position de perçage 37 mm • Pas de perçage 32 mm • Réglage de la hauteur et de la profondeur par excentrique	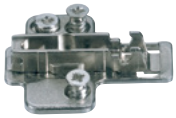	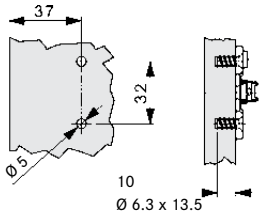	0	**F061**073**236**
			2	**F061**073**237**
			4	**F061**073**238**
			6	**F061**073**239**
			8	**F061**073**240**

NEXIS IMPRESSO/CLICK-ON

Plaques de montage

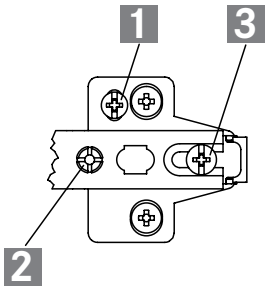

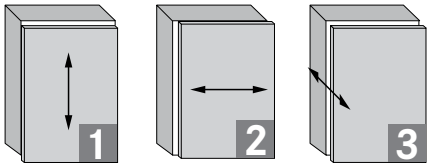

Réglage en hauteur +/-2 mm

Réglage latéral +1/-3 mm

Réglage de la profondeur +3/-1 mm

Tous les réglages peuvent être effectués indépendamment les uns des autres.

INFORMATIONS DE COMMANDE

PLAQUE DE MONTAGE EN CROIX À 2 ÉLÉMENTS, FIXATION 3 POINTS

A visser		37/32	Hauteur	Article N°
• Acier/zamak, nickelé • Fixation par vis à bois • Position de perçage 37 mm • Pas de perçage 32 mm		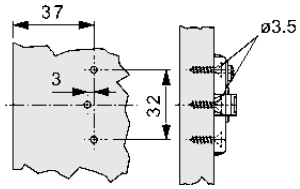	0	**F060**073**148**
			2	**F060**073**150**
			4	**F060**073**151**
			8	**F060**073**152**
			18	**F060**073**153**

PLAQUE DE MONTAGE EN CROIX À 2 ÉLÉMENTS, FIXATION 3 POINTS

Pour eurovis		37/32	Hauteur	Article N°
• Acier/zamak, nickelé • Fixation par eurovis • Position de perçage 37 mm • Pas de perçage 32 mm		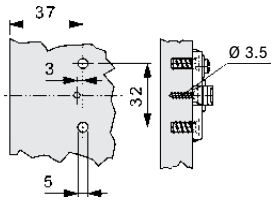	0	**F060**073**156**
			2	**F060**073**157**
			4	**F060**073**158**
			8	**F060**073**159**

PLAQUE DE MONTAGE EN CROIX À 2 ÉLÉMENTS, FIXATION 3 POINTS

Par eurovis prémontées		37/32	Hauteur	Article N°
• Acier/zamak, nickelé • Fixation par eurovis prémontées • Position de perçage 37 mm • Pas de perçage 32 mm		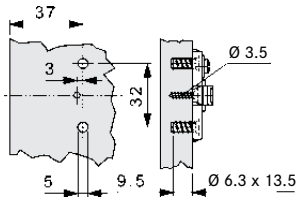	2	**F060**073**172**
			4	**F060**073**173**
			8	**F060**073**174**
			18	**F060**073**175**

Pour les unités d'emballage, veuillez vous adresser exclusivement à votre partenaire commercial.

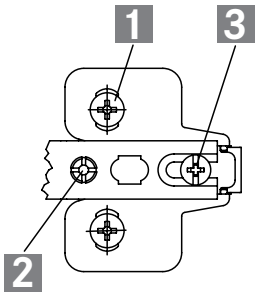

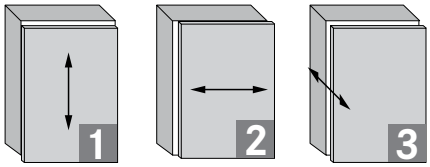

Réglage en hauteur +/-2 mm | Réglage latéral +1/-3 mm | Réglage de la profondeur +3/-1 mm

Tous les réglages peuvent être effectués indépendamment les uns des autres.

INFORMATIONS DE COMMANDE

PLAQUE DE MONTAGE EN CROIX MONOBLOC, FIXATION 2 POINTS

A visser		37/32	Hauteur	Article N°
• Acier, nickelé • Fixation par vis à bois • Position de perçage 37 mm • Pas de perçage 32 mm • Réglage en hauteur par trou oblong		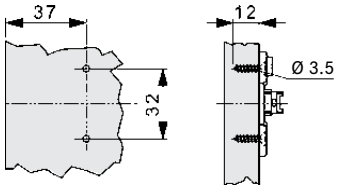	0	**F060**073**144**
			2	**F060**073**145**
			3	**F060**073**209**
			4	**F060**073**146**

PLAQUE DE MONTAGE EN CROIX MONOBLOC, FIXATION 2 POINTS

Par eurovis prémontées		37/32	Hauteur	Article N°
• Acier, nickelé • Fixation par eurovis prémontées de 13,5 mm • Position de perçage 37 mm • Pas de perçage 32 mm • Réglage en hauteur par trou oblong		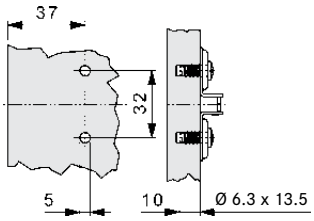	0	**F060**073**179**
			2	**F060**073**180**
			4	**F060**073**181**

PLAQUE DE MONTAGE EN CROIX MONOBLOC, FIXATION 2 POINTS POUR POSE JUMELÉE

Par eurovis prémontées		37/32	Hauteur	Article N°
• Acier, nickelé • Fixation par eurovis prémontées de 10,5 mm • Position de perçage 37 mm • Pas de perçage 32 mm • Réglage en hauteur par trou oblong • Pour pose jumelée		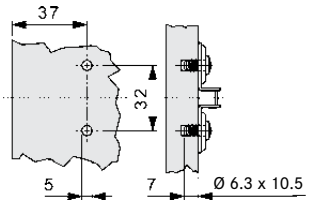	2	**F060**073**202**

NEXIS IMPRESSO/CLICK-ON

Plaques de montage

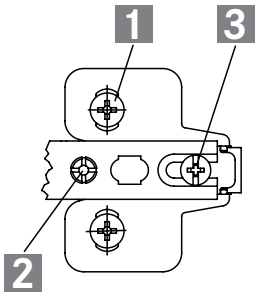

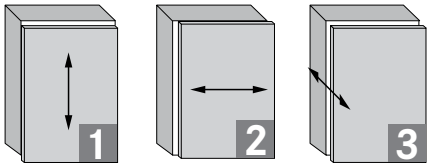

Réglage en hauteur +/-2 mm | Réglage latéral +1/-3 mm | Réglage de la profondeur +3/-1 mm

Tous les réglages peuvent être effectués indépendamment les uns des autres.

INFORMATIONS DE COMMANDE

PLAQUE DE MONTAGE EN CROIX MONOBLOC, FIXATION 3 POINTS

Avec cheville à expansion	37/32	Hauteur	Article N°
• Acier, nickelé • Fixation par chevilles à expansion de 5 mm • Position de perçage 37 mm • Pas de perçage 32 mm • Réglage en hauteur par trou oblong 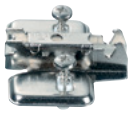 ⓘ **Ne pas visser la plaque à l'aide d'une visseuse électrique.**	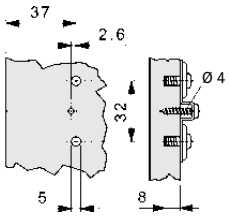	0	**F060**073**185**
		2	**F060**073**186**
		4	**F060**073**187**

PLAQUE DE MONTAGE EN CROIX MONOBLOC, FIXATION 2 POINTS

Avec cheville à expansion	37/32	Hauteur	Article N°
• Acier, nickelé • Fixation par cheville à expansion 5 mm • Position de perçage 37 mm • Pas de perçage 32 mm • Réglage en hauteur par trou oblong 	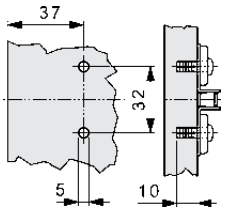	2	**F060**073**183**

Pour les unités d'emballage, veuillez vous adresser exclusivement à votre partenaire commercial.

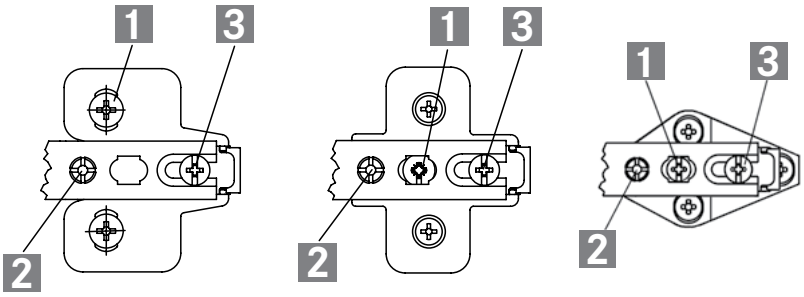

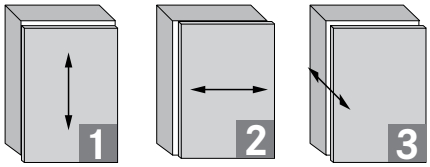

Réglage en hauteur +/-2 mm | Réglage latéral +1/-3 mm | Réglage de la profondeur +3/-1 mm

Tous les réglages peuvent être effectués indépendamment les uns des autres.

INFORMATIONS DE COMMANDE

PLAQUE DE MONTAGE MONOBLOC, FIXATION 2 POINTS, POSITION DE PERÇAGE 28 MM

A visser		28/32	Hauteur	Article N°
• Acier, nickelé • Fixation par vis à bois • Position de perçage 28 mm • Pas de perçage 32 mm • Réglage en hauteur par trou oblong		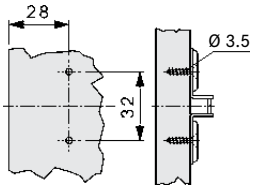	2	**F060**073**140**

PLAQUE DE MONTAGE MONOBLOC, FIXATION 2 POINTS, POSITION DE PERÇAGE 28 MM

Par eurovis prémontées		28/32	Hauteur	Article N°
• Acier, nickelé • Fixation par eurovis prémontées • Position de perçage 28 mm • Pas de perçage 32 mm • Réglage en hauteur par trou oblong		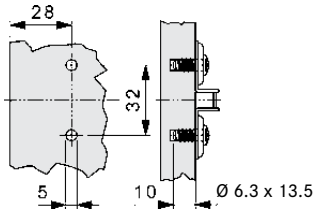	0	**F060**073**162**
			2	**F060**073**163**
			4	**F060**073**164**

PLAQUE DE MONTAGE À 2 ÉLÉMENTS, FIXATION 2 POINTS, POSITION DE PERÇAGE 28 MM

Pour eurovis		28/32	Hauteur	Article N°
• Acier/zamak, nickelé • Fixation par eurovis • Position de perçage 28 mm • Pas de perçage 32 mm • Réglage en hauteur		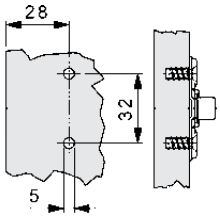	2	**F060**073**154**

PLAQUE DE MONTAGE MONOBLOC, FIXATION 2 POINTS, POSITION DE PERÇAGE 37 MM, PAS DE PERÇAGE 25 MM

Pour eurovis		37/25	Hauteur	Article N°
• Zamak, nickelé • Fixation par eurovis • Position de perçage 37 mm • Pas de perçage 25 mm • Réglage en hauteur		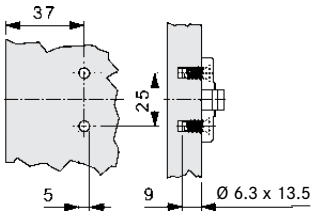	2	**F061**073**268**

NEXIS IMPRESSO/CLICK-ON

Plaques de montage

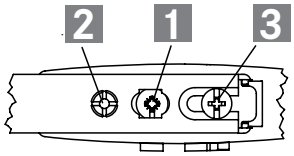

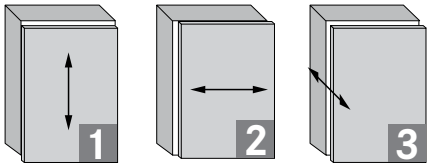

Réglage en hauteur +/-2 mm

Réglage latéral +1/-3 mm

Réglage de la profondeur +3/-1 mm

Tous les réglages peuvent être effectués indépendamment les uns des autres.

INFORMATIONS DE COMMANDE

PLAQUE DE MONTAGE LINÉAIRE 1D, FIXATION 2 POINTS

A visser		13,5/32	Hauteur	Article N°
• Acier/zamak, nickelé • Fixation par vis à bois • Réglage en hauteur par excentrique		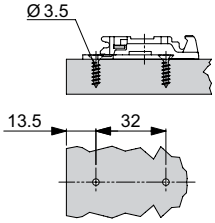	0	**F060**073**129**
			2	**F060**073**130**
			4	**F060**073**205**

PLAQUE DE MONTAGE LINÉAIRE 1D, FIXATION 2 POINTS

A enfoncer		13,5/32	Hauteur	Article N°
• Acier/zamak, nickelé • Fixation par chevilles de 10 mm • Réglage en hauteur par excentrique		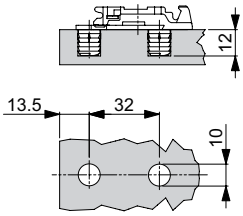	3	**F060**073**210**

Pour les unités d'emballage, veuillez vous adresser exclusivement à votre partenaire commercial.

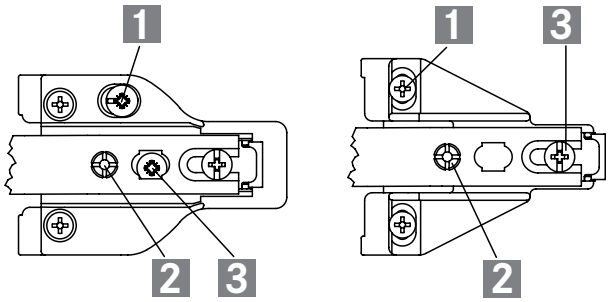

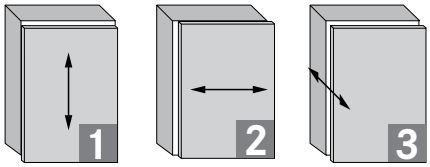

Réglage en hauteur +/-2 mm

Réglage latéral +1/-3 mm

Réglage de la profondeur +3/-1 mm

Tous les réglages peuvent être effectués indépendamment les uns des autres.

INFORMATIONS DE COMMANDE

PLAQUE DE MONTAGE SPÉCIALE 2D POUR STRUCTURES À CADRE

Avec vis à bois prémontés	10/32	Hauteur	Article N°
• Acier/zamak, nickelé • Fixation par vis à bois prémontées • Réglage de la hauteur et de la profondeur par excentrique 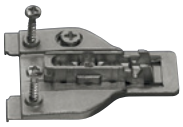	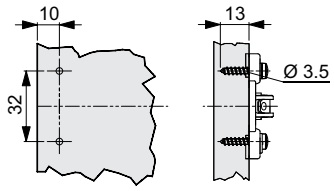	0	**F061073283**
		2	**F061073284**
		4	**F061073285**

PLAQUE DE MONTAGE SPÉCIALE 2D POUR STRUCTURES À CADRE

A visser	10/32	Hauteur	Article N°
• Acier/zamak, nickelé • Fixation par vis à bois • Réglage de la hauteur et de la profondeur par excentrique	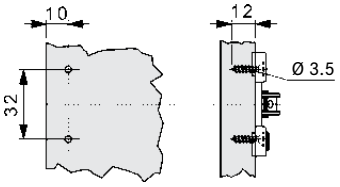	0	**F061073279**
		2	**F061073280**
		4	**F061073281**

PLAQUE DE MONTAGE SPÉCIALE POUR STRUCTURES À CADRE

A visser	10/36	Hauteur	Article N°
• Zamak, nickelé • Fixation par vis à bois • Réglage en hauteur par trou oblong	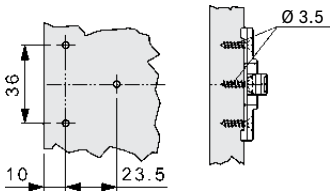	0	**F061073275**
		2	**F061073276**
		4	**F061073277**

PLAQUE DE MONTAGE SPÉCIALE À 2 ÉLÉMENTS POUR STRUCTURES À CADRE

A visser		Hauteur	Article N°
• Pour portes encastrées • Pour charnières, coude 8 • Zamak, nickelé • Fixation par vis à bois • Réglage en hauteur 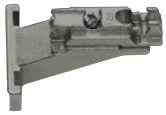	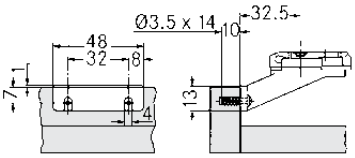	2	**F061073278**

NEXIS IMPRESSO/CLICK-ON
Accessoires

CACHES

	Désignation	Coude	Impression/ Estampage	Article N°
	Cache pour bras de charnière, acier, court, nickelé, non imprimé, compatible Soft-close	0	sur demande	**F069073570**
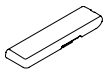	Cache pour bras de charnière, acier, ouvert, nickelé, non imprimé, compatible Soft-close	8/15	sur demande	**F069073669**
	Cache pour bras de charnière, plastique, noir, compatible Soft-close	–	–	**F069073534**
	Cache pour boîtier de charnière Click-on, acier, nickelé, non imprimé	–	–	**F069073687**

LIMITEUR D'ANGLE D'OUVERTURE

	Désignation			Article N°
	Limiteur d'angle d'ouverture de 120° pour charnière grand angle 170°. Evite que la porte ne heurte le caisson dans le cas d'un montage encastré. Plastique, noir			**F069073401**

VIS DE FIXATION

	Désignation			Article N°
	Eurovis, nickelée, Ø 6,3 mm	L = 10,5	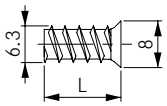	**F146073979**
	Vis de fixation du boîtier acier pour charnière cadre aluminium, nickelé. Vis M 3 x 6	L = 6	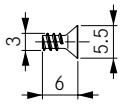	**F069073405**

Pour les unités d'emballage, veuillez vous adresser exclusivement à votre partenaire commercial.

NEXIS IMPRESSO/CLICK-ON

Informations techniques

NOMBRE DE CHARNIÈRES PAR PORTE

Description

Les facteurs décisifs sont la hauteur de la porte, son poids, la qualité du matériau, la fixation du boîtier et de la plaque de montage. Les indications concernant la charge et la hauteur se rapportent à des largeurs de portes standardisées de 600 mm.

Les charnières avec un boîtier de Ø 26 mm ont été testées avec une largeur de porte de 450 mm. En cas de doute, définir le nombre de charnières par un essai de montage.

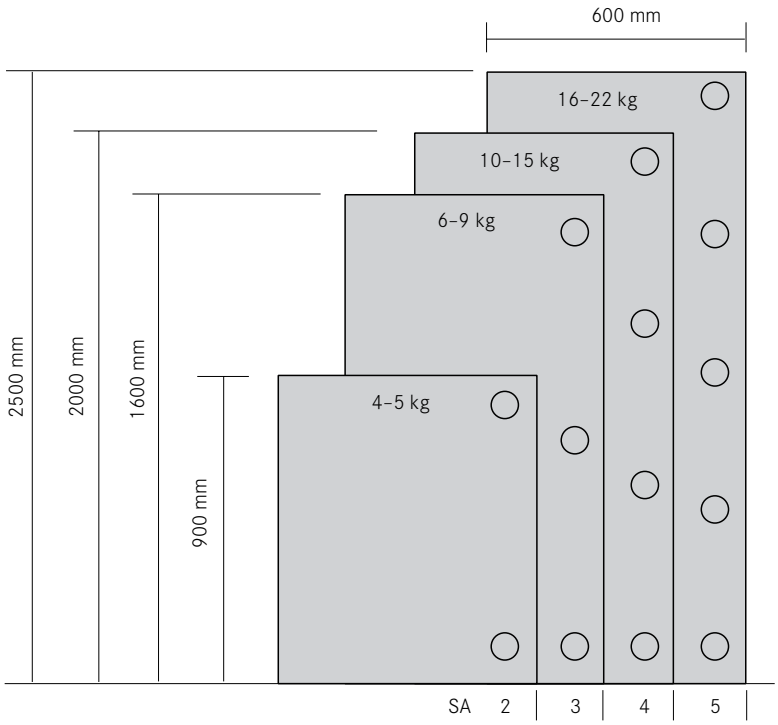

JEU DE LA PORTE ET JEU MINIMUM

Description

Le jeu est l'écartement qui se forme entre deux portes ou entre la porte et le côté du caisson.

Le jeu minimum (F) est l'écartement nécessaire entre deux portes ou une porte et le panneau latéral pour éviter toute collision avec la porte lors de l'ouverture.

Porte en applique totale

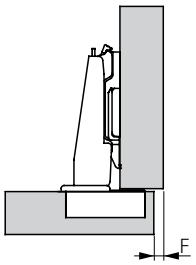

Porte en semi-applique

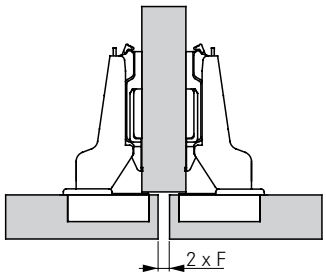

Porte à encastrer

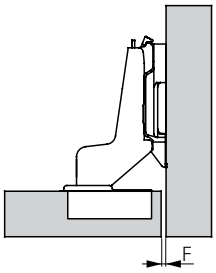

Tableau des jeux minimums

La largeur de jeu nécessaire dépend de l'épaisseur de la porte.

Exemple :
Pour une **épaisseur de porte** de **18 mm** et une **distance du boîtier** de **6 mm** est requis un **jeu** minimum de **0,2 mm**.

Attention
Les valeurs de jeux ont été calculées sur la base d'une arête de porte arrondie de 1 mm (R=1mm) ! Cote des charnières et calcul des jeux en usine.

Nous recommandons un essai de montage.

Epaisseur de porte	Distance de boîtier 3	4	5	**6**		
16	0,1	0,1	0,1	0,1		
18	0,2	0,2	0,2	**0,2**		
19	0,3	0,3	0,3	0,3		
20	0,4	0,4	0,4	0,4		
22	0,7	0,7	0,7	0,7		
24	1,0	1,0	1,0	1,0		
26	1,4	1,4	1,4	1,4		
28	1,9	1,9	1,9	1,9		
30	3,8	2,9	2,6	2,5		

Jeu minimum (F)

Jeu réalisable pour les portes à encastrer

Le tableau indique le jeu que l'on obtient pour une porte encastrée, en fonction de la distance du boîtier et de la hauteur de la plaque de montage utilisée.

Exemple :
Pour une **distance du boîtier** de **4 mm** et une **hauteur de plaque de montage** de **3 mm**, on obtient un **jeu** de **1 mm**.

Jeu de la porte 15	Distance de boîtier 3	**4**	5	6		
0		2	3	4		
1	2	**3**	4			
2	3	4				

Hauteur de plaque de montage

Pour les unités d'emballage, veuillez vous adresser exclusivement à votre partenaire commercial.

RÉGLAGES

Description	Réglage latéral +1/-3 mm	Réglage de la profondeur +3/-1 mm	Réglage en hauteur +/- 2mm
La possibilité de réglage en hauteur dépend du type de plaque de montage. Tous les réglages peuvent être effectués indépendamment les uns des autres.	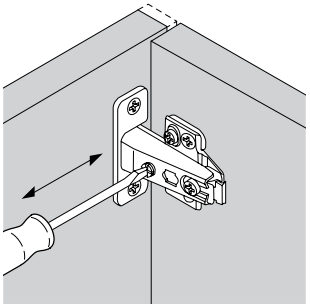	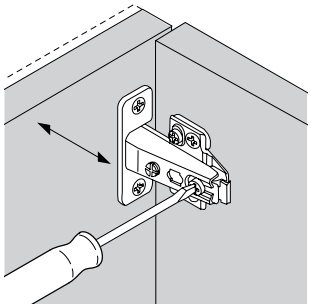	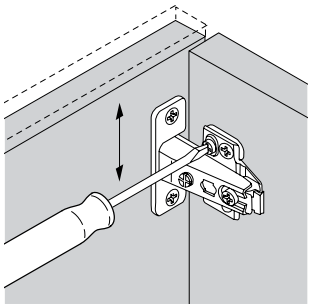

ESPACE MINIMUM – DISTANCE DU BOÎTIER

Description

L'espace minimum (MS) est l'espace entre le devant du caisson et l'arrière de la porte lorsqu'elle est fermée. Cela permet l'ouverture de la porte sans collision.

La distance du boîtier (TA) est la distance entre le chant de la porte et le bord du perçage.

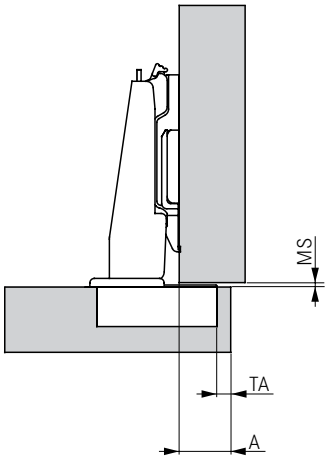

Exemple

Pour une **épaisseur de porte** de **26 mm** et une **distance du boîtier** de **6 mm**, **l'espace minimum** est de **0,7 mm**.

Epaisseur de porte	Distance de boîtier 3	4	5	**6**		
16	0,5	0,5	0,5	0,5		
18	0,5	0,5	0,5	0,5		
19	0,5	0,5	0,5	0,5		
20	0,0	0,0	0,0	0,5		
22	0,5	0,5	0,5	0,5		
24	0,5	0,5	0,5	0,5		
26	0,5	0,5	0,5	**0,7**		
28	0,5	0,5	0,5	0,9		
30	0,5	0,5	1,1	1,1		
	Espace minimum					

RETRAIT/RECOUVREMENT DE LA PORTE

Retrait de porte

Le retrait de porte (TES) apparaît lorsque la porte est ouverte et dépend du type de charnière utilisée ainsi que de la configuration du montage.

Il est mentionné dans le feuillet du catalogue et se réfère à la plaque de montage respectivement indiquée lors du réglage d'usine. Il varie en fonction de la hauteur de la plaque de montage et sous l'action du réglage latéral.

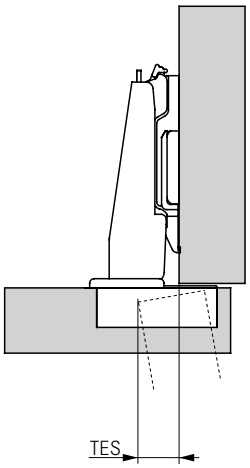

Recouvrement de la porte

Le recouvrement de la porte (A) désigne la partie du côté du caisson ou du cadre qui est recouverte par la porte.

Exemple :
Pour une charnière coudée à 8, avec une **hauteur de plaque de montage 0** et une **distance du boîtier** de **5 mm,** le **recouvrement de la porte** est de **10 mm**.

Recouvrement de la porte	8	Distance de boîtier 3	4	**5**	6		
11					0		
10				**0**			
9			0		2		
8		0		2	3		
7			2	3	4		
6		2	3	4			
5		3	4				
4		4					
		Hauteur de plaque de montage					

POSSIBILITÉ DE MODIFICATION DU RECOUVREMENT DE LA PORTE

Par le choix du coude		Par l'utilisation d'une autre plaque de montage	
en applique totale (coude 0)		en applique totale	
Du recouvrement du boîtier (TAS/réglage usine) ajouté à la distance du boîtier (TA) résulte le recouvrement de la porte (A). Les cotes sont indiquées dans un tableau à la page correspondante du catalogue.	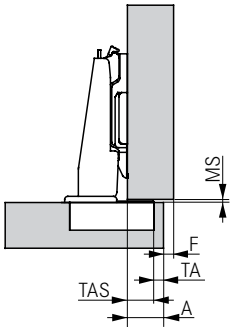	Charnière coudée 0 et hauteur de plaque de montage 0	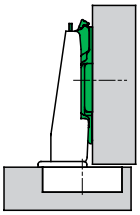
en semi-applique (coude 8)		en semi-applique	
Du recouvrement du boîtier (TAS/réglage usine) ajouté à la distance du boîtier (TA) résulte le recouvrement de la porte (A). Les cotes sont indiquées dans un tableau à la page correspondante du catalogue.	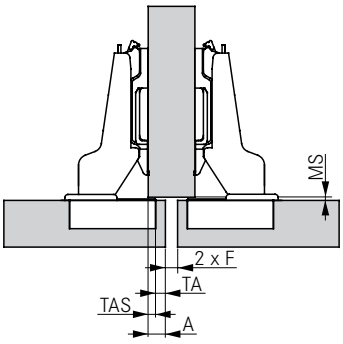	Charnière coudée 0 et hauteur de plaque de montage 8	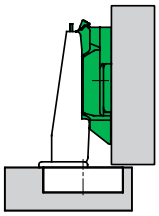
à encastrer (coude 15)		à encastrer	
Le recouvrement de la porte est nul. Le jeu (F) entre le côté du caisson et la porte dépend de la hauteur de la plaque de montage (MH) et de la distance du boîtier (TA). Les cotes sont indiquées dans un tableau à la page correspondante du catalogue.	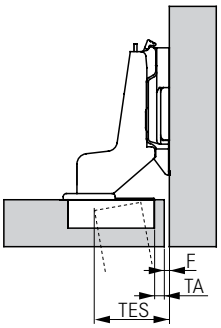	Charnière coudée 0 et hauteur de plaque de montage 18	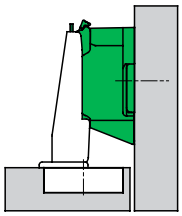

Pour les unités d'emballage, veuillez vous adresser exclusivement à votre partenaire commercial.

CRITÈRES DE TEST POUR CHARNIÈRES

Contrôle de fonctionnement

Charge statique verticale
Charge supplémentaire : 20 kg
Angle d'ouverture : max. -10°
Nombre : 10

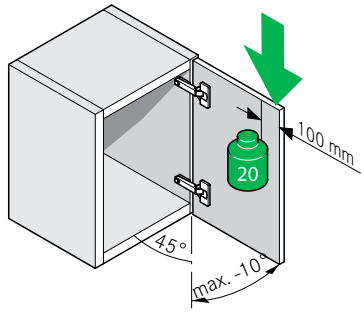

Charge statique horizontale
Force dépensée : 40 N
Nombre : 10

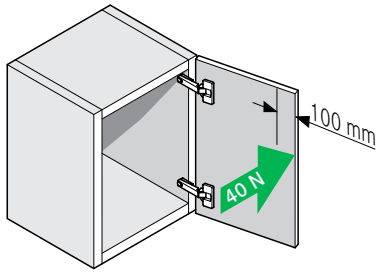

Essai d'endurance
Angle d'ouverture : max. -5°
Cycles d'ouverture et de fermeture : 100 000

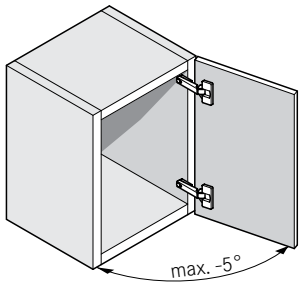

Test de surcharge

Verticalement
Charge supplémentaire : 30 kg
Angle d'ouverture : max. -10°
Nombre : 10

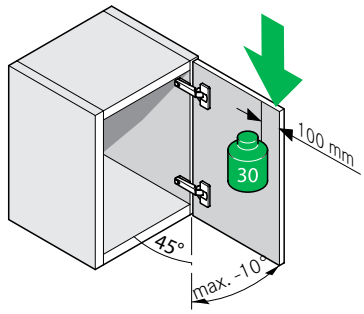

Horizontalement
Force dépensée : 80 N
Nombre : 10

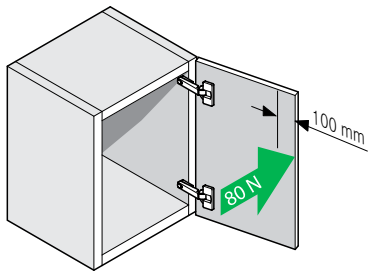

Porte d'essai
Poids env. 5,2 kg

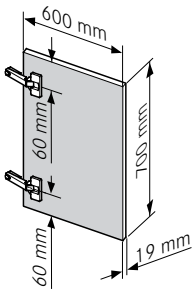

Test de résistance par essai au brouillard salin et en chambre humide

Selon le modèle de la norme DIN ISO 9227
et DIN 6270-2

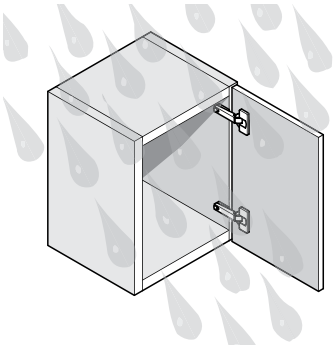

SOFT-CLOSE CLICK-ON

Pour charnières Nexis Click-on 95°, 100°, 110° et 125°

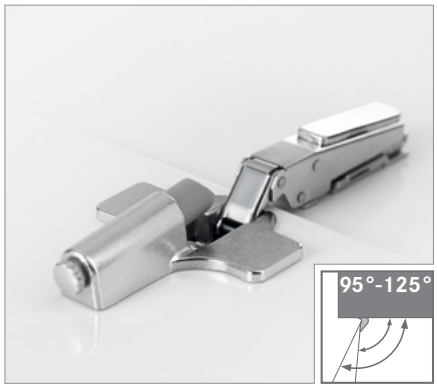

- Montage sans outil – équipement ultérieur possible
- Pas de trous supplémentaires à effectuer sur le caisson ou la porte
- Réglage individuel de la puissance d'amortissement
- Utiliser le système d'amortissement pour les charnières de la gamme Nexis Click-on

INFORMATIONS DE COMMANDE

Adaptateur Soft-close		Article N°
• Adaptateur Soft-close avec amortisseur Soft-close prémonté pour charnières Nexis Click-on et Slide-on	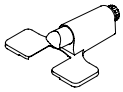	**F069**073**715**

CACHES

	Désignation	Coude	Impression/ Estampage	Article N°
	Cache pour bras de charnière, acier, court, nickelé, non imprimé, compatible Soft-close	0	sur demande	**F069**073**570**
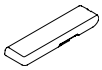	Cache pour bras de charnière, acier, ouvert, nickelé, non imprimé, compatible Soft-close	8/15	sur demande	**F069**073**669**

ACCESSOIRES

	Désignation	Article N°
	Cache pour boîtier de charnière, acier, nickelé, non imprimé	**F069**073**687**

	Désignation	Article N°

RENVOIS AUX PAGES

Nexis Click-on	112				

Pour les unités d'emballage, veuillez vous adresser exclusivement à votre partenaire commercial.

INSTRUCTIONS DE PLANIFICATION

Toutes les dimensions sont indiquées en millimètres

Dimensions

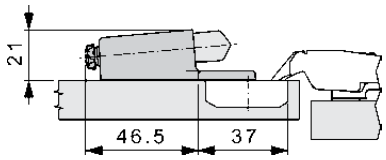

Emplacement de montage pour Soft-close Click-on

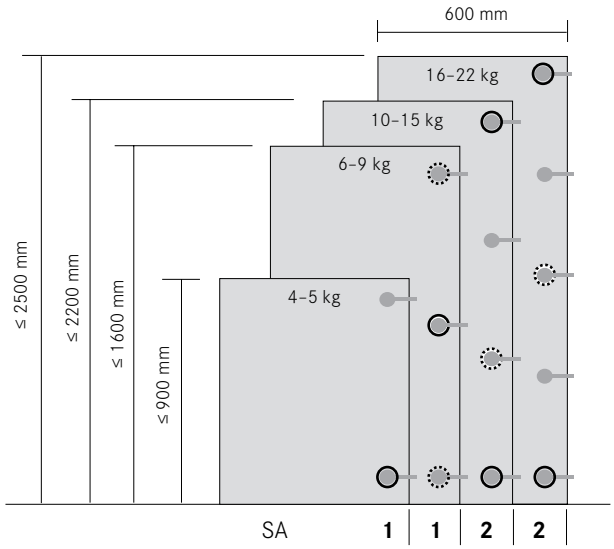

Emplacement de montage recommandé pour Soft-close Click-on
Emplacement de montage pour Soft-close Click-on supplémentaire (si nécessaire)

Montage

1

2

3

4

5

6

Soft-close Click-on - utilisation simple et rapide

1 Pour les charnières coudées 0, retirer le cache bras le cas échéant.
2 Engager l'adaptateur Soft-close Click-on, avec les deux petits crochets sur la face inférieure, dans les encoches du boîtier de charnière en l'inclinant légèrement.
3 Appuyer simultanément sur les deux côtés de l'adaptateur jusqu'à ce que ce dernier s'enclenche ("clic").
4 Le cas échéant, fixer le cache bras court (fourni).
5 Soft-close Click-on peut être ajusté avec précision à l'aide de la vis de réglage, quels que soient l'angle d'ouverture et le coude.
6 Le cache boîtier (fourni) pour la charnière sans Soft-close Click-on ou Slide-on assure un design cohérent dans le moindre détail.

REMARQUES

Les ferrures de meuble doivent être utilisées conformément aux directives de GRASS spécifiées dans la documentation en vigueur, sans quoi aucune responsabilité ne pourra être imputée au fabricant.

Pour obtenir de plus amples renseignements sur la pose et le montage, vous pouvez prendre directement contact avec nos usines.

Merci pour votre compréhension.

LÉGENDE

SA	**Nombre de charnières**

170° SOFT-CLOSE

Pour charnières Nexis grand angle 170°

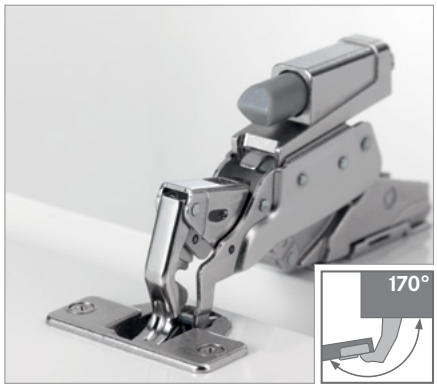

- Pour charnières grand angle 170° Nexis Impresso, Nexis Click-on et Nexis Slide-on
- Montage sans outil – équipement ultérieur possible
- Pas de trous supplémentaires à effectuer sur le caisson ou la porte
- Réglage individuel de la puissance d'amortissement

INFORMATIONS DE COMMANDE

Soft-close 170°		Article N°
• Adaptateur Soft-close pour charnières grand angle 170° Nexis Impresso, Click-on et Slide-on avec amortisseur Soft-close prémonté	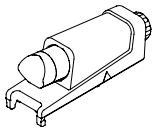	**F069**073**729**

RENVOIS AUX PAGES

Nexis Click-on	112

Pour les unités d'emballage, veuillez vous adresser exclusivement à votre partenaire commercial.

INSTRUCTIONS DE PLANIFICATION

Toutes les dimensions sont indiquées en millimètres

Dimensions

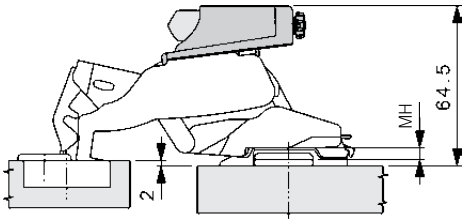

Dessins avec hauteur de plaque de montage 2

Emplacement de montage pour Soft-close 170°

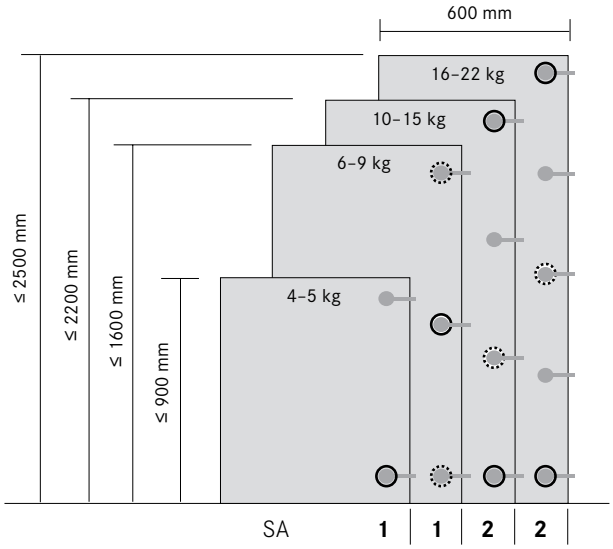

Emplacement de montage recommandé pour Soft-close 170°
Emplacement de montage pour Soft-close 170° supplémentaire (si nécessaire)

Montage

1

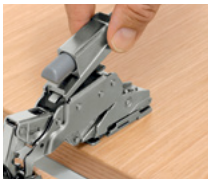

2

Soft-close 170° - utilisation simple et rapide

1 Engager l'adaptateur Soft-close 170° avec les deux petits crochets sur la face inférieure dans les encoches du bras de charnière en l'inclinant légèrement.
2 Appuyer sur l'adaptateur jusqu'à ce que ce dernier s'enclenche (clic).

REMARQUES

Les ferrures de meuble doivent être utilisées conformément aux directives de GRASS spécifiées dans la documentation en vigueur, sans quoi aucune responsabilité ne pourra être imputée au fabricant.

Pour obtenir de plus amples renseignements sur la pose et le montage, vous pouvez prendre directement contact avec nos usines.

Merci pour votre compréhension.

LÉGENDE

MH	Hauteur de plaque de montage
SA	Nombre de charnières

SOFT-CLOSE MIRRO

Pour charnières Nexis Click-on Mirro

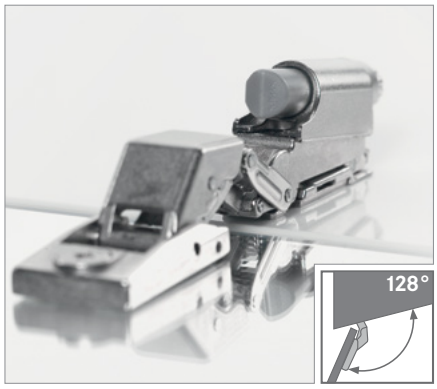

- Pour charnières Nexis Click-on Mirro et Mirro -15°
- Montage sans outil – équipement ultérieur possible
- Pas de perçages supplémentaires sur le caisson
- Réglage individuel de la puissance d'amortissement

INFORMATIONS DE COMMANDE

Soft-close Mirro		Article N°
• Adaptateur Soft-close avec amortisseur Soft-close prémonté pour charnières Nexis Click-on Mirro et Mirro -15°	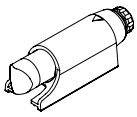	**F069**073**711**

RENVOIS AUX PAGES

Nexis Click-on 07/-15 Mirro	144				

Pour les unités d'emballage, veuillez vous adresser exclusivement à votre partenaire commercial.

INSTRUCTIONS DE PLANIFICATION

Toutes les dimensions sont indiquées en millimètres

Dimensions Mirro

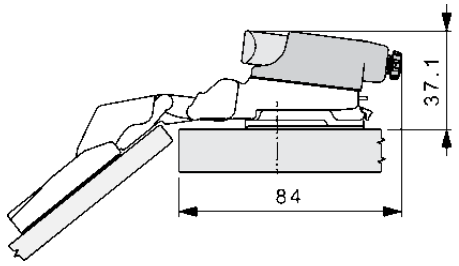

Dessins avec hauteur de plaque de montage 2

Dimensions Mirro -15°

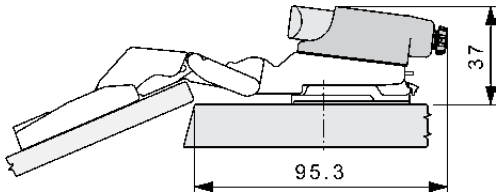

Dessins avec hauteur de plaque de montage 2

Emplacement de montage pour Soft-close Mirro

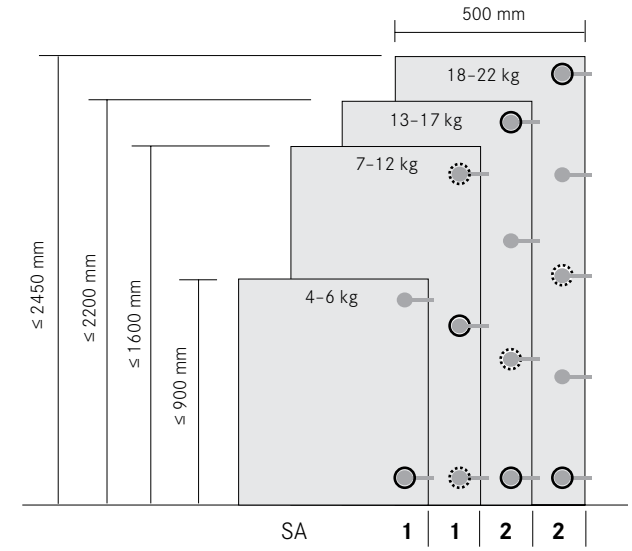

Emplacement de montage recommandé pour Soft-close Mirro
Emplacement de montage pour Soft-close Mirro supplémentaire (si nécessaire)

Montage

1

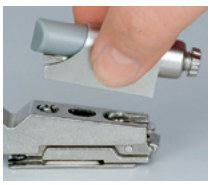

2

Soft-close Mirro - utilisation simple et rapide

1 Engager l'adaptateur Soft-close Mirro dans l'encoche du bras de charnière avec le crochet se trouvant sur la face inférieure.
2 Pousser l'adaptateur vers l'arrière jusqu'à ce que ce dernier s'enclenche (clic).

REMARQUES

Les ferrures de meuble doivent être utilisées conformément aux directives de GRASS spécifiées dans la documentation en vigueur, sans quoi aucune responsabilité ne pourra être imputée au fabricant.

Pour obtenir de plus amples renseignements sur la pose et le montage, vous pouvez prendre directement contact avec nos usines.

Merci pour votre compréhension.

LÉGENDE

SA	**Nombre de charnières**

SOFT-CLOSE PIN

Amortisseur à air pour portes

- Convient aux portes de toutes dimensions, de toutes formes, et à tous les matériaux
- Equipement ultérieur possible
- Montage par perçage ou à l'aide d'une plaque d'adaptation

INFORMATIONS DE COMMANDE

Soft-close Pin		A visser	Article N°
• Perçage en façade • Pour solutions esthétiques • Boîtier : plastique, anthracite • Piston : gris clair	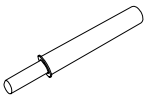	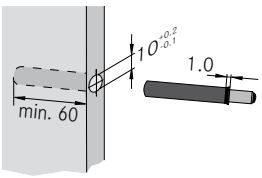	**F069066528**

Adaptateur cruciforme		Pour eurovis	Article N°
• Convient aux pas de perçage 28 mm et 37 mm • Fixation par eurovis (6,3 x 13,5) • Plastique, gris clair	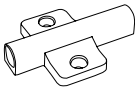	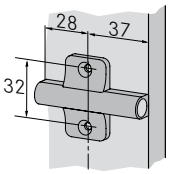	**F069063310**

Plaque d'adaptation à butée		A visser	Article N°
• Pour un équipement ultérieur rapide • Fixation par vis à bois (3,5 x 13) • Plastique, gris clair	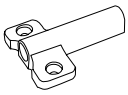	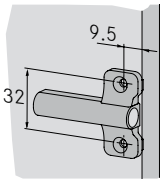	**F069073697**

Plaque d'adaptation linéaire		A visser	Article N°
• Solution design – également adaptée aux portes encastrées • Fixation par vis à bois (3,5 x 13) • Plastique, gris clair	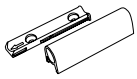	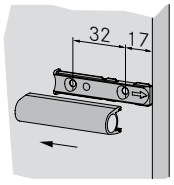	**F069073696**

RENVOIS AUX PAGES

Nexis Click-on	112

Pour les unités d'emballage, veuillez vous adresser exclusivement à votre partenaire commercial.

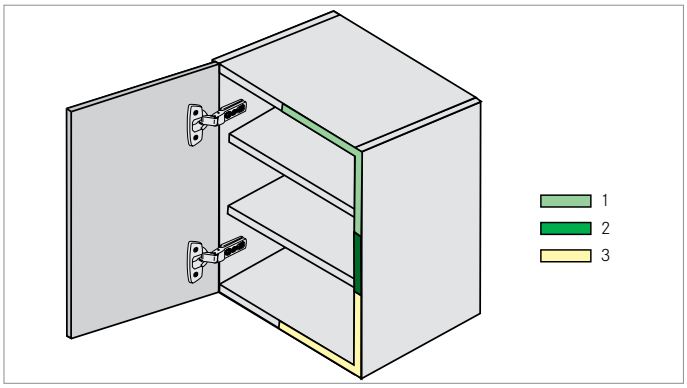

- Position possible de l'amortisseur pour une porte standard :

  1 bonne position

  2 position optimale

  3 position possible

- Pour les grandes portes, nous recommandons l'utilisation d'un amortissement supplémentaire.

LÉGENDE

TIPMATIC

Pour portes en bois/à cadre en aluminium et portes verre/miroir sans poignée

- Ouverture des portes par effleurement de la façade, angle d'ouverture agréable
- Compatibilité avec toutes les charnières sans fermeture automatique
- Grande zone de capture de l'aimant, fermeture fiable des portes
- Compensation du jeu de façade de 2,5 à 5,5 mm par réglage intégré de la profondeur de manière autobloquante et sans outil
- Montage à l'avant du caisson ou à l'aide d'une plaque d'adaptation

INFORMATIONS DE COMMANDE

Tipmatic Pin		A visser	Couleur	Article N°
• Cache pour bord de perçage 1 mm • Perçage en façade • Plastique : gris platine (RAL 7036) / noir (RAL 9005) • avec plaque à coller, plaque à visser et vis	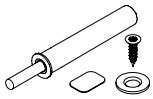	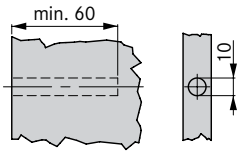	Gris platine (RAL 7036)	**F069**135**396**
			Noir (RAL 9005)	**F069**135**338**

Adaptateur cruciforme		A visser	Article N°
• Convient aux pas de perçage 28 mm et 37 mm • Fixation par eurovis spéciales (Ø 6,3 x 13,5 mm) ou vis à agglomérés (Ø 3,5 x 13) • Plastique RAL 7035, gris clair	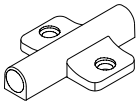	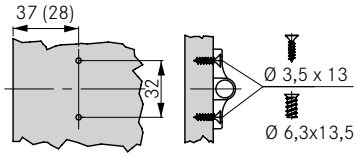	**F069**063**310**

Plaque d'adaptation à butée		A visser	Article N°
• Pour un équipement ultérieur rapide • Fixation par vis à agglomérés (Ø 3,5 x 13 mm) • Plastique RAL 7035, gris clair	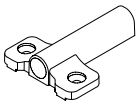	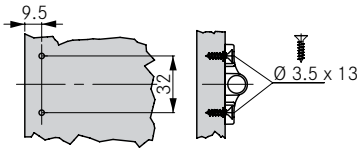	**F069**073**697**

Plaque d'adaptation linéaire		A visser	Article N°
• Solution design, également adaptée aux portes encastrées • Fixation par vis à agglomérés (Ø 3,5 x 13 mm) • Plastique RAL 7035, gris clair	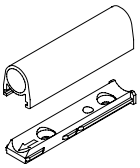	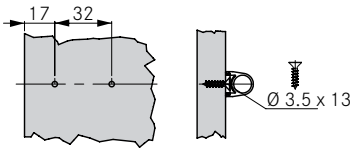	**F069**073**696**

RENVOIS AUX PAGES

Nexis Impresso	97
Nexis Click-on	112
Conseils de montage	172

Pour les unités d'emballage, veuillez vous adresser exclusivement à votre partenaire commercial.

INSTRUCTIONS DE PLANIFICATION ET DE MONTAGE

Tipmatic Pin

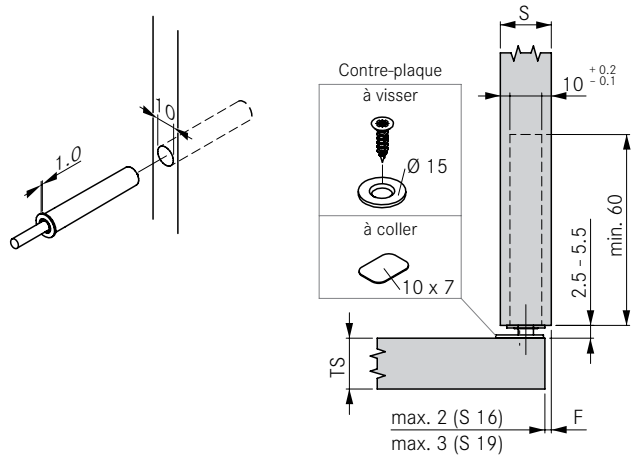

Montage en façade

Adaptateur cruciforme

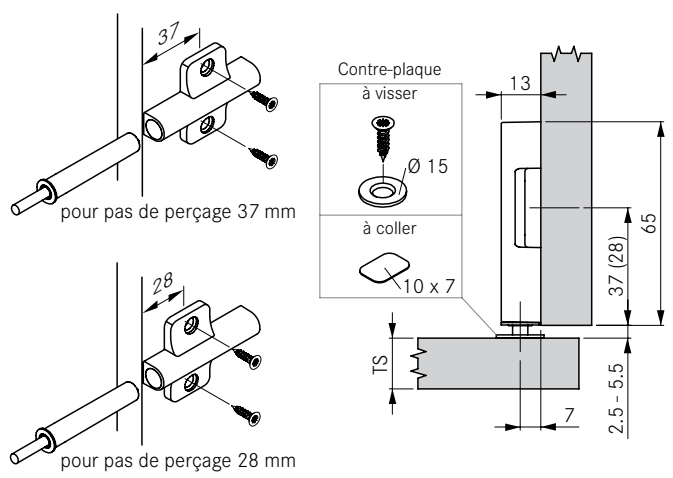

Montage avec plaques d'adaptation

Plaque d'adaptation linéaire à encastrer

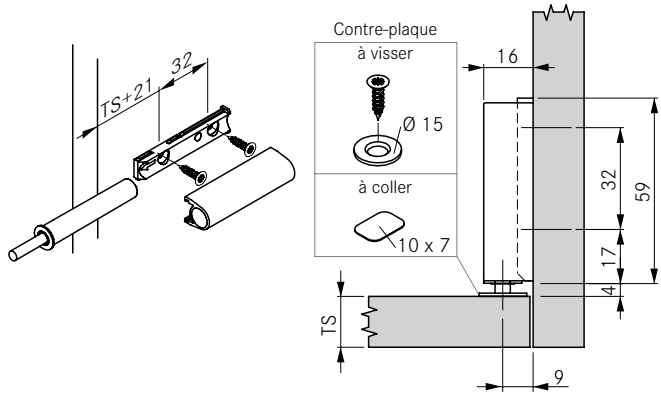

Montage avec plaques d'adaptation

Plaque d'adaptation linéaire en applique

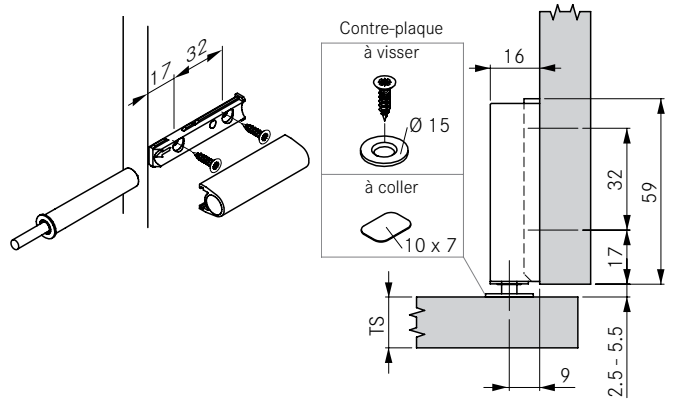

Montage avec plaques d'adaptation

Plaque d'adaptation à butée

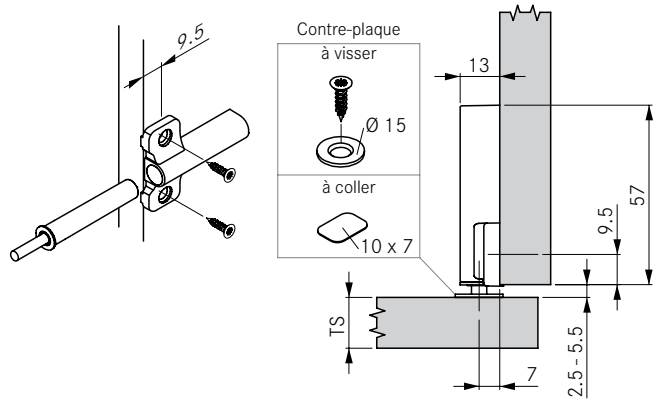

Montage avec plaques d'adaptation

LÉGENDE

F	Jeu
S	Panneau latéral du caisson
TS	Epaisseur de porte

TIPMATIC PLUS

Pour portes de meuble sans poignée

- Ouverture des portes par effleurement de la façade, angle d'ouverture agréable
- Compatibilité avec toutes les charnières à ouverture automatique
- Grande zone de capture de l'aimant, fermeture fiable des portes
- Montage à l'avant du caisson ou à l'aide d'une plaque d'adaptation

INFORMATIONS DE COMMANDE

Tipmatic Plus Pin		A visser	Article N°
• Cache pour bord de perçage 1 mm • Perçage en façade • Plastique RAL 7035, gris clair • avec plaque à coller, plaque à visser et vis	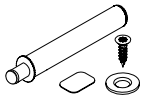	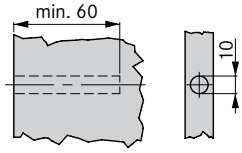	**F069**135**061**

Adaptateur cruciforme		A visser	Article N°
• Convient aux pas de perçage 28 mm et 37 mm • Fixation par eurovis spéciales (Ø 6,3 x 13,5 mm) ou vis à agglomérés (Ø 3,5 x 13) • Plastique RAL 7035, gris clair	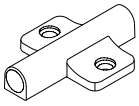	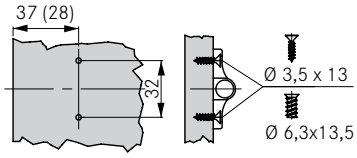	**F069**063**310**

Plaque d'adaptation à butée		A visser	Article N°
• Avec une aide au positionnement pour un montage ultérieur rapide • Fixation par vis à agglomérés (Ø 3,5 x 13 mm) • Plastique RAL 7035, gris clair	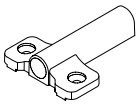	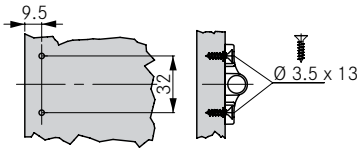	**F069**073**697**

Plaque d'adaptation linéaire		A visser	Article N°
• Solution design, également adaptée aux portes encastrées • Fixation par vis à agglomérés (Ø 3,5 x 13 mm) • Plastique RAL 7035, gris clair	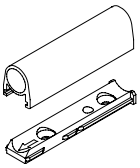	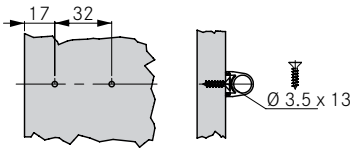	**F069**073**696**

RENVOIS AUX PAGES

Nexis Impresso	97
Nexis Click-on	112
Conseils de montage	172

Pour les unités d'emballage, veuillez vous adresser exclusivement à votre partenaire commercial.

INSTRUCTIONS DE PLANIFICATION ET DE MONTAGE

Tipmatic Plus Pin

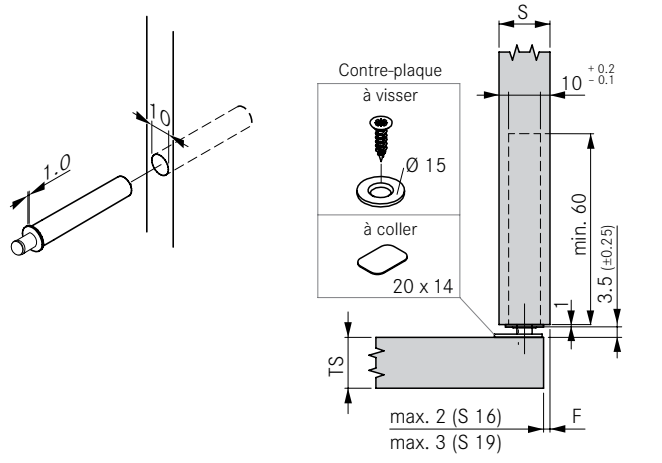

Montage en façade

Adaptateur cruciforme

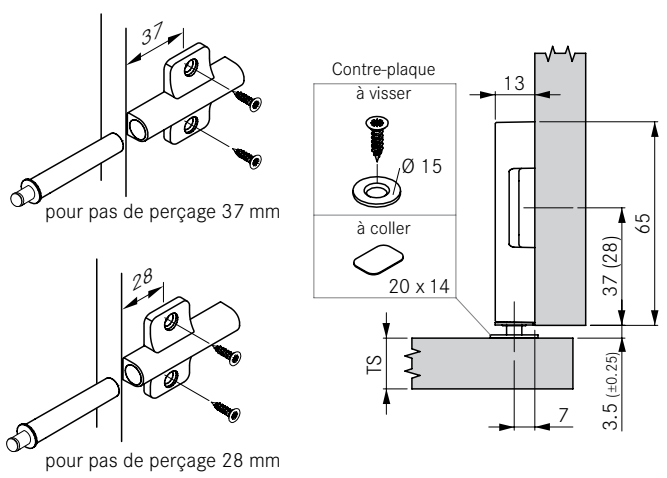

Montage avec plaques d'adaptation

Plaque d'adaptation linéaire à encastrer

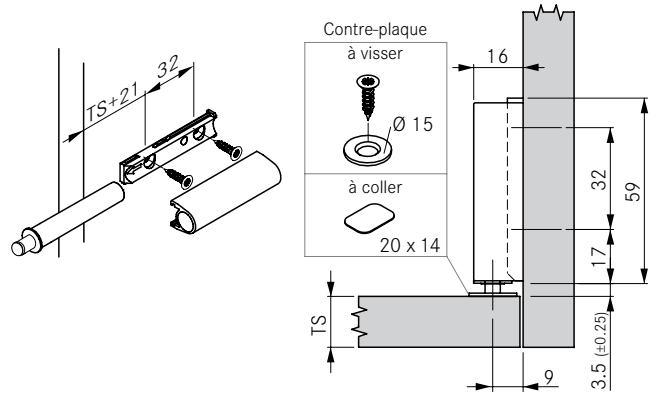

Montage avec plaques d'adaptation

Plaque d'adaptation à butée

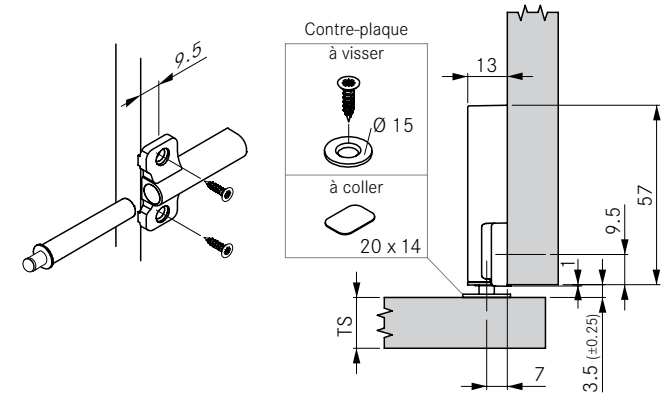

Montage avec plaques d'adaptation

REMARQUE

Avant de coller la contre-plaque, s'assurer que la surface de fixation est propre, sèche et exempte de graisse.

LÉGENDE

F	Jeu
S	Panneau latéral du caisson
TS	Epaisseur de porte

CONSEILS DE MONTAGE

Toutes les mesures en millimètres

Emplacements de montage recommandés

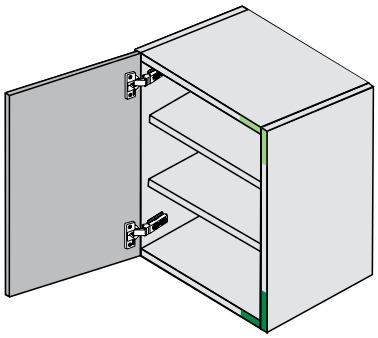

Emplacement dans l'angle supérieur par rapport à la charnière de l'élément bas

Emplacement dans l'angle inférieur par rapport à la charnière de l'élément haut

Remarque générale concernant l'emplacement de montage :
L'élément Tipmatic se monte en face de la charnière, soit par un perçage en façade du caisson du meuble, soit à l'aide de nos différents adaptateurs.

Compensation du jeu de façade (Tipmatic Pin)

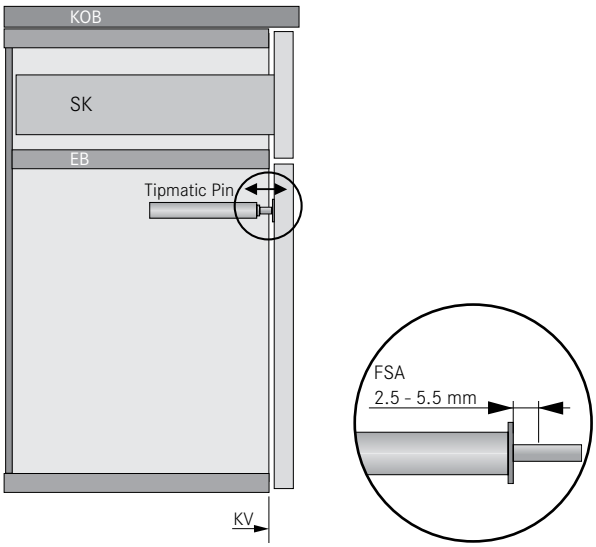

Compensation du jeu de façade avec réglage de la profondeur intégré et sans outil :
Le jeu de façade peut être adapté au tiroir Tipmatic.

RENVOIS AUX PAGES

Tipmatic	168
Tipmatic Plus	170

Pour les unités d'emballage, veuillez vous adresser exclusivement à votre partenaire commercial.

LÉGENDE

EB	Tablettes	SK	Tiroir	
FSA	Compensation du jeu de façade			
KOB	Plafond du caisson			
KV	Chant avant caisson			

Charnières pour de multiples cas de figure.

nexis slide-on.

grass.eu

FOLLOW US

Pour cette série de charnières, la fixation du côté de la porte s'effectue avec des vis ou des chevilles à enfoncer. Les avantages des distances de montage courtes sont évidents : en combinaison avec des portes hautes, les charnières Nexis Slide-on peuvent être montées individuellement de haut en bas, sans risque de coincement, de façon rapide et sûre.

Efficacité et sécurité.

La gamme Nexis Slide-on convient aux configurations de montage les plus diverses dans l'univers du mobilier de cuisine, de salle de bains et de séjour.

QUALITÄTS-ZERTIFIKAT
LGA

Nexis Slide-on
Systèmes de charnières

Charnières pour de multiples butoirs de porte,
montage côté caisson avec technique d'emboîtement Slide-on.

Angle d'ouverture		Description du produit	en applique totale	en semi-applique	à encastrer	Page
270°		**Nexis Slide-on 70** • Diamètre du boîtier 30 mm • Charnière simple • Pour épaisseurs de porte de 15 à 21 mm	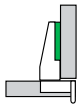	–	–	176
270°		**Nexis Slide-on 73** • Charnière simple • Pour épaisseurs de porte de 15 à 21 mm	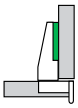	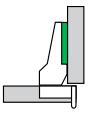	–	178
180°		**Nexis Slide-on 80** • Charnière simple pour portes à feuillure • Pour épaisseurs de porte de 14 à 21 mm		–	–	180

Plaques de montage Nexis Slide-on	182
Accessoires (caches, limiteurs d'angle d'ouverture)	186
Informations techniques	188
Système d'amortissement Soft-close	192
Technique de transformation	225
Aides à l'usinage	230

NEXIS SLIDE-ON 70

Charnière simple 270° (épaisseurs de porte de 15 à 21 mm)

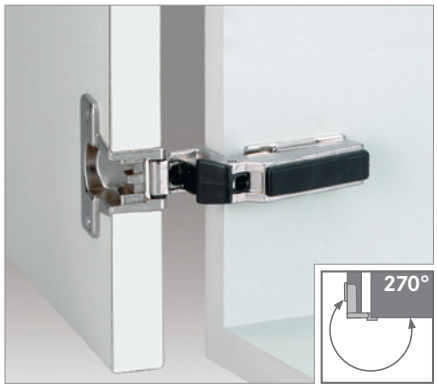

- Angle d'ouverture de 270°
- Pour épaisseurs de porte de 15 à 21 mm
- Pour un recouvrement jusqu'à 16 mm
- Avec fermeture automatique
- Réglage 3D avec plaque de montage correspondante

INFORMATIONS DE COMMANDE

Recouvrement de la porte		Matériau		Epaisseur de porte	Fermeture automatique	Article N°	
		Boîtier	Bras			Slide-on Visser	
en applique totale	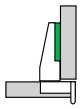	Zamak, nickelé	Zamak, nickelé	T20 (15 – 21 mm)	■	**F016**073**088**	
				T17 (15 – 18 mm)	■	**F016**073**090**	

CACHE

	Désignation	Impression/ Estampage	Article N°
	Cache pour bras de charnière, acier, court, nickelé, non imprimé, compatible Soft-close	sur demande	**F069**073**570**

ACCESSOIRES

	Désignation	Article N°
	Soft-close Pin	**F069**066**528**

	Désignation	Article N°

RENVOIS AUX PAGES

Plaques de montage Nexis Slide-on	182	Soft-close Pin	192		
Accessoires	186	Technique de transformation	225		
Informations techniques	188	Aides à l'usinage	230		

Pour les unités d'emballage, veuillez vous adresser exclusivement à votre partenaire commercial.

INSTRUCTIONS DE PLANIFICATION

Toutes les dimensions sont indiquées en millimètres

en applique totale (T20)

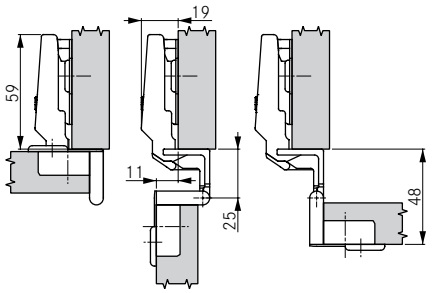

Hauteur de plaque de montage 0

en applique totale (T17)

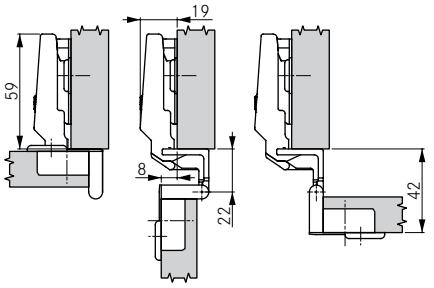

Hauteur de plaque de montage 0

Recouvrement de la porte	0	Profondeur de découpe (x)						
		0	7					
	16		0					
	15							
	14		2					
	13		3					
	12		4					
	11							
	10							
	9							
	8	2						
	7	3						
	6	4						
		Hauteur de plaque de montage						

REMARQUES

Attention : les valeurs de jeux ont été calculées sur la base d'une arête de porte arrondie de 1 mm (R=1 mm) !

Cotes des charnières et calcul des jeux pour réglage en usine.

Nous recommandons un essai de montage.

SCHÉMAS DE PERÇAGE

Visser

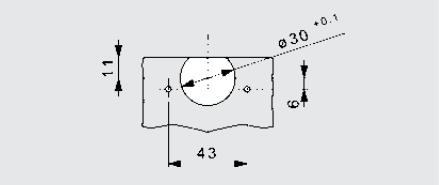

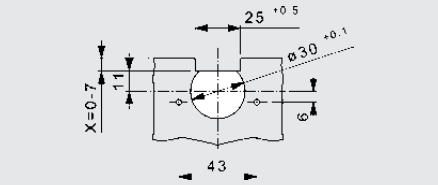

DIMENSIONS BOÎTIER

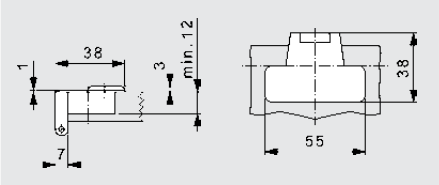

NEXIS SLIDE-ON 73

Charnière simple 270° (épaisseurs de porte de 15 à 21 mm)

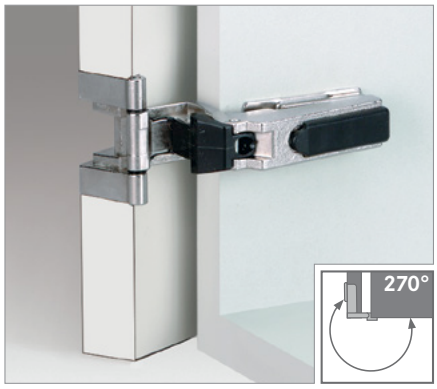

- Angle d'ouverture de 270°
- Pour épaisseurs de porte de 15 à 21 mm
- Pour un recouvrement jusqu'à 16 mm
- Avec fermeture automatique
- Réglage 3D avec
- plaque de montage correspondante

INFORMATIONS DE COMMANDE

Recouvrement de la porte		Matériau		Coude	Fermeture automatique	Article N°	
		Boîtier	Bras			Slide-on Visser	
en applique totale	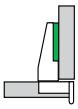	Zamak, nickelé	Zamak, nickelé	0	■	**F016073084**	
en semi-applique	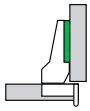	Zamak, nickelé	Zamak, nickelé	8	■	**F016073095**	

CACHE

	Désignation	Coude	Impression/ Estampage	Article N°
	Cache pour bras de charnière, acier, court, nickelé, non imprimé, compatible Soft-close	0/8	sur demande	**F069073570**

ACCESSOIRES

	Désignation	Article N°
	Soft-close Pin	**F069066528**

	Désignation	Article N°

RENVOIS AUX PAGES

Plaques de montage Nexis Slide-on	182	Soft-close Pin	192		
Accessoires	186	Technique de transformation	225		
Informations techniques	188	Aides à l'usinage	230		

Pour les unités d'emballage, veuillez vous adresser exclusivement à votre partenaire commercial.

INSTRUCTIONS DE PLANIFICATION

Toutes les dimensions sont indiquées en millimètres

en applique totale — K0

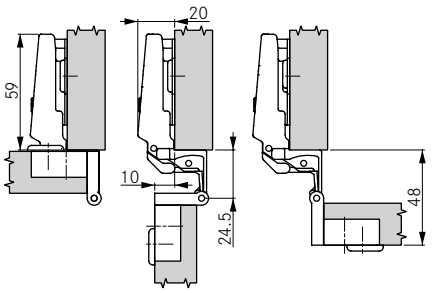

Hauteur de plaque de montage 0

Recouvrement de la porte	0	Profondeur de découpe (x)						
		6	5	4	3	2	1	0
	16	0						
	15		0					
	14	2		0				
	13	3	2		0			
	12	4	3	2		0		
	11		4	3	2		0	
	10			4	3	2		0
	9				4	3	2	
	8					4	3	2
	7						4	3
	6							4
		Hauteur de plaque de montage						

en semi-applique — K8

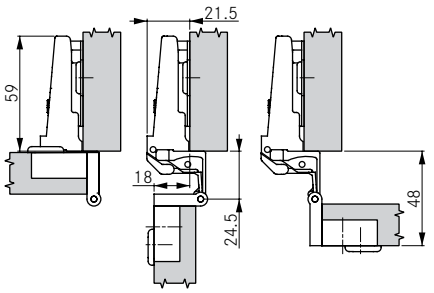

Hauteur de plaque de montage 0

Recouvrement de la porte	8	Profondeur de découpe (x)						
		6	5	4	3	2	1	0
	8	0						
	7		0					
	6	2		0				
	5	3	2		0			
	4	4	3	2		0		
	3		4	3	2		0	
	2			4	3	2		0
	1				4	3	2	
		Hauteur de plaque de montage						

REMARQUES

Attention : les valeurs de jeux ont été calculées sur la base d'une arête de porte arrondie de 1 mm (R=1 mm) !

Cotes des charnières et calcul des jeux pour réglage en usine.

Nous recommandons un essai de montage.

SCHÉMAS DE PERÇAGE

Visser

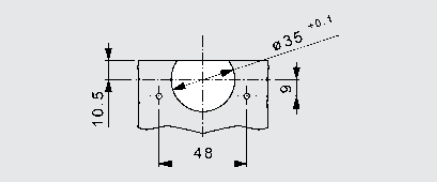

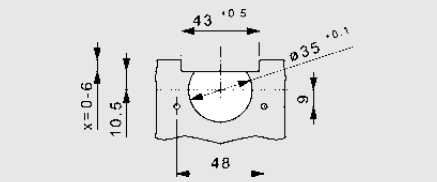

DIMENSIONS BOÎTIER

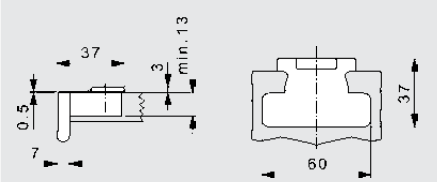

NEXIS SLIDE-ON 80

Charnière simple 180° (pour portes à feuillure)

- Angle d'ouverture de 180°
- Avec bouton décoratif, visible, nickelé
- Pour épaisseurs de porte de 14 à 21 mm
- Avec fermeture automatique
- Réglage 3D avec plaque de montage correspondante

INFORMATIONS DE COMMANDE

Recouvrement de la porte		Matériau		Boutons décoratifs	Fermeture automatique	Article N°	
		Boîtier	Bras			Vissage Slide-on	
en applique		Zamak, nickelé	Zamak, nickelé	–	■	**F016**073**099**	

CACHE

	Désignation	Impression/ Estampage	Article N°
	Cache pour bras de charnière, acier, court, nickelé, non imprimé, compatible Soft-close	sur demande	**F069**073**570**

ACCESSOIRES

	Désignation	Article N°
	Soft-close Pin	**F069**066**528**

	Désignation	Article N°

RENVOIS AUX PAGES

Plaques de montage Nexis Slide-on	182	Soft-close Pin	192		
Accessoires	186	Technique de transformation	225		
Informations techniques	188	Aides à l'usinage	230		

Pour les unités d'emballage, veuillez vous adresser exclusivement à votre partenaire commercial.

INSTRUCTIONS DE PLANIFICATION

Toutes les dimensions sont indiquées en millimètres

en applique

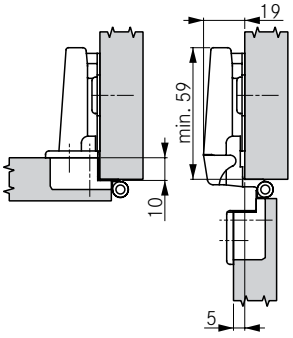

Hauteur de plaque de montage 0

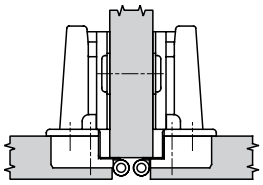

Hauteur de plaque de montage 4

REMARQUE

Nous recommandons un essai de montage.

SCHÉMAS DE PERÇAGE

Visser

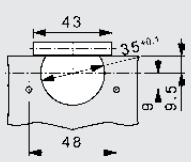

Avec boutons décoratifs

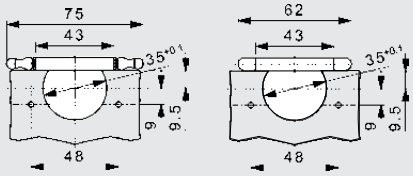

DIMENSIONS BOÎTIER

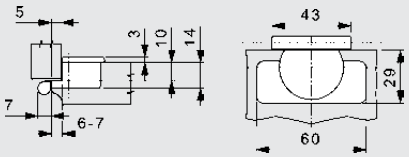

NEXIS SLIDE-ON

Plaques de montage

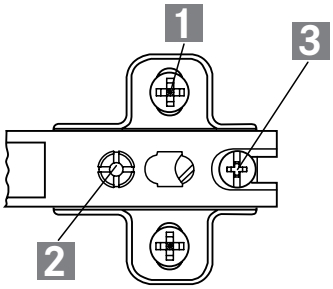

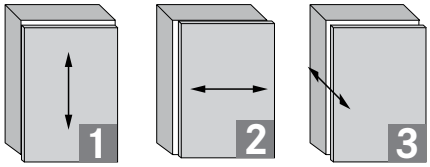

Réglage en hauteur +/-2 mm

Réglage latéral +1/-3 mm

Réglage de la profondeur +3/-1 mm

Tous les réglages peuvent être effectués indépendamment les uns des autres.

INFORMATIONS DE COMMANDE

PLAQUE DE MONTAGE EN CROIX, FIXATION 2 POINTS

A visser		37/32	Hauteur	Article N°
• Acier, nickelé • Fixation par vis à bois • Position de perçage 37 mm • Pas de perçage 32 mm		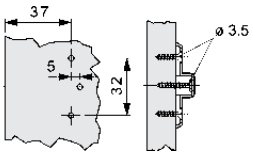	0	**F062**073**298**
			2	**F062**073**299**
			4	**F062**073**300**

PLAQUE DE MONTAGE EN CROIX, FIXATION 2 POINTS

Par eurovis prémontées		37/32	Hauteur	Article N°
• Acier, nickelé • Fixation par eurovis prémontées • Position de perçage 37 mm • Pas de perçage 32 mm		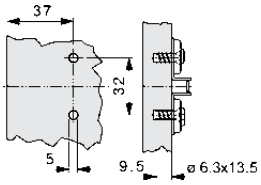	0	**F062**073**316**
			2	**F062**073**317**
			4	**F062**073**318**

Pour les unités d'emballage, veuillez vous adresser exclusivement à votre partenaire commercial.

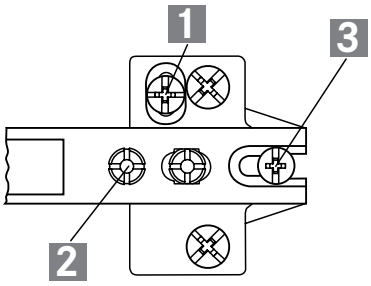

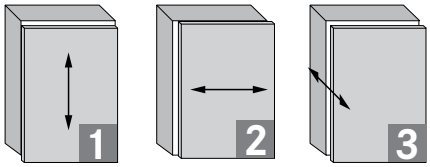

Réglage de la hauteur +/-2 mm | Réglage latéral +1/-3 mm | Réglage de la profondeur +3/-1 mm

Tous les réglages peuvent être effectués indépendamment les uns des autres.

INFORMATIONS DE COMMANDE

PLAQUE DE MONTAGE EN CROIX À 2 ÉLÉMENTS, FIXATION 3 POINTS

A visser		37/32	Hauteur	Article N°
• Acier/zamak, nickelé • Fixation par vis à bois • Position de perçage 37 mm • Pas de perçage 32 mm		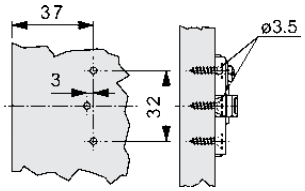	0	**F062**073**301**
			2	**F062**073**302**

PLAQUE DE MONTAGE EN CROIX À 2 ÉLÉMENTS, FIXATION 3 POINTS

Pour eurovis		37/32	Hauteur	Article N°
• Acier/zamak, nickelé • Fixation par eurovis • Position de perçage 37 mm • Pas de perçage 32 mm	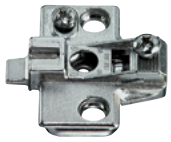	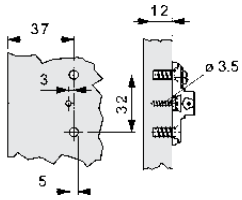	0	**F062**073**307**
			4	**F062**073**309**

NEXIS SLIDE-ON

Plaques de montage

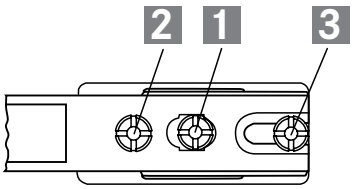

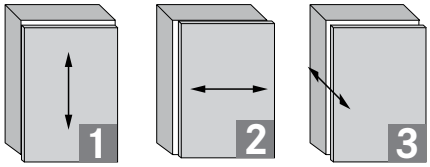

Réglage de la hauteur +/-2 mm	Réglage latéral +1/-3 mm	Réglage de la profondeur +3/-1 mm

Tous les réglages peuvent être effectués indépendamment les uns des autres.

INFORMATIONS DE COMMANDE

PLAQUE DE MONTAGE LINÉAIRE 1D, FIXATION 2 POINTS

A visser			Hauteur	Article N°
• Acier/zamak, nickelé • Fixation par vis à bois • Réglage en hauteur		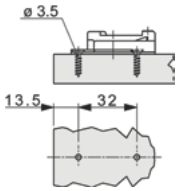	0	**F063**073**336**

Pour les unités d'emballage, veuillez vous adresser exclusivement à votre partenaire commercial.

NEXIS SLIDE-ON
Accessoires

CACHES

	Désignation	Coude	Impression/ Estampage	Article N°
	Cache pour bras de charnière, acier, court, nickelé, non imprimé, compatible Soft-close	0	sur demande	**F069073570**
	Cache pour boîtier de charnière Slide-on, acier, nickelé, non imprimé	–	–	**F069073687**

VIS DE FIXATION

	Désignation			Article N°
	Eurovis, nickelée, Ø 6,3 mm	L = 10,5	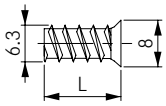	**F146073979**
	Vis de fixation du boîtier acier pour charnière cadre aluminium, nickelé. Vis M 3 x 6	L = 6	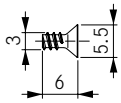	**F069073405**

Pour les unités d'emballage, veuillez vous adresser exclusivement à votre partenaire commercial.

NEXIS SLIDE-ON
Informations techniques

NOMBRE DE CHARNIÈRES PAR PORTE

Description

Les facteurs décisifs sont la hauteur de la porte, son poids, la qualité du matériau, la fixation du boîtier et de la plaque de montage. Les indications concernant la charge et la hauteur se rapportent à des largeurs de portes standardisées de 600 mm.

Les charnières avec un boîtier de Ø 26 mm ont été testées avec une largeur de porte de 450 mm. En cas de doute, définir le nombre de charnières par un essai de montage.

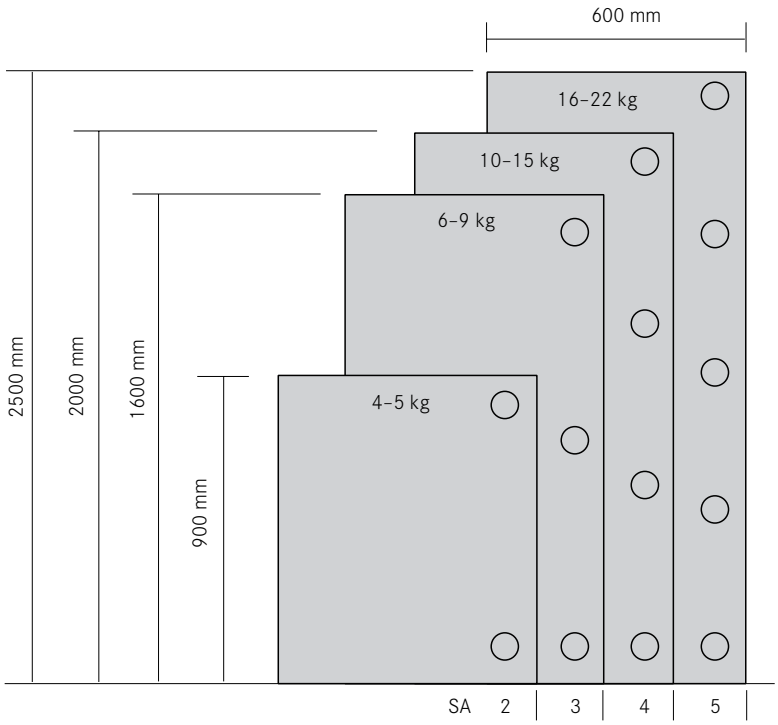

JEU DE LA PORTE ET JEU MINIMUM

Description

Le jeu est l'écartement qui se forme entre deux portes ou entre la porte et le côté du caisson.

Le jeu minimum (F) est l'écartement nécessaire entre deux portes ou une porte et le panneau latéral pour éviter toute collision avec la porte lors de l'ouverture.

Porte en applique totale

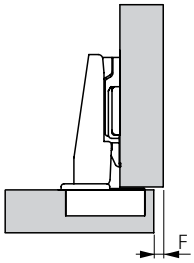

Porte en semi-applique

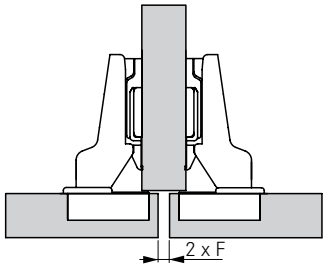

Porte à encastrer

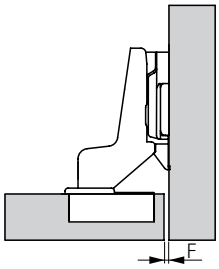

Tableau des jeux minimums

La largeur de jeu nécessaire dépend de l'épaisseur de la porte.

Exemple :
Pour une **épaisseur de porte** de **18 mm** et une **distance du boîtier** de **6 mm** est requis un **jeu** minimum de **0,2 mm**.

Attention
Les valeurs de jeux ont été calculées sur la base d'une arête de porte arrondie de 1 mm (R=1mm) ! Cote des charnières et calcul des jeux en usine.

Nous recommandons un essai de montage.

Epaisseur de porte	Distance de boîtier 3	4	5	**6**		
16	0,1	0,1	0,1	0,1		
18	0,2	0,2	0,2	**0,2**		
19	0,3	0,3	0,3	0,3		
20	0,4	0,4	0,4	0,4		
22	0,7	0,7	0,7	0,7		
24	1,0	1,0	1,0	1,0		
26	1,4	1,4	1,4	1,4		
28	1,9	1,9	1,9	1,9		
30	3,8	2,9	2,6	2,5		

Jeu minimum (F)

Jeu réalisable pour les portes à encastrer

Le tableau indique le jeu que l'on obtient pour une porte encastrée, en fonction de la distance du boîtier et de la hauteur de la plaque de montage utilisée.

Exemple :
Pour une **distance du boîtier** de **4 mm** et une **hauteur de plaque de montage** de **4 mm**, on obtient un **jeu** de **2 mm**.

Jeu de la porte	Distance de boîtier 3	**4**	5	6		
0		2		4		
1	2		4			
2		**4**				

Hauteur de plaque de montage

Pour les unités d'emballage, veuillez vous adresser exclusivement à votre partenaire commercial.

RÉGLAGES

Description	Réglage latéral +1/-3 mm	Réglage de la profondeur +3/-1 mm	Réglage en hauteur +/- 2mm
La possibilité de réglage en hauteur dépend du type de plaque de montage. Tous les réglages peuvent être effectués indépendamment les uns des autres.	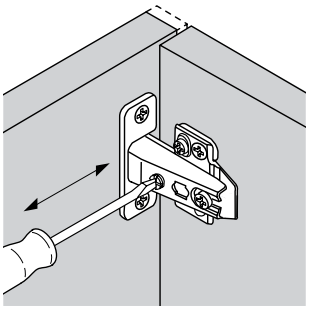	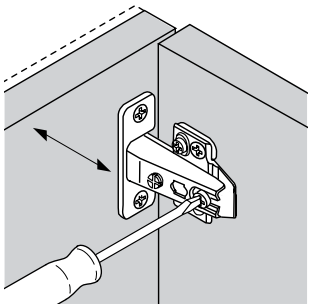	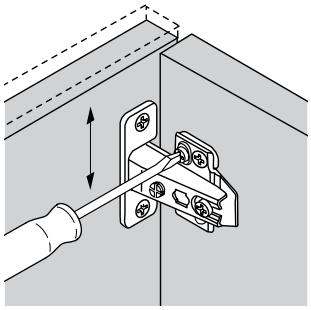

ESPACE MINIMUM – DISTANCE DU BOÎTIER

Description

L'espace minimum (MS) est l'espace entre le devant du caisson et l'arrière de la porte lorsqu'elle est fermée. Cela permet l'ouverture de la porte sans collision.

La distance du boîtier (TA) est la distance entre le chant de la porte et le bord du perçage.

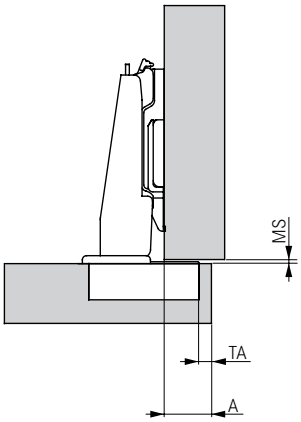

Exemple

Pour une **épaisseur de porte** de **26 mm** et une **distance du boîtier** de **6 mm**, **l'espace minimum** est de **0,7 mm**.

Epaisseur de porte	Distance de boîtier 3	4	5	**6**		
16	0,5	0,5	0,5	0,5		
18	0,5	0,5	0,5	0,5		
19	0,5	0,5	0,5	0,5		
20	0,0	0,0	0,0	0,5		
22	0,5	0,5	0,5	0,5		
24	0,5	0,5	0,5	0,5		
26	0,5	0,5	0,5	**0,7**		
28	0,5	0,5	0,5	0,9		
30	0,5	0,5	1,1	1,1		
	Espace minimum					

RETRAIT/RECOUVREMENT DE LA PORTE

Retrait de porte

Le retrait de porte (TES) apparaît lorsque la porte est ouverte et dépend du type de charnière utilisée ainsi que de la configuration du montage.

Il est mentionné dans le feuillet du catalogue et se réfère à la plaque de montage respectivement indiquée lors du réglage d'usine. Il varie en fonction de la hauteur de la plaque de montage et sous l'action du réglage latéral.

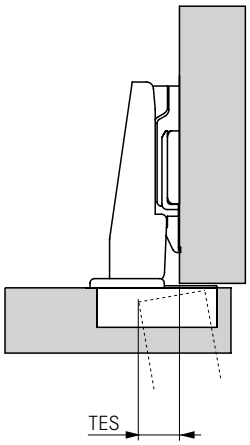

Recouvrement de la porte

Le recouvrement de la porte (A) désigne la partie du côté du caisson ou du cadre qui est recouverte par la porte.

Exemple :
Pour une charnière coudée à 8, avec une **hauteur de plaque de montage 0** et une **distance du boîtier** de **5 mm**, le **recouvrement de la porte** est de **10 mm**.

Recouvrement de la porte	Distance de boîtier 3	4	**5**	6		
11				0		
10			**0**			
9		0		2		
8	0		2	3		
7		2	3	4		
6	2	3	4			
5	3	4				
4	4					
	Hauteur de plaque de montage					

POSSIBILITÉ DE MODIFICATION DU RECOUVREMENT DE LA PORTE

Par le choix du coude		Par l'utilisation d'une autre plaque de montage	
en applique totale (coude 0)		en applique totale	
Du recouvrement du boîtier (TAS/réglage usine) ajouté à la distance du boîtier (TA) résulte le recouvrement de la porte (A). Les cotes sont indiquées dans un tableau à la page correspondante du catalogue.	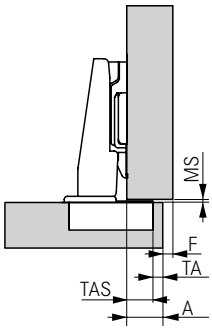	Charnière coudée 0 et hauteur de plaque de montage 0	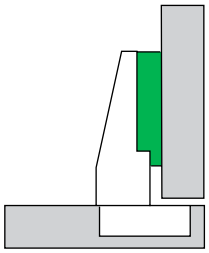
en semi-applique (coude 8)		en semi-applique	
Du recouvrement du boîtier (TAS/réglage usine) ajouté à la distance du boîtier (TA) résulte le recouvrement de la porte (A). Les cotes sont indiquées dans un tableau à la page correspondante du catalogue.	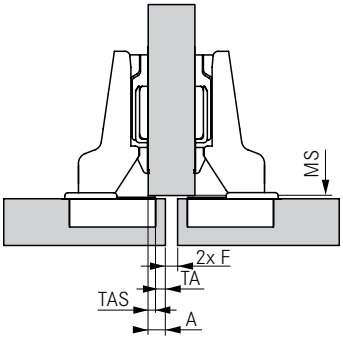	Charnière coudée 0 et hauteur de plaque de montage 8	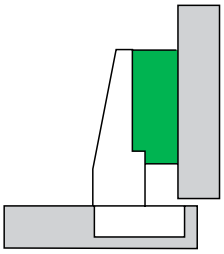
à encastrer (coude 15)		à encastrer	
Le recouvrement de la porte est nul. Le jeu (F) entre le côté du caisson et la porte dépend de la hauteur de la plaque de montage (MH) et de la distance du boîtier (TA). Les cotes sont indiquées dans un tableau à la page correspondante du catalogue.	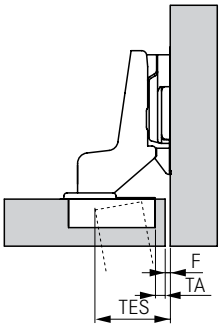	Charnière coudée 0 et hauteur de plaque de montage 18	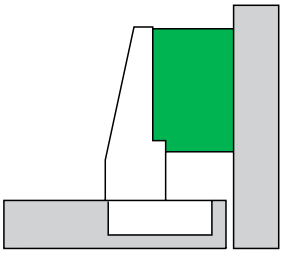

Pour les unités d'emballage, veuillez vous adresser exclusivement à votre partenaire commercial.

CRITÈRES DE TEST POUR CHARNIÈRES

Contrôle de fonctionnement

Charge statique verticale
Charge supplémentaire : 20 kg
Angle d'ouverture : max. -10°
Nombre : 10

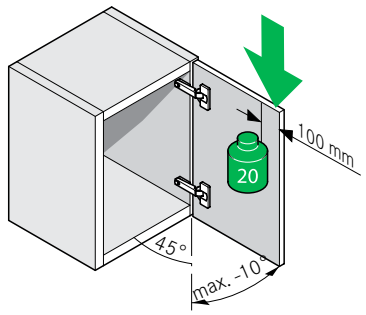

Charge statique horizontale
Force dépensée : 40 N
Nombre : 10

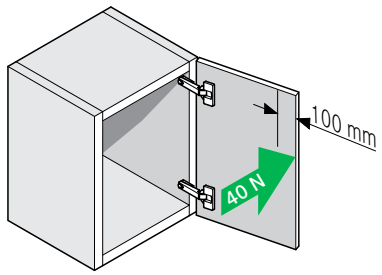

Essai d'endurance
Angle d'ouverture : max. -5°
Cycles d'ouverture et de fermeture : 100 000

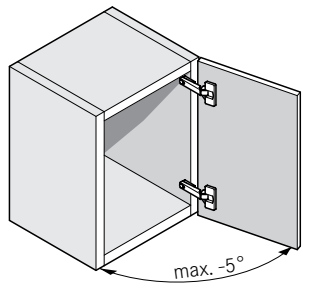

Test de surcharge

Verticalement
Charge supplémentaire : 30 kg
Angle d'ouverture : max. -10°
Nombre : 10

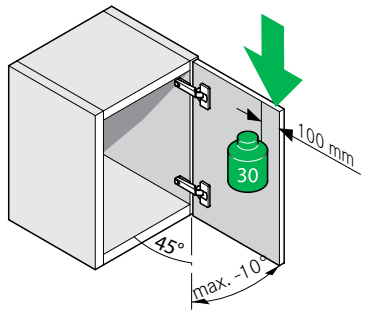

Horizontalement
Force dépensée : 80 N
Nombre : 10

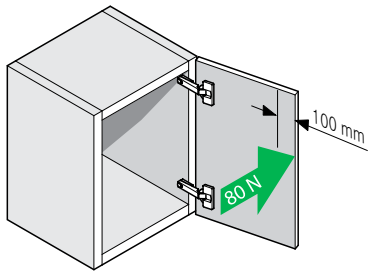

Porte d'essai
Poids env. 5,2 kg

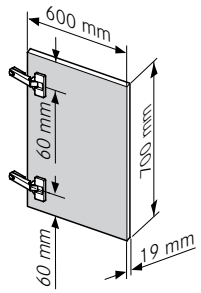

Test de résistance par essai au brouillard salin et en chambre humide

Selon le modèle de la norme DIN ISO 9227
et DIN 6270-2

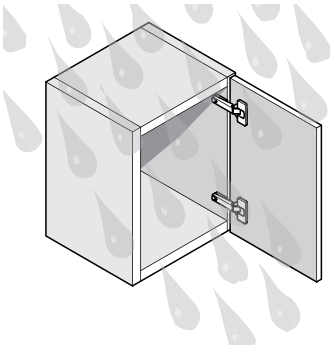

SOFT-CLOSE PIN

Amortisseur à air pour portes

- Convient aux portes de toutes dimensions, de toutes formes, et à tous les matériaux
- Equipement ultérieur possible
- Montage par perçage ou à l'aide d'une plaque d'adaptation

INFORMATIONS DE COMMANDE

Soft-close Pin		A visser	Article N°
• Perçage en façade • Pour solutions esthétiques • Boîtier : plastique, anthracite • Piston : gris clair	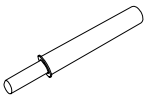	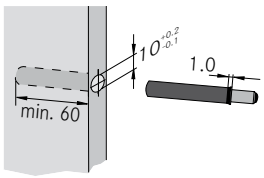	**F069066528**

Adaptateur cruciforme		Pour eurovis	Article N°
• Convient aux pas de perçage 28 mm et 37 mm • Fixation par eurovis (6,3 x 13,5) • Plastique, gris clair	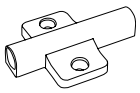	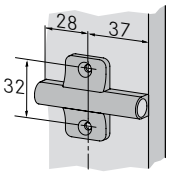	**F069063310**

Plaque d'adaptation à butée		A visser	Article N°
• Pour un équipement ultérieur rapide • Fixation par vis à bois (3,5 x 13) • Plastique, gris clair	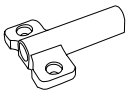	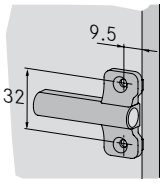	**F069073697**

Plaque d'adaptation linéaire		A visser	Article N°
• Solution design – également adaptée aux portes encastrées • Fixation par vis à bois (3,5 x 13) • Plastique, gris clair	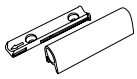	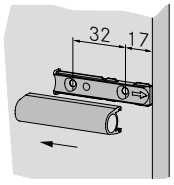	**F069073696**

RENVOIS AUX PAGES

Nexis Slide-on	175

Pour les unités d'emballage, veuillez vous adresser exclusivement à votre partenaire commercial.

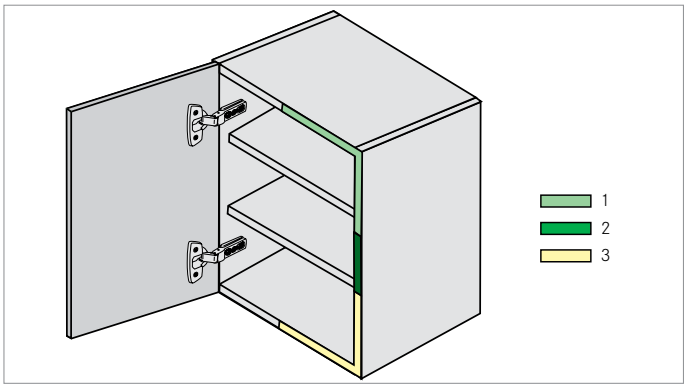

- Position possible de l'amortisseur pour une porte standard :

  1 bonne position

  2 position optimale

  3 position possible

- Pour les grandes portes, nous recommandons l'utilisation d'un amortissement supplémentaire.

LÉGENDE

Peu encombrantes.
Polyvalentes.
Fonctionnelles.

charnières pour collectivités.

FOLLOW US

Charnières simples fonctionnelles.
La réduction à l'essentiel.

MB

Que ce soit pour des jeux extrêmement étroits, des portes lourdes, des portes à feuillure ou avec un réglage en hauteur direct : avec les charnières simples de la série MB, qui se clipsent sans outil sur les portes, vous faites toujours le bon choix.

LA RÉDUCTION À L'ESSENTIEL SIGNIFIE CONCENTRER LES EFFORTS SUR LA QUALITÉ, LE DESIGN ET L'UTILITÉ. NOTRE GAMME DE CHARNIÈRES POUR MEUBLES DE BUREAU ET DE COLLECTIVITÉS EN EST LA MEILLEURE RÉFÉRENCE. NOUS PROPOSONS LA CHARNIÈRE SIMPLE IDÉALE POUR CHAQUE DOMAINE D'APPLICATION. L'UTILISATION DE MATÉRIAUX HAUT DE GAMME, LA FINITION PARFAITE ET LA TRÈS BONNE QUALITÉ SONT POUR NOUS AUSSI ÉVIDENTES QU'UN CONFORT OPÉRATOIRE FIABLE. JUGEZ-EN PAR VOUS-MÊME.

Feel more WOW.

GRASS®

Motion Design
Made in Germany.

Avec un produit de marque, on sait ce que l'on reçoit. GRASS en est le meilleur exemple. **Nos systèmes de mouvement de haute qualité allient progrès technologique, fonctionnalité confortable, qualité élevée et précision maximale.**

grass.eu

Charnières pour collectivités
pour meubles de bureau et de collectivités

Charnières en métal massif à très grande ouverture
pour la construction de caisson ou en continu.

Angle d'ouverture		Description du produit	en applique totale	en semi-applique	à encastrer	pose jumelée	Page
230° 180°		**Charnière simple MB-20** • Aspect des jeux (7,5/8/13,5 mm) • Réglage en hauteur	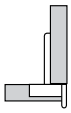	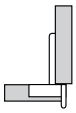		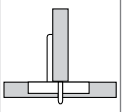	196
270° 180°		**Charnière simple MB-6010** • Jeux extrêmement étroits (3 mm) • Montage de la porte sans outil, par clip • Ajustage direct des jeux et réglage en hauteur	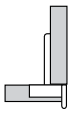	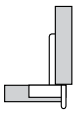		–	198
270°		**Charnière simple MB-8010** • Jeux étroits (4 mm) • Montage de la porte sans outil, par clip • Ajustage direct des jeux et réglage en hauteur	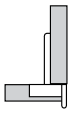	–	–	–	200
230° 180°		**Charnière simple MB-8010** • Aspect des jeux (8/13,5 mm) • Montage de la porte sans outil, par clip • Ajustage direct des jeux et réglage en hauteur	–	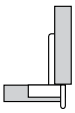	–	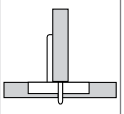	202
270°		**Charnière simple MB-8320** • Aspect des jeux (4 mm) • Montage de la porte sans outil, par clip • Réglage en hauteur par excentrique	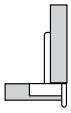	–	–	–	204

Soft-Close Pin (amortisseur à air)	206
Informations techniques	208
Technique de transformation	225
Aides à l'usinage	230

CHARNIÈRE SIMPLE MB-20

Avec jeux étroits

- Angle d'ouverture 230° ou 180°
- Jeu de 7,5/8/13,5 mm
- Assemblage à emboîter stable
- Réglage latéral -2 mm
- Réglage en hauteur par trou oblong ±2 mm
- Axe visible
- La pose jumelée d'un bras de charnière nécessite 2 boîtiers
- Les bras et boîtiers de charnières doivent être commandés séparément

INFORMATIONS DE COMMANDE

BRAS DE CHARNIÈRE

Recouvrement de la porte			Désignation	Matériau	Article N°	
en applique totale (côté caisson 19 mm) Jeu de 7 mm	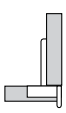		MB-20/581	Zamak, nickelé	**F150**000**005**	
en semi-applique (côté caisson 19 mm) Jeu 13,5 mm	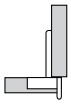		MB-20/531	Zamak, nickelé	**F150**000**003**	
pose jumelée (côté caisson 19 mm) Jeu 8 mm	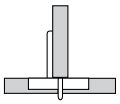		MB-20/532	Zamak, nickelé	**F150**000**004**	
à encastrer Jeu de 1 à 8 mm			MB-20/501	Zamak, nickelé	**F150**146**068**	

BOÎTIER DE CHARNIÈRE

	Visser	Enfoncer
Boîtier de charnière, adapté à MB-20, 45/9,5	**F150**146**079**	**F150**146**077**
Boîtier de charnière, adapté à MB-20, 52/5,5	**F150**000**002**	**F150**000**001**

ACCESSOIRES

	Désignation	Matériau	Article N°
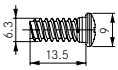	Eurovis d'assemblage, nickelées, Ø 6,3 x 13,5 mm	–	**F150**145**234**

RENVOIS AUX PAGES

Soft-close Pin	206	Aides à l'usinage	230		
Informations techniques	208				
Technique de transformation	225				

Pour les unités d'emballage, veuillez vous adresser exclusivement à votre partenaire commercial.

INSTRUCTIONS DE PLANIFICATION

Toutes les dimensions sont indiquées en millimètres

MB-20/581 en applique totale (côté de caisson de 19 mm)

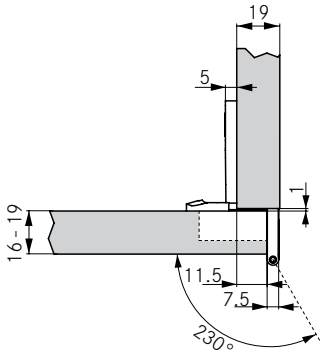

Recouvrement de la porte 11,5

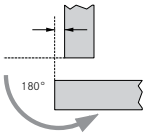

Retrait de porte 0 mm en cas d'angle d'ouverture de 180°

MB-20/581 en semi-applique (côté de caisson de 19 mm)

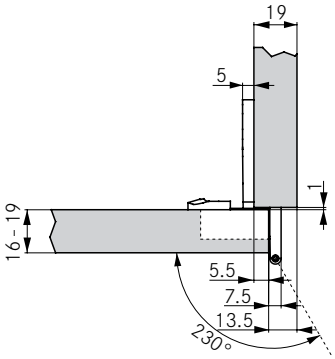

Recouvrement de la porte 5,5

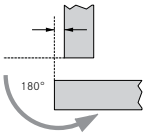

Retrait de porte 0 mm en cas d'angle d'ouverture de 180°

MB-20/532 pose jumelée (côté de caisson de 19 mm)

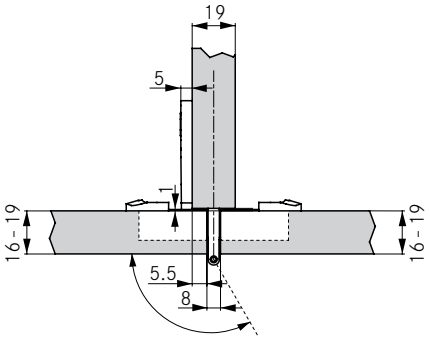

Recouvrement de la porte 5,5

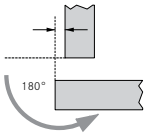

Retrait de porte 0 mm en cas d'angle d'ouverture de 180°

MB-20 à encastrer

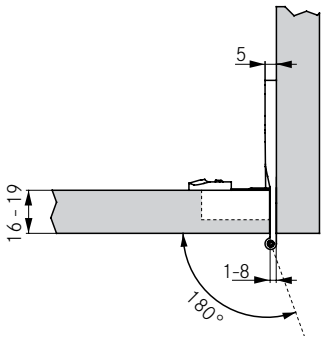

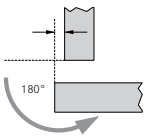

Retrait de porte 3 mm en cas d'angle d'ouverture de 180°

Perçage du caisson pour la fixation de la charnière

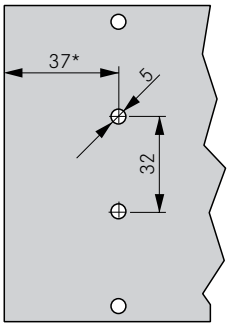

*=39 mm+épaisseur de la porte en cas de pose encastrée, MB-20/501

Dimensions bras de charnière

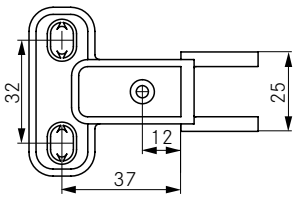

SCHÉMAS DE PERÇAGE 45/9,5

Version à visser

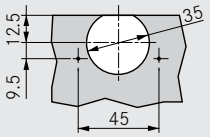

Version à enfoncer

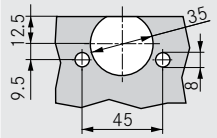

SCHÉMAS DE PERÇAGE 52/5,5

Version à visser

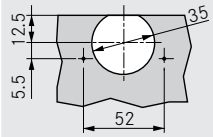

Version à enfoncer

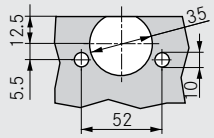

DIMENSIONS BOÎTIER

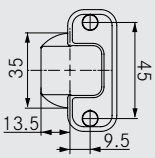

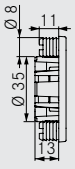

CHARNIÈRE SIMPLE MB-6010

Avec jeux extrêmement étroits

- Angle d'ouverture 270° ou 180°
- Jeu 3 mm
- Montage de la porte sans outil, par clip
- Cache boîtier
- Réglage latéral -2 mm
- Réglage en hauteur par trou oblong ±2 mm
- Axe visible
- Livraison avec caches noirs, neutres
- Les bras et boîtiers de charnières doivent être commandés séparément

INFORMATIONS DE COMMANDE

BRAS DE CHARNIÈRE

Recouvrement de la porte		Désignation	Matériau	Article N°	
en applique totale (côté caisson 19 mm) Jeu 3 mm	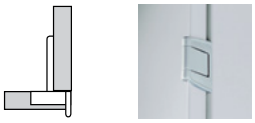	MB-6310	Zamak, nickelé	**F150000009**	
en applique totale (côté caisson 16 mm) Jeu 3 mm		MB-6210	Zamak, nickelé	**F150000008**	
à encastrer Jeu 3 mm		MB-6110	Zamak, nickelé	**F150000007**	

BOÎTIER DE CHARNIÈRE

	Visser	Enfoncer
Boîtier de la charnière, adapté à MB-6000/MB-8000	**F150000006**	**F150000021**

ACCESSOIRES

	Désignation	Matériau	Article N°
	Protection vêtements, pour éviter dommages et salissures par coincement. Utilisable avec toutes les charnières pour collectivités.	PVC	**F150000017**
	Limiteur d'angle d'ouverture, env. 90°, pour toutes les charnières pour collectivités, sauf pour les montages encastrés.	–	**F150000019**
	Limiteur d'angle d'ouverture, env. 110°, pour toutes les charnières pour collectivités, sauf pour les montages encastrés.	–	**F150000020**
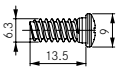	Eurovis d'assemblage, nickelées, Ø 6,3 x 13,5 mm	–	**F150145234**

RENVOIS AUX PAGES

Soft-close Pin	206	Aides à l'usinage	230		
Informations techniques	208				
Technique de transformation	225				

Pour les unités d'emballage, veuillez vous adresser exclusivement à votre partenaire commercial.

INSTRUCTIONS DE PLANIFICATION

Toutes les dimensions sont indiquées en millimètres

MB-6310 en applique totale (19 mm côté caisson)	MB-6210 en applique totale (16 mm côté caisson)	MB-6110 à encastrer
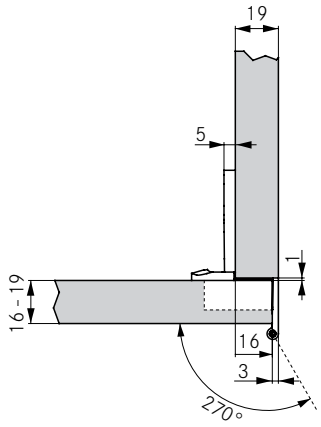	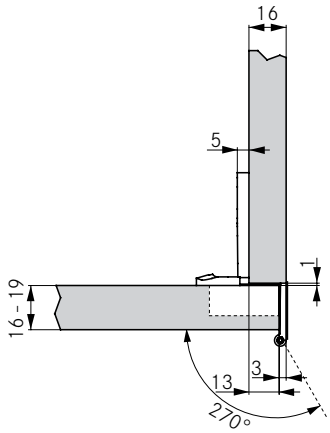	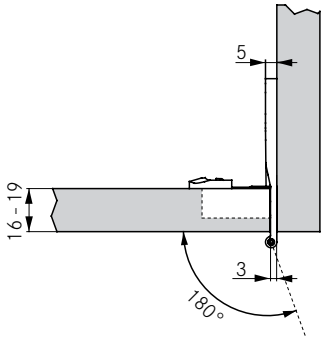
Recouvrement de la porte 16 mm	Recouvrement de la porte 13 mm	
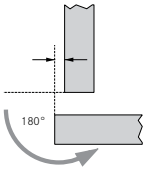	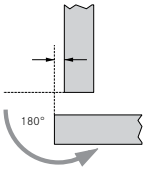	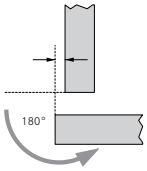
Retrait de porte 0 mm en cas d'angle d'ouverture de 180°	Retrait de porte 0 mm en cas d'angle d'ouverture de 180°	Retrait de porte 3 mm en cas d'angle d'ouverture de 180°

Perçage du caisson pour la fixation de la charnière	Dimensions bras de charnière	
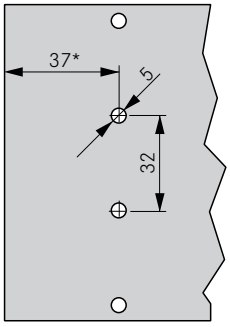	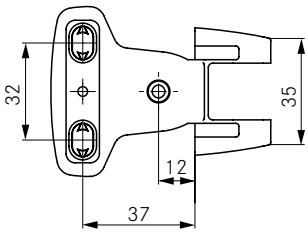	
*=39 mm+épaisseur de la porte en cas de pose encastrée, MB-6110		

SCHÉMAS DE PERÇAGE

Version à visser

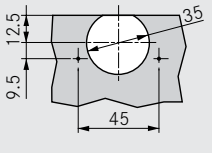

Version à enfoncer

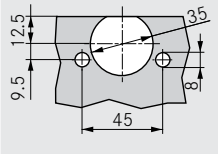

Perçage verre pour kit de montage de plaques décor

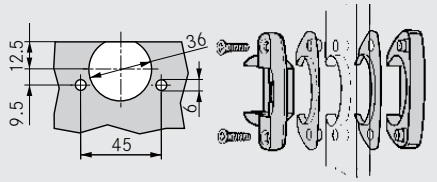

DIMENSIONS BOÎTIER

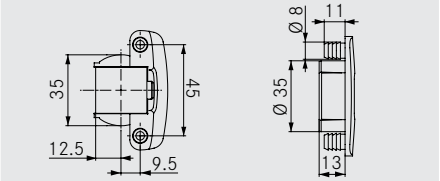

CHARNIÈRE SIMPLE MB-8010

Avec jeux étroits, pour portes lourdes

- Angle d'ouverture de 270°
- Jeu 4 mm
- Montage de la porte sans outil, par clip
- Cache boîtier
- Réglage latéral -2 mm
- Réglage en hauteur par trou oblong ±2 mm
- Axe visible
- Livraison avec caches noirs, neutres
- Les bras et boîtiers de charnières doivent être commandés séparément

INFORMATIONS DE COMMANDE

BRAS DE CHARNIÈRE

Recouvrement de la porte			Désignation	Matériau	Article N°	
en applique totale (côté caisson 19 mm) Jeu 4 mm	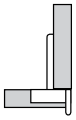		MB-8310	Zamak, nickelé	**F150000014**	

BOÎTIER DE CHARNIÈRE

	Visser	Enfoncer
Boîtier de la charnière, adapté à MB-6000/MB-8000	**F150000006**	**F150000021**

ACCESSOIRES

	Désignation	Matériau	Article N°
	Protection vêtements, pour éviter dommages et salissures par coincement. Utilisable avec toutes les charnières pour collectivités.	PVC	**F150000017**
	Limiteur d'angle d'ouverture, env. 90°, pour toutes les charnières pour collectivités, sauf pour les montages encastrés.	–	**F150000019**
	Limiteur d'angle d'ouverture, env. 110°, pour toutes les charnières pour collectivités, sauf pour les montages encastrés.	–	**F150000020**
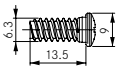	Eurovis d'assemblage, nickelées, Ø 6,3 x 13,5 mm	–	**F150145234**

RENVOIS AUX PAGES

Soft-close Pin	206	Aides à l'usinage	230		
Informations techniques	208				
Technique de transformation	225				

Pour les unités d'emballage, veuillez vous adresser exclusivement à votre partenaire commercial.

INSTRUCTIONS DE PLANIFICATION

Toutes les dimensions sont indiquées en millimètres

MB-8310 en applique totale (19 mm côté caisson)		
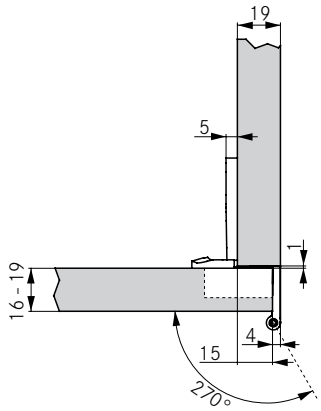 Recouvrement de la porte 15 mm 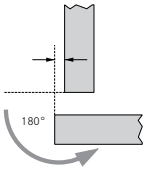 Retrait de porte 0 mm en cas d'angle d'ouverture de 180°		

Perçage du caisson pour la fixation de la charnière	Dimensions bras de charnière	
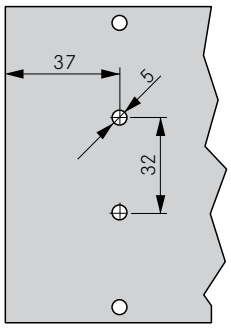	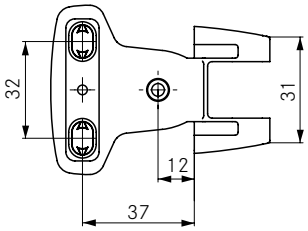	

SCHÉMAS DE PERÇAGE

Version à visser

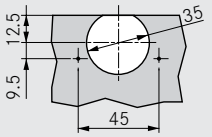

Version à enfoncer

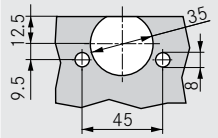

Perçage verre pour kit de montage de plaques décor

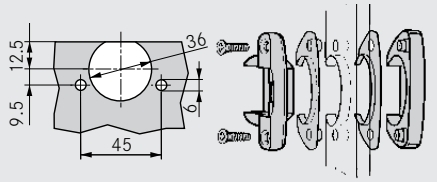

DIMENSIONS BOÎTIER

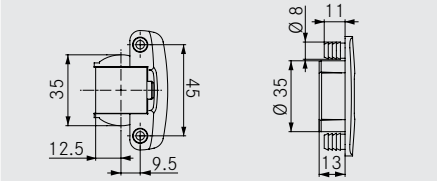

CHARNIÈRE SIMPLE MB-8010

Convient aux portes lourdes

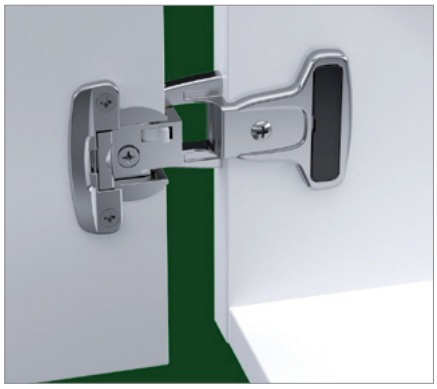

- Angle d'ouverture 230°/180°
- Jeu 8/13,5 mm
- Montage de la porte sans outil, par clip
- Cache boîtier
- Réglage latéral -2 mm
- Réglage en hauteur par trou oblong ±2 mm
- Axe visible
- Livraison avec caches noirs, neutres
- Les bras et boîtiers de charnières doivent être commandés séparément
- La pose jumelée d'un bras de charnière nécessite 2 boîtiers

INFORMATIONS DE COMMANDE

BRAS DE CHARNIÈRE

Recouvrement de la porte		Désignation	Matériau	Article N°	
en semi-applique (côté caisson 19 mm) Jeu 13,5 mm		MB-8510	Zamak, nickelé	**F150000015**	
pose jumelée (côté caisson 19 mm) Jeu 8 mm		MB-8610	Zamak, nickelé	**F150000016**	

BOÎTIER DE CHARNIÈRE

	Visser	Enfoncer
Boîtier de la charnière, adapté à MB-6000/MB-8000	**F150000006**	**F150000021**

ACCESSOIRES

	Désignation	Matériau	Article N°
	Protection vêtements, pour éviter dommages et salissures par coincement. Utilisable avec toutes les charnières pour collectivités.	PVC	**F150000017**
	Limiteur d'angle d'ouverture, env. 90°, pour toutes les charnières pour collectivités, sauf pour les montages encastrés.	–	**F150000019**
	Limiteur d'angle d'ouverture, env. 110°, pour toutes les charnières pour collectivités, sauf pour les montages encastrés.	–	**F150000020**
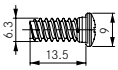	Eurovis d'assemblage, nickelées, Ø 6,3 x 13,5 mm	–	**F150145234**

RENVOIS AUX PAGES

Soft-close Pin	206	Aides à l'usinage	230		
Informations techniques	208				
Technique de transformation	225				

Pour les unités d'emballage, veuillez vous adresser exclusivement à votre partenaire commercial.

INSTRUCTIONS DE PLANIFICATION

Toutes les dimensions sont indiquées en millimètres

MB-8510, en semi-applique	MB-8610, pose jumelée	
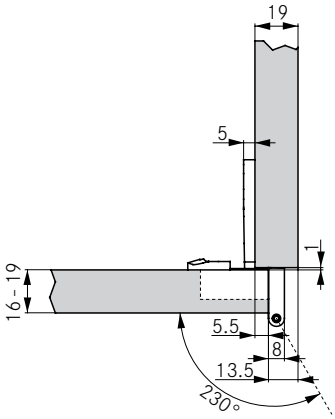	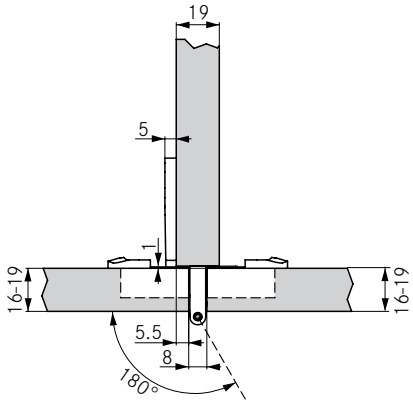	
Recouvrement de la porte 5,5	Recouvrement de la porte 5,5	
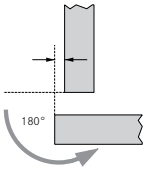	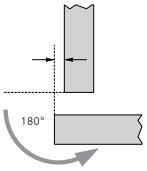	
Retrait de porte 0 mm en cas d'angle d'ouverture de 180°	Retrait de porte 0 mm en cas d'angle d'ouverture de 180°	

Perçage du caisson pour la fixation de la charnière	Dimensions bras de charnière	
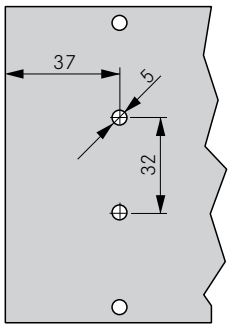	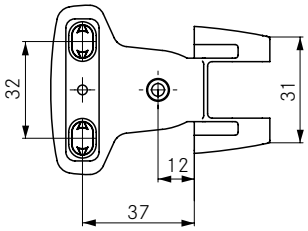	

SCHÉMAS DE PERÇAGE

Version à visser

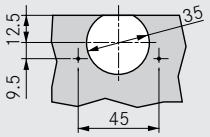

Version à enfoncer

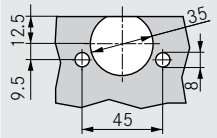

Perçage verre pour kit de montage de plaques décor

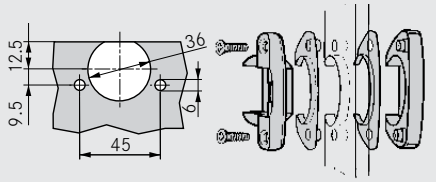

DIMENSIONS BOÎTIER

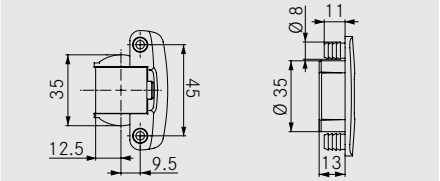

CHARNIÈRE SIMPLE MB-8320

Avec réglage direct de la hauteur

- Angle d'ouverture de 270°
- Jeu 4 mm
- Montage de la porte sans outil, par clip
- Cache boîtier
- Réglage latéral -2 mm
- Réglage en hauteur par excentrique ±2 mm
- Axe visible
- Livraison avec caches noirs, neutres
- Les bras et boîtiers de charnières doivent être commandés séparément

INFORMATIONS DE COMMANDE

BRAS DE CHARNIÈRE

Recouvrement de la porte			Désignation	Matériau	Article N°	
en applique totale (côté caisson 19 mm) Jeu 4 mm	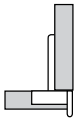		MB-8320	Zamak, nickelé	**F150**145**167**	

BOÎTIER DE CHARNIÈRE

	Visser	Enfoncer
Boîtier de la charnière, adapté à MB-6000/MB-8000	**F150**000**006**	**F150**000**021**

ACCESSOIRES

	Désignation	Matériau	Article N°
	Protection vêtements, pour éviter dommages et salissures par coincement. Utilisable avec toutes les charnières pour collectivités.	PVC	**F150**000**017**
	Limiteur d'angle d'ouverture, env. 90°, pour toutes les charnières pour collectivités, sauf pour les montages encastrés.	–	**F150**000**019**
	Limiteur d'angle d'ouverture, env. 110°, pour toutes les charnières pour collectivités, sauf pour les montages encastrés.	–	**F150**000**020**
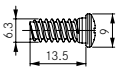	Eurovis d'assemblage, nickelées, Ø 6,3 x 13,5 mm	–	**F150**145**234**

RENVOIS AUX PAGES

Soft-close Pin	206	Aides à l'usinage	230		
Informations techniques	208				
Technique de transformation	225				

Pour les unités d'emballage, veuillez vous adresser exclusivement à votre partenaire commercial.

INSTRUCTIONS DE PLANIFICATION

Toutes les dimensions sont indiquées en millimètres

MB-8320 en applique totale (19 mm côté caisson)

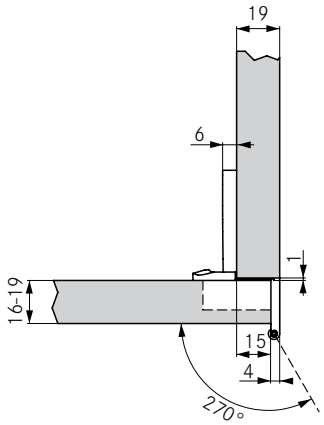

Recouvrement de la porte 15 mm

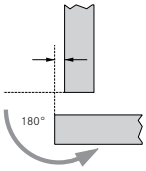

Retrait de porte 0 mm en cas d'angle d'ouverture de 180°

Perçage du caisson pour la fixation de la charnière

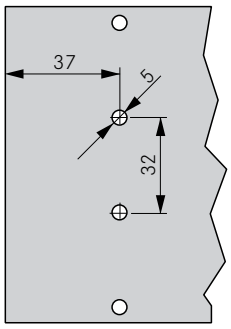

Dimensions bras de charnière

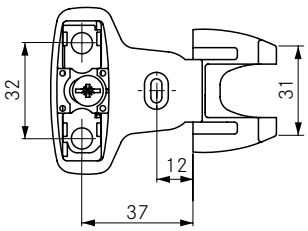

SCHÉMAS DE PERÇAGE

Version à visser

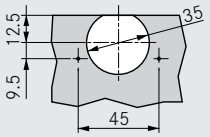

Version à enfoncer

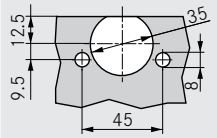

Perçage verre pour kit de montage de plaques décor

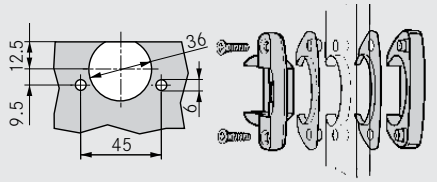

DIMENSIONS BOÎTIER

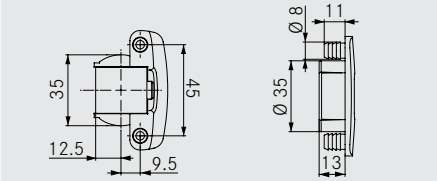

SOFT-CLOSE PIN

Amortisseur à air pour portes avec charnières pour collectivités

- Convient aux portes de toutes dimensions, de toutes formes, et à tous les matériaux
- Equipement ultérieur possible
- Montage par perçage ou à l'aide d'une plaque d'adaptation

INFORMATIONS DE COMMANDE

Soft-close Pin		Percer	Article N°
• Perçage en façade • Pour solutions esthétiques • Boîtier : plastique, anthracite • Piston : gris clair	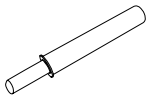	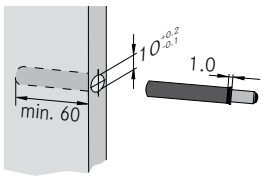	**F069066528**

Adaptateur cruciforme		Eurovis	Article N°
• Convient aux pas de perçage 28 mm et 37 mm • Fixation par eurovis (6,3 x 13,5) • Plastique, gris clair	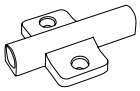	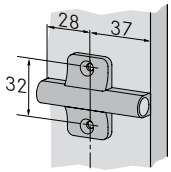	**F069063310**

Adaptateur cruciforme avec butée Tipmatic Plus		Visser	Article N°
• Pour un équipement ultérieur rapide • Fixation par vis à bois (3,5 x 13) • Plastique, gris clair	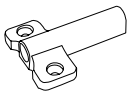	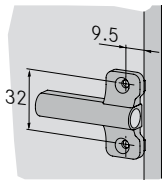	**F069073697**

Adaptateur droit Tipmatic Plus		Visser	Article N°
• Solution design – également adaptée aux portes encastrées • Fixation par vis à bois (3,5 x 13) • Plastique, gris clair	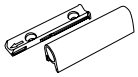	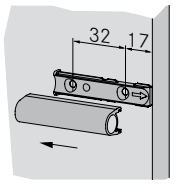	**F069073696**

RENVOIS AUX PAGES

Charnières pour collectivités	195

Pour les unités d'emballage, veuillez vous adresser exclusivement à votre partenaire commercial.

INSTRUCTIONS DE PLANIFICATION

Toutes les dimensions sont indiquées en millimètres

Position possible de l'amortisseur pour une porte standard

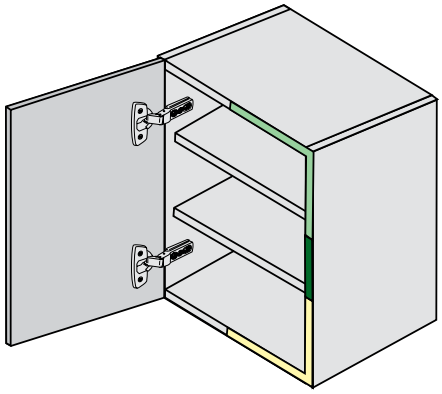

1
2
3

1 bonne position

2 position optimale

3 position possible

- Pour les grandes portes, nous recommandons l'utilisation d'un amortissement supplémentaire.

LÉGENDE

BT	**Profondeur de perçage**

CHARNIÈRES POUR COLLECTIVITÉS

Informations techniques

NOMBRE DE CHARNIÈRES

Nombre de charnières

S'applique aux panneaux d'agglomérés de 19 mm d'épaisseur.

La largeur des portes ne doit pas être supérieure à leur hauteur.

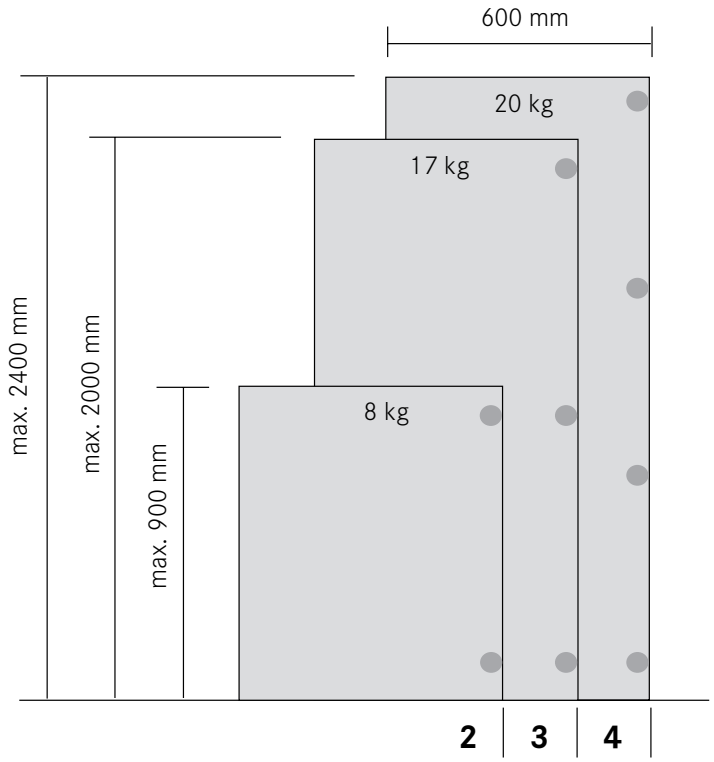

MONTAGE/DÉMONTAGE

Montage

Il suffit d'une pression du doigt pour assembler le caisson et la porte.

Démontage

La charnière se desserre à l'aide d'un tournevis pour vis à tête fendue. Ainsi, il est impossible de la démonter involontairement.

FIXATION DU BRAS

Vis pour la fixation du bras

2 eurovis d'assemblage
(6,3 x 10,5 mm ou 6,3 x 13,5 mm)

1 vis bois à tête fraisée 3,5 x 13 mm, pozidriv taille 2
Cette vis doit être mise en place pour des raisons de sécurité.

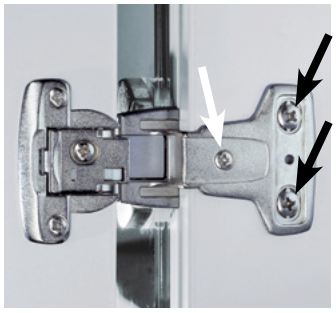

Pour les unités d'emballage, veuillez vous adresser exclusivement à votre partenaire commercial.

RÉGLAGES

Réglage latéral MB-6010, MB-8010		Réglage en hauteur MB-6010, MB-8010	
Le jeu peut être directement ajusté par le biais de cette vis. Plage de réglage -2 mm		Réglage par trous oblongs (enlever les tourillons de fixation). Plage de réglage +/-2 mm. Après le réglage, poser la 3e vis.	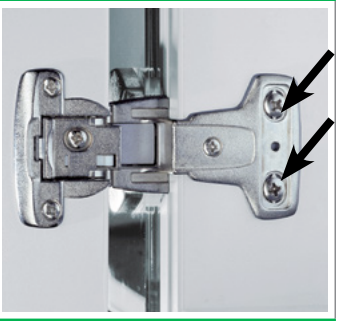
Réglage latéral MB-8320		**Réglage direct de la hauteur MB-8320**	
Le jeu peut être directement ajusté par le biais de cette vis. Plage de réglage -2 mm	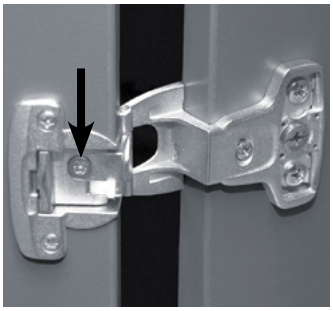	Réglage par vis. Plage de réglage +/-2 mm. Avant le réglage, desserrer la 3e vis de fixation, puis la resserrer.	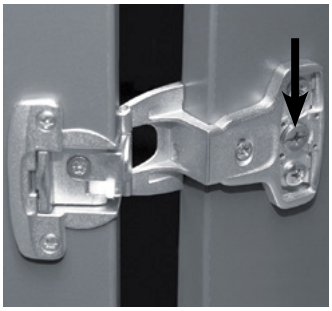

upside _down.

KINVARO D MET LE COMPARTIMENT BAR À L'HONNEUR. LE SUPPORT D'ABATTANT DISCRET À CÂBLE OUVRE LE COMPARTIMENT BAR À FLEUR VERS LE BAS POUR FORMER UN ENSEMBLE ESTHÉTIQUE. ENCASTRABLE DES DEUX CÔTÉS DANS LES AXES HORIZONTAL OU VERTICAL, KINVARO D SE DÉCLINE EN DEUX MODÈLES POUR DIVERS POIDS D'ABATTANT, PROFONDEURS ET DIMENSIONS. LE COMPAGNON ÉLÉGANT D'UNE CONCEPTION DE MEUBLE ÉLABORÉE QUI INTÈGRE UN MÉCANISME DE FREINAGE ET EST DISPONIBLE EN TROIS COULEURS.

KD

Pour former un ensemble esthétique, Kinvaro D a été réalisé dans les coloris blanc, Night et Smoke. Kinvaro D supporte des poids d'abattant de 11 kg maximum et est équipé d'un mécanisme de freinage intégré.

Le tandem parfait pour les abattants de compartiment bar. Kinvaro D et charnière d'abattant Tiomos.

La synergie parfaite entre la charnière d'abattant Tiomos et le système Kinvaro D pour compartiment bar vous ouvre de nouvelles possibilités. La charnière d'abattant extrêmement plate relie le fond et l'abattant en toute discrétion et permet une ouverture pratiquement à fleur, tandis que le système Kinvaro D à câble maintient l'abattant de manière fiable.

Kinvaro D
Abattant de compartiment bar

Ce système très discret de relevage à câble s'intègre parfaitement dans des meubles élégants dotés d'abattants de compartiment bar.

	Description du produit		Page
	Charnière d'abattant Tiomos pour épaisseurs d'abattant de 14 à 21 mm • Perçage du boîtier 35 mm • Réglages 3D		212
	Charnière d'abattant Tiomos pour épaisseurs d'abattant de 22 à 30 mm • Perçage du boîtier 35 mm • Réglages 3D		214

CHARNIÈRE D'ABATTANT TIOMOS

Charnière 90° (épaisseur d'abattant de 14 à 21 mm)

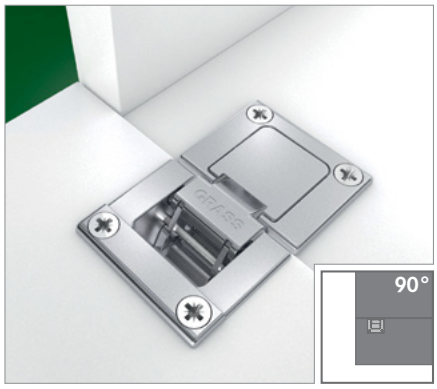

- Conception moderne
- Angle d'ouverture de 90°
- Pour épaisseurs d'abattant jusqu'à 21 mm
- Aspect fin des jeux
- Grand recouvrement jusqu'à 19 mm
- Profondeur de boîtier 12 mm
- Réglages 3D
- Très bien adapté aux systèmes d'abattant Kinvaro D

Remarque :

- Merci de commander le système d'abattant Kinvaro D séparément

INFORMATIONS DE COMMANDE

Recouvrement de la porte			Matériau	Fourniture	Article N°	
					Visser	
en applique	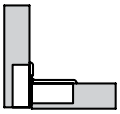		Zamak, nickelé	Pièce bras (1x) Pièce boîtier (1x) Cache (1x)	**F053**139**690**	
en applique	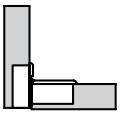		Zamak, night	Pièce bras (1x) Pièce boîtier (1x) Cache (1x)	**F053**139**692**	

Recouvrement de la porte			Matériau	Fourniture	Article N°	
					Visser	
en applique	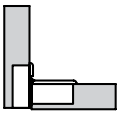		Zamak, nickelé	Pièce bras (1x) Pièce boîtier (1x)	**F053**139**671**	
en applique	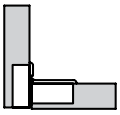		Zamak, night	Pièce bras (1x) Pièce boîtier (1x)	**F053**139**677**	

CACHES

	Désignation	Article N°
	Cache pour bras de charnière, acier, nickelé	**F053**139**675**
	Cache pour bras de charnière, acier, night	**F053**139**683**

PLAQUES D'ADAPTATION

	Désignation	Article N°
	Plaque d'adaptation, 1,5 mm, nickelée	**F053**139**676**
	Plaque d'adaptation, 1,5 mm, night	**F053**139**684**
	Plaque d'adaptation, 7 mm, nickelée	**F053**139**688**
	Plaque d'adaptation, 7 mm, night	**F053**139**689**

RENVOIS AUX PAGES

Kinvaro D-M	290				
Kinvaro D-S	292				

Pour les unités d'emballage, veuillez vous adresser exclusivement à votre partenaire commercial.

INSTRUCTIONS DE PLANIFICATION

Toutes les dimensions sont indiquées en millimètres

en applique, sans plaque d'adaptation	en applique, avec plaque d'adaptation (1,5 mm, 1x)	en applique, avec plaque d'adaptation (1,5 mm, 2x)	en semi-applique, avec plaque d'adaptation (7 mm)

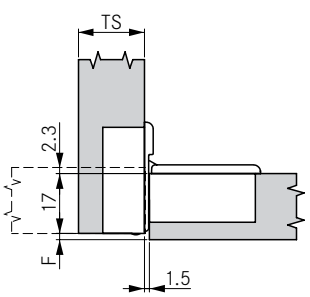

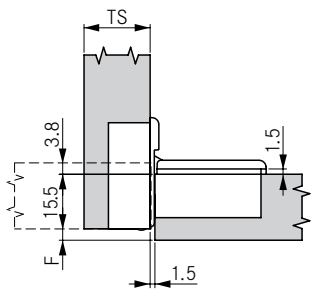

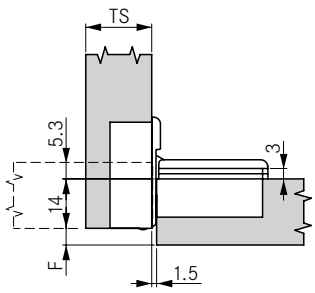

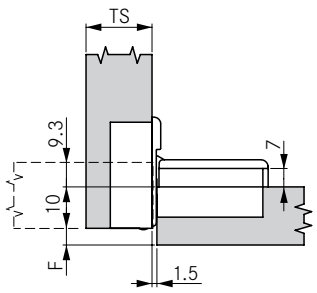

Epaisseur de l'abattant (TS)	Jeu minimum (F)				
14	1				
15	1				
16	1				
17	1				
18	1				
19	1				
20	1,5				
21	2,5				

Epaisseur de l'abattant (TS)	Jeu minimum (F)				
14	1				
15	1				
16	1				
17	1				
18	1				
19	1				
20	1,5				
21	2,5				

Epaisseur de l'abattant (TS)	Jeu minimum (F)				
14	1				
15	1				
16	1				
17	1				
18	1				
19	1				
20	1,5				
21	2,5				

Epaisseur de l'abattant (TS)	Jeu minimum (F)				
14	1				
15	1				
16	1				
17	1				
18	1				
19	1				
20	1,5				
21	2,5				

RÉGLAGE LATÉRAL

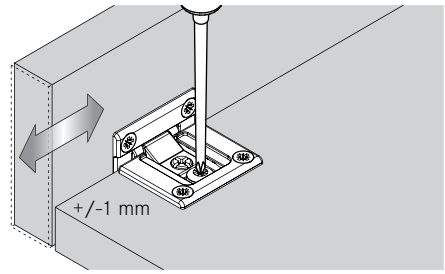

RÉGLAGE DE LA PROFONDEUR

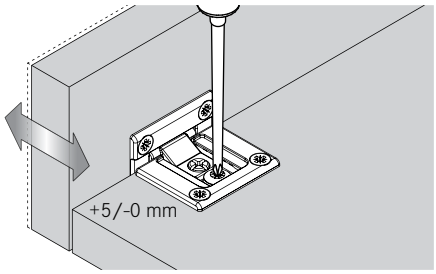

RÉGLAGE EN HAUTEUR

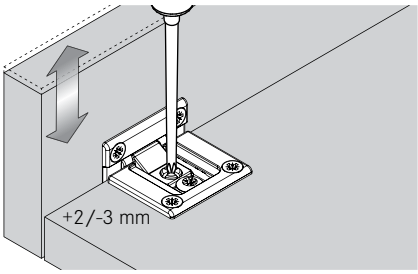

NOMBRE DE CHARNIÈRES

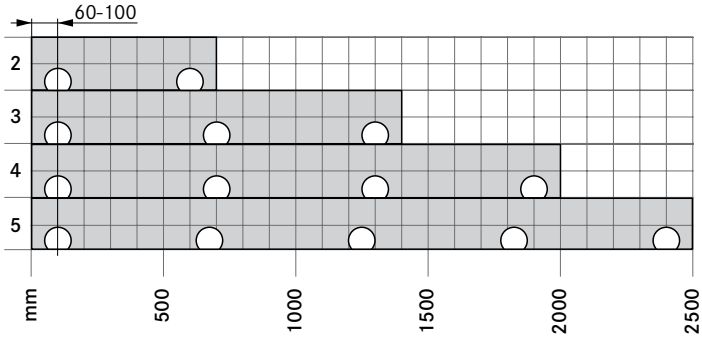

REMARQUES

Fixation des éléments d'abattant et de fond avec des vis à agglomérés Ø 3,5 x 15 mm (vis non fournies).

Cote des charnières et calcul des jeux en usine.

SCHÉMAS DE PERÇAGE

Façade	Caisson

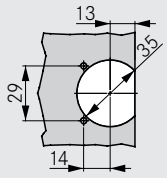

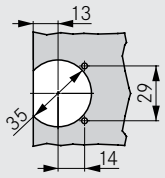

DIMENSIONS BOÎTIER

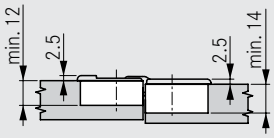

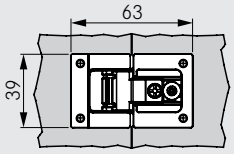

CHARNIÈRE D'ABATTANT TIOMOS

Charnière 90° (épaisseur d'abattant de 22 à 30 mm)

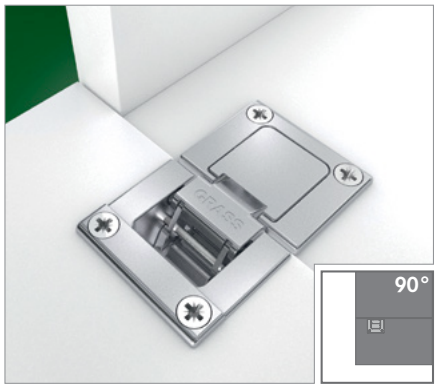

- Conception moderne
- Angle d'ouverture de 90°
- Pour des épaisseurs d'abattant jusqu'à 30 mm
- Aspect fin des jeux
- Grand recouvrement jusqu'à 19 mm
- Profondeur de boîtier 17 mm
- Réglages 3D
- Très bien adapté aux systèmes d'abattant Kinvaro D

Remarque :

- Merci de commander le système d'abattant Kinvaro D séparément

INFORMATIONS DE COMMANDE

Recouvrement de la porte			Matériau	Fourniture	Article N°	
					Visser	
en applique	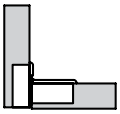		Zamak, nickelé	Pièce bras (1x) Pièce boîtier (1x) Cache (1x)	**F053**139**691**	
en applique	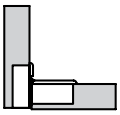		Zamak, night	Pièce bras (1x) Pièce boîtier (1x) Cache (1x)	**F053**139**693**	

Recouvrement de la porte			Matériau	Fourniture	Article N°	
					Visser	
en applique	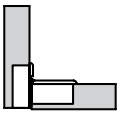		Zamak, nickelé	Pièce bras (1x) Pièce boîtier (1x)	**F053**139**672**	
en applique	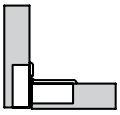		Zamak, night	Pièce bras (1x) Pièce boîtier (1x)	**F053**139**678**	

CACHES

	Désignation	Article N°
	Cache pour bras de charnière, acier, nickelé	**F053**139**675**
	Cache pour bras de charnière, acier, night	**F053**139**683**

PLAQUES D'ADAPTATION

	Désignation	Article N°
	Plaque d'adaptation, 1,5 mm, nickelée	**F053**139**676**
	Plaque d'adaptation, 1,5 mm, night	**F053**139**684**
	Plaque d'adaptation, 7 mm, nickelée	**F053**139**688**
	Plaque d'adaptation, 7 mm, night	**F053**139**689**

RENVOIS AUX PAGES

Kinvaro D-M	290				
Kinvaro D-S	292				

Pour les unités d'emballage, veuillez vous adresser exclusivement à votre partenaire commercial.

INSTRUCTIONS DE PLANIFICATION

Toutes les dimensions sont indiquées en millimètres

en applique, sans plaque d'adaptation	en applique, avec plaque d'adaptation (1,5 mm, 1x)	en applique, avec plaque d'adaptation (1,5 mm, 2x)	en semi-applique, avec plaque d'adaptation (7 mm)

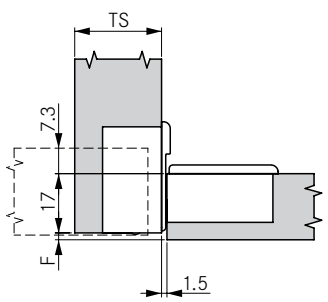

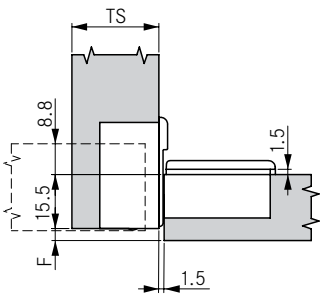

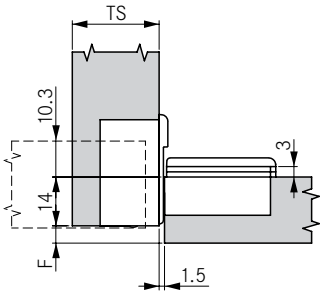

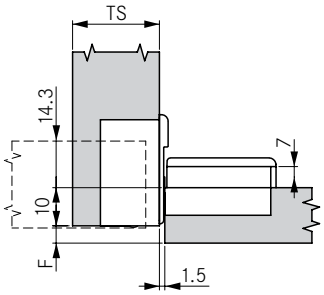

Epaisseur de l'abattant (TS)	Jeu minimum (F)				
22	1				
23	1				
24	1				
25	1,5				
26	2,5				
27	3,5				
28	4,5				
29	5,5				
30	6,5				

Epaisseur de l'abattant (TS)	Jeu minimum (F)				
22	1				
23	1				
24	1				
25	1,5				
26	2,5				
27	3,5				
28	4,5				
29	5,5				
30	6,5				

Epaisseur de l'abattant (TS)	Jeu minimum (F)				
22	1				
23	1				
24	1				
25	1,5				
26	2,5				
27	3,5				
28	4,5				
29	5,5				
30	6,5				

Epaisseur de l'abattant (TS)	Jeu minimum (F)				
22	1				
23	1				
24	1				
25	1,5				
26	2,5				
27	3,5				
28	4,5				
29	5,5				
30	6,5				

RÉGLAGE LATÉRAL

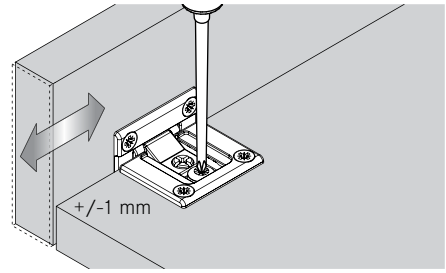

RÉGLAGE DE LA PROFONDEUR

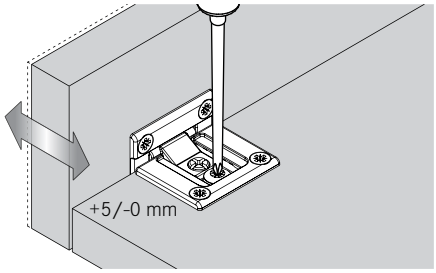

RÉGLAGE EN HAUTEUR

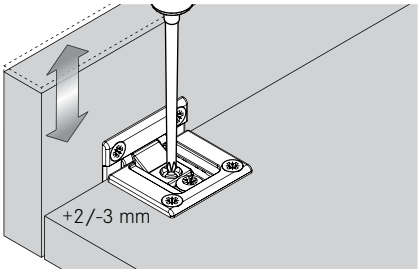

NOMBRE DE CHARNIÈRES

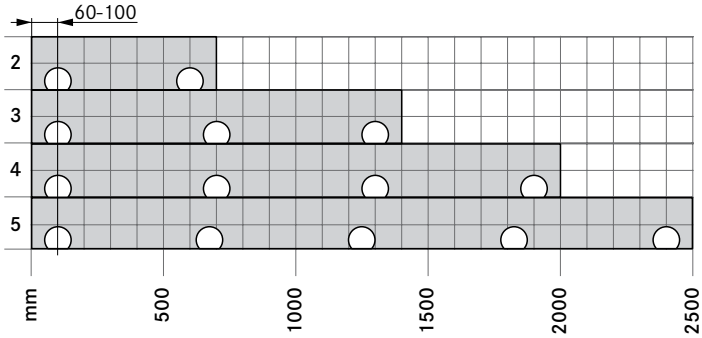

REMARQUES

Fixation des éléments d'abattant et de fond avec des vis à agglomérés Ø 3,5 x 15 mm (vis non fournies).

Cote des charnières et calcul des jeux en usine.

SCHÉMAS DE PERÇAGE

Façade

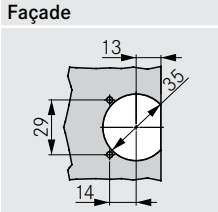

Caisson

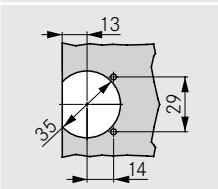

DIMENSIONS BOÎTIER

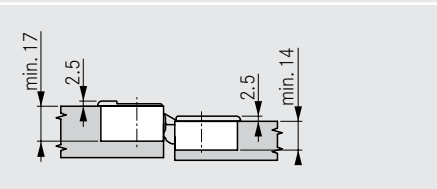

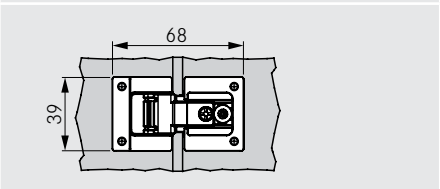

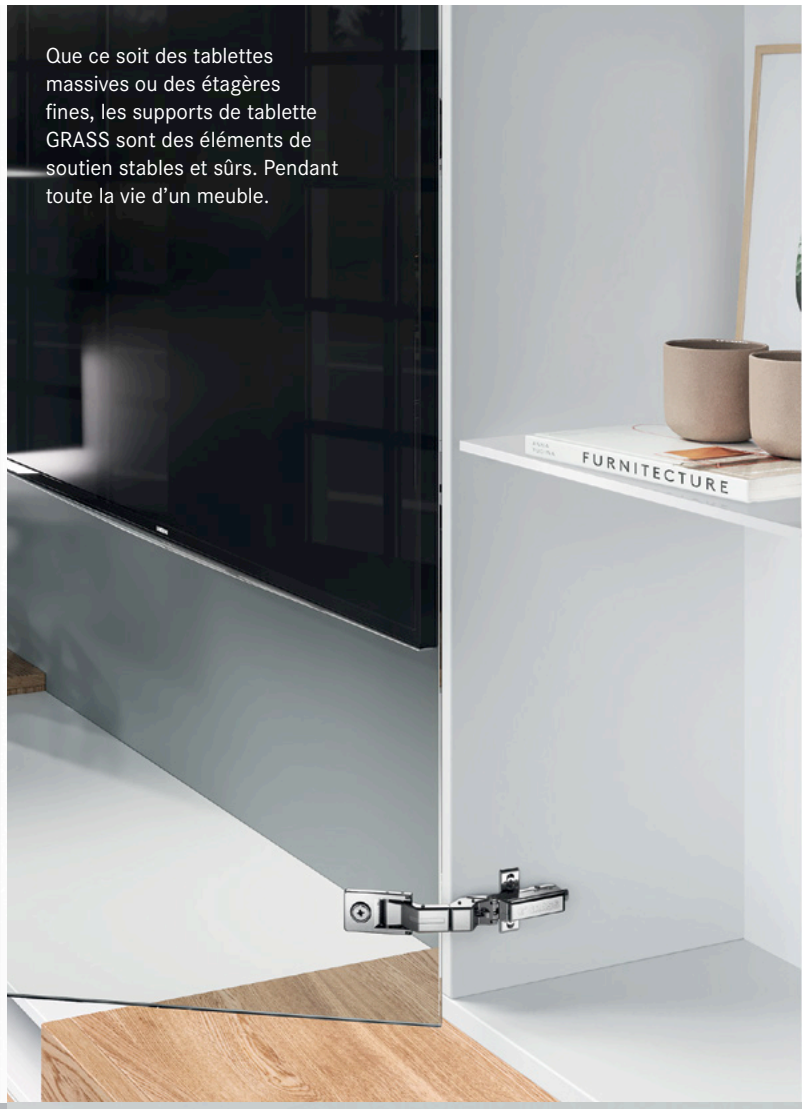

Que ce soit des tablettes massives ou des étagères fines, les supports de tablette GRASS sont des éléments de soutien stables et sûrs. Pendant toute la vie d'un meuble.

Assemblage excentrique robuste et support de tablette pour une stabilité accrue et des meubles durables.

Les systèmes d'assemblage stables FixoGRASS 9000 et 9200 garantissent la stabilité et la protection des parois latérales équipées de tablettes supérieures, inférieures et intermédiaires. Egalement avec des charges lourdes.

Petites pièces. Grande efficacité.

grass.eu

Ferrures de construction
pour un maintien sûr

	Description du produit	Page
	Support de fond avec fonction d'assemblage, support de fond	218
	Assemblage excentrique FixoGRASS 9200	220
	Assembleur de corniche	222

FERRURES DE CONSTRUCTION
Supports de fond

- Support de fond assembleur FixoGRASS 9000
- Evite un éventuel « flambage » des côtés du caisson
- Pour fonds extrêmement chargés
- Pour fonds d'une épaisseur minimale de 19 mm
- Le système de clips empêche un détachement accidentel

INFORMATIONS DE COMMANDE

Désignation			Matériau	Article N°
Support de fond à visser avec des vis à bois (longueur 13 mm, Ø 3,5 mm)	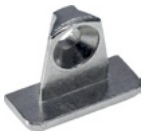	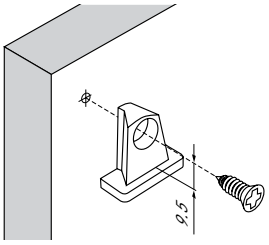	Zamak, nickelé	**F148**043**028**
Support de fond à visser par eurovis (longueur 13 mm, Ø 6,2 mm) BT – Profondeur de perçage		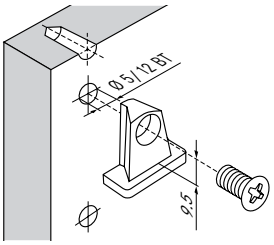	Zamak, nickelé	**F148**043**036**
Corps		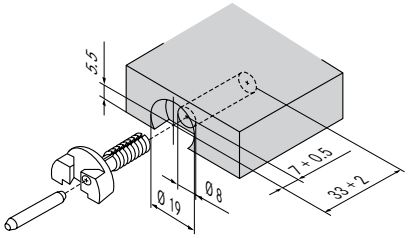	Plastique, blanc	**F148**043**056**
Goupille à expansion (pour boîtier)		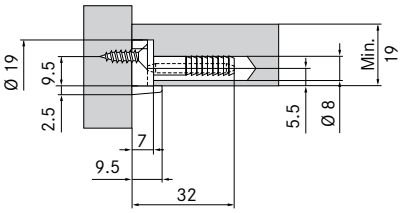	Acier, zingué	**F148**043**053**

RENVOIS AUX PAGES

Technique de transformation	225

Pour les unités d'emballage, veuillez vous adresser exclusivement à votre partenaire commercial.

INFORMATIONS DE COMMANDE

Désignation			Matériau	Article N°
Support de fond		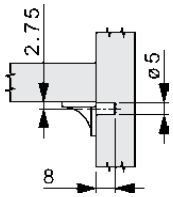	Zamak, nickelé	**F069**073**459**
Support de fond		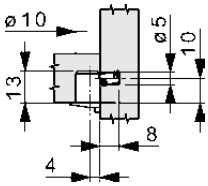	Zamak, nickelé	**F069**073**460**
Support de fond		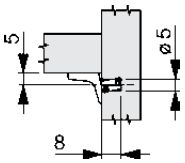	Zamak, nickelé	**F069**073**464**
Support de fond		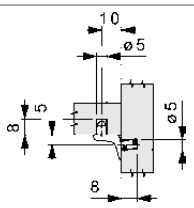	Zamak, nickelé	**F069**073**463**
Eurovis, Ø 6,3 x 10,5 mm		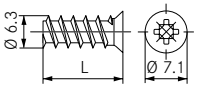	nickelé	**F146**073**979**

LÉGENDE

FERRURES DE CONSTRUCTION

Assemblage excentrique FixoGRASS 9200

- Pour assembler la paroi latérale, le couvercle, le fond ou le fond intermédiaire
- Ferrure d'assemblage stable de petite taille
- Différentes variantes de pose avec diverses vis en acier
- Montage facile
- Montage de l'excentrique par clé à six pans SW5

INFORMATIONS DE COMMANDE

Désignation			Matériau	Article N°
Excentrique pour une épaisseur de panneau de 14 à 16 mm			Zamak, nickelé	**F148**043**000**
Excentrique pour une épaisseur de panneau de 17 à 20 mm				**F148**043**007**
Excentrique pour une épaisseur de panneau de 21 à 23 mm				**F148**043**015**
Goujon d'angle pour fixation avec eurofiletage Ø 6 mm		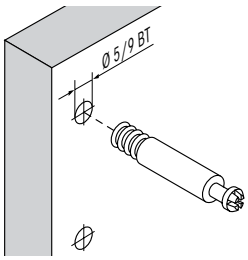	Acier, zingué	**F148**044**883**
Goujon d'angle pour fixation avec cheville Ø 8 mm/M5		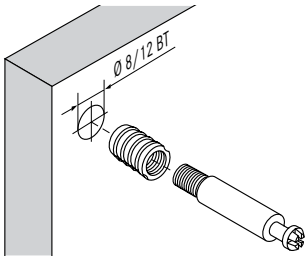	Acier, zingué	**F148**044**748**
Cheville Ø 8 mm/M5			Plastique, blanc	**F071**085**142**
Goujon d'angle pour fixation avec cheville Ø 10 mm/M6		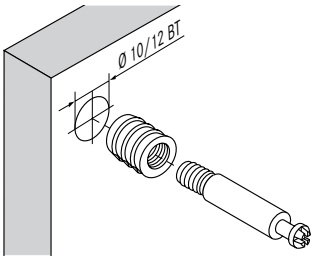	Acier, zingué	**F148**043**024**
Cheville Ø 10 mm/M6			Plastique, blanc	**F145**083**050**
Goujon double à visser dans la rangée de trous Ø 5 mm		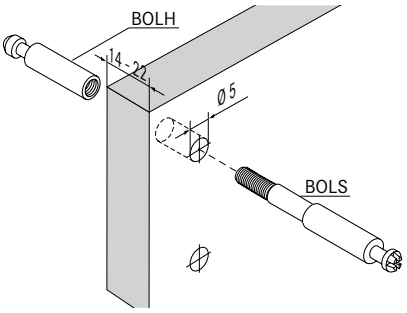	Acier, zingué	**F148**044**841**
Goujon double à visser dans la rangée de trous Ø 5 mm				**F148**044**842**

RENVOIS AUX PAGES

Technique de transformation	225

Pour les unités d'emballage, veuillez vous adresser exclusivement à votre partenaire commercial.

INSTRUCTIONS DE PLANIFICATION

Toutes les dimensions sont indiquées en millimètres

Cotes de montage

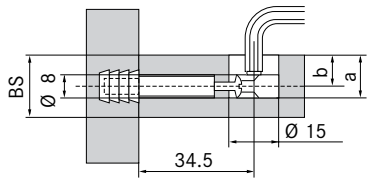

Dessin de montage avec goujon d'angle

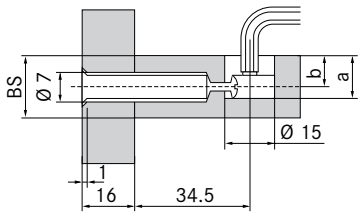

Dessin de montage avec goujon à tête fraisée ou goujon double

	Epaisseur de panneau		
	14 - 16	17 - 20	21 - 23
a	12,5	15,0	16,2
b	8,0	9,5	11,0

CHARGE

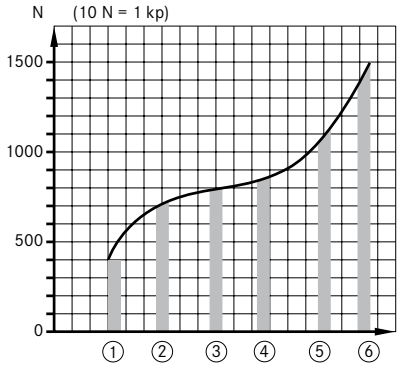

1 Cheville Ø8/M5 (non collée)
2 Cheville Ø8/M5 (collée)
3 Eurovis Ø6 x 11
4 Cheville I Ø10/M6 (non collée)
5 Cheville I Ø10/M6 (collée)
6 Goujon double

REMARQUES

La charge maximale indiquée sur le diagramme correspond à des données de référence qui renvoient à la résistance axiale à l'extraction (du goujon côté caisson).

Les facteurs décisifs sont la qualité des matériaux et le diamètre de perçage.

En cas de doute, les valeurs d'extraction devront être déterminées par un essai de montage.

LÉGENDE

BOLH	Douille de goujon
BOLS	Goujon fileté
BS	Epaisseur du fond
BT	Profondeur de perçage

kp	Kilogramme-force
N	Newton

INFORMATIONS DE COMMANDE

Désignation			Matériau	Article N°
Assembleur de corniche		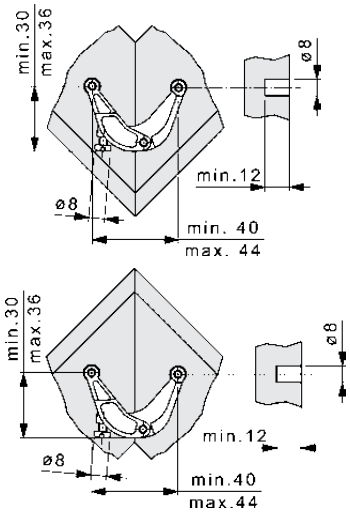	Zamak, brut	**F069**073**454**

RENVOIS AUX PAGES

Technique de transformation	225				

Pour les unités d'emballage, veuillez vous adresser exclusivement à votre partenaire commercial.

LÉGENDE

TECHNIQUE ABOUTIE ET ÉPROUVÉE POUR UN TRAVAIL RAPIDE ET SÛR. LA VALEUR D'UN SYSTÈME DE MOUVEMENT SE DÉFINIT À L'AIDE DE NOMBREUX CRITÈRES. OUTRE LES PROPRIÉTÉS ESTHÉTIQUES ET FONCTIONNELLES, ELLE S'APPUIE SUR LA QUALITÉ CONSTANTE DURABLE ET LES POSSIBILITÉS D'USINAGE SIMPLES. GRASS FOURNIT DES OUTILS DE MONTAGE ET D'USINAGE PROFESSIONNELS POUR TOUTES LES FAMILLES DE PRODUITS, ADAPTÉS À LA TECHNOLOGIE DE FABRICATION DE NOS CLIENTS SATISFAITS.

Tecmator.
Solide. Rapide.
Economique.

En plus des presses à tiroir Tecmator pour l'usinage professionnel de nos systèmes de tiroirs et des machines de perçage et d'insertion Tecmator, GRASS propose une variété d'accessoires utiles pour l'artisanat et l'industrie.

Tecmator
Technique de transformation

Aides au montage et à l'usinage. Technique éprouvée des millions de fois pour un usinage professionnel et économique des systèmes de mouvement GRASS.

Machines de perçage et de pressage		Page
Tecmator RM	Pour les ébénistes	226
Tecmator RP	Pour les ébénistes, les décorateurs ensembliers et les fabricants de séries moyennes	228

Aides à l'usinage et accessoires	Page
Systèmes de charnières	230

TECMATOR RM

Idéal pour les ébénistes

- Structure robuste et adaptée à la pratique
- Montage rapide
- Tête de perçage à 3 broches pour le perçage des charnières

Equipement de base

- Tête de perçage à 3 broches
- 1 jeu d'outils
- 1 règle de butée 600 mm
- 2 butées orientables à levier de serrage
- 1 plan de travail

Le levier pivotant, la matrice d'insertion et la mèche ne sont pas compris dans l'équipement de base. Veuillez les commander séparément.

INFORMATIONS DE COMMANDE

Désignation	Tension	Fréquence	Article N°
Tecmator RM, à 3 broches, 45/9,5	1 x 230 V	50 Hz	**F146**135**852**
Tecmator RM, à 3 broches, 45/9,5	1 x 110 V	60 Hz	**F146**135**851**

RENVOIS AUX PAGES

Systèmes de charnières	7

Pour les unités d'emballage, veuillez vous adresser exclusivement à votre partenaire commercial.

MÈCHE AVEC TIGE Ø 10

	Longueur de mèche	Ø de mèche	A gauche (rouge)	A droite (noir)
	50	2,7	**F146**135**822**	**F146**135**823**
	57	5	**F146**135**824**	**F146**135**825**
		8	**F146**135**826**	**F146**135**827**
		10	**F146**135**828**	**F146**135**829**
		35	–	**F146**135**830**

ACCESSOIRES

	Description	Article N°
	Levier pivotant pour matrice d'insertion	**F146**135**861**
	Matrice d'insertion universelle pour charnières Nexis et Tiomos (autres matrices sur demande)	**F146**135**821**
	Butée latérale gauche ou droite	**F146**135**810**
	Rallonge de règle graduée 800 mm, à gauche	**F146**135**957**
	Rallonge de règle graduée 800 mm, à droite	**F146**135**958**
	Mandrin à serrage rapide, gauche	**F146**135**835**
	Mandrin à serrage rapide, droit	**F146**135**836**

SCHÉMA DE PERÇAGE

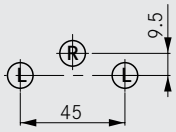

TECMATOR RP

Idéal pour les ébénistes, les décorateurs ensembliers et les fabricants de petites séries

- Structure robuste et adaptée à la pratique
- Remplacement simple et sans problèmes de la tête de broche
- Version certifiée, à type de construction agréé
- Commande pneumatique à deux mains, pour un travail rapide et sûr
- Tête de perçage à 6 broches pour le perçage des charnières, des plaques de montage et des ferrures d'assemblage
- Des accessoires spéciaux utiles offrent des possibilités d'usinage étendues pour les éléments de meuble

Equipement de base

- Tête de perçage à 6 broches, mèches incluses
- 1 matrice d'insertion pour charnières Nexis et Tiomos
- 1 jeu d'outils
- 1 règle de butée 600 mm
- 2 butées orientables à levier de serrage
- 1 plan de travail

INFORMATIONS DE COMMANDE

Désignation	Tension	Fréquence	Article N°
Tecmator RP, à 6 broches, 45/9,5	1 x 230 V	50 Hz	**F146**135**840**
Tecmator RP, à 6 broches, 45/9,5	1 x 110 V	60 Hz	**F146**135**838**
Tecmator RP, à 6 broches, 45/9,5	1 x 220 V	60 Hz	**F146**135**839**
Tecmator RP, à 6 broches, 45/9,5	3 x 380 V	50 Hz	**F146**135**841**

DONNÉES TECHNIQUES

Valeurs de raccordement	
Électrique	1,5 KW
Pneumatique	6 bars 3000 N
Système d'aspiration de poussière	2 x Ø 100 mm

Dimensions	
Largeur	0,80 m
Profondeur	0,60 m
Hauteur	0,78 m
Table de travail	0,60 m x 0,40 m

Poids	
	65 kg

RENVOIS AUX PAGES

Systèmes de charnières	7

Pour les unités d'emballage, veuillez vous adresser exclusivement à votre partenaire commercial.

MÈCHE AVEC TIGE Ø 10

	Longueur de mèche	Ø de mèche	A gauche (rouge)	A droite (noir)
	50	2,7	**F146**135**822**	**F146**135**823**
	57	5	**F146**135**824**	**F146**135**825**
		8	**F146**135**826**	**F146**135**827**
		10	**F146**135**828**	**F146**135**829**
		35	–	**F146**135**830**

ACCESSOIRES

	Description	Article N°
	Tête de perçage vertical à 7 broches avec pointes de jalonnement intégrées pour les perçages de rangées de trous dans le système de 32 mm (les mèches ne sont pas incluses)	**F146**135**811**
	Butée latérale gauche ou droite	**F146**135**810**
	Rallonge de règle graduée 800 mm, à gauche	**F146**135**957**
	Rallonge de règle graduée 800 mm, à droite	**F146**135**958**
	Matrice d'insertion universelle pour charnières Nexis et Tiomos (autres matrices sur demande)	**F146**135**821**
	Mandrin à serrage rapide, gauche	**F146**135**835**
	Mandrin à serrage rapide, droit	**F146**135**836**

SCHÉMA DE PERÇAGE

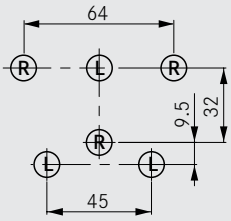

AVANTAGES

Excellente fixation grâce aux presseurs pneumatiques

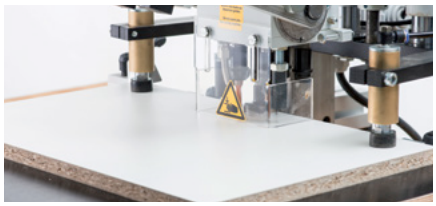

Commande pneumatique à deux mains, pour un travail rapide et sûr

Tête de perçage à 6 broches pour le perçage des charnières, des plaques de montage et des ferrures d'assemblage

GABARIT DE PERÇAGE POUR CHARNIÈRES JIG 500

Gabarit de perçage pour charnières Nexis et Tiomos avec fixation par vis à bois, chevilles prémontées ou charnières Impresso et pour plaques de montage en croix.

1 kit comprend :

- Gabarit de perçage (1x)
- Gabarit pour plaques de montage en croix (1x)
- Embout pour perceuse (1x)
- Mèche Ø 35 mm (1x)
- Mèche Ø 8 mm (2x)

Schéma de perçage	Article N°
45/9,5	**F146**135**776**

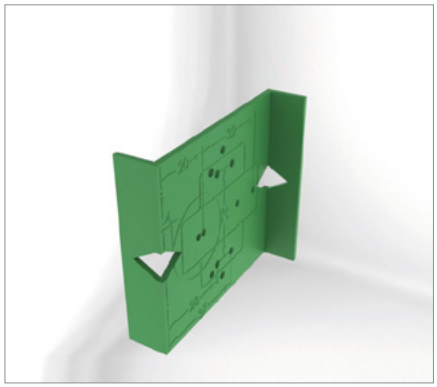

RÈGLE DE MARQUAGE

Marquage de positionnement aisé ou pré-perçage de trous pour charnières Tiomos, mini-charnières, plaques de montage en croix ou longitudinales.

Schéma de perçage Tiomos	Article N°
45/9.5	**F146**135**787**

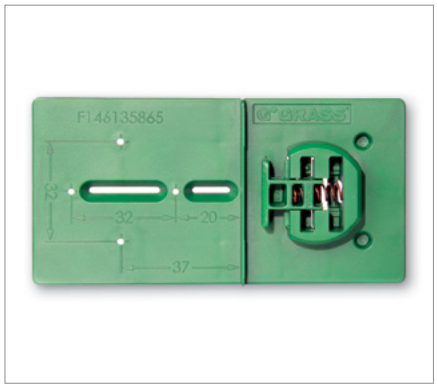

RÈGLE DE MARQUAGE CONFORT TIOMOS

- Utilisation simple
- Distance du boîtier de 3 à 5 mm
- Positionnement du boîtier de la charnière
- Positionnement de la plaque de montage longitudinale
- Positionnement de la plaque de montage en croix

	Article N°
	F146135**865**

MÈCHE À BOIS Ø 5 MM AVEC BAGUE DE RÉGLAGE

L'application sert au perçage préliminaire d'eurovis.

- Ø 5 mm
- Avec bague de réglage
- Longueur 85 mm
- Accessoires à utiliser avec F146100494 et F146100495

	Article N°
	F146092**594**

RENVOIS AUX PAGES

Systèmes de charnières	7

Pour les unités d'emballage, veuillez vous adresser exclusivement à votre partenaire commercial.

MÈCHE DE CENTRAGE

Sert au préperçage de trous pour vis à tête fraisée pour panneaux agglomérés Ø 3,5 mm.

	Article N°
Mèche de centrage	**F146**035**692**

CONSEILS DE MONTAGE

Toutes les mesures en millimètres

Règle de marquage confort Tiomos

Utilisation avec écartement de perçage existant 37

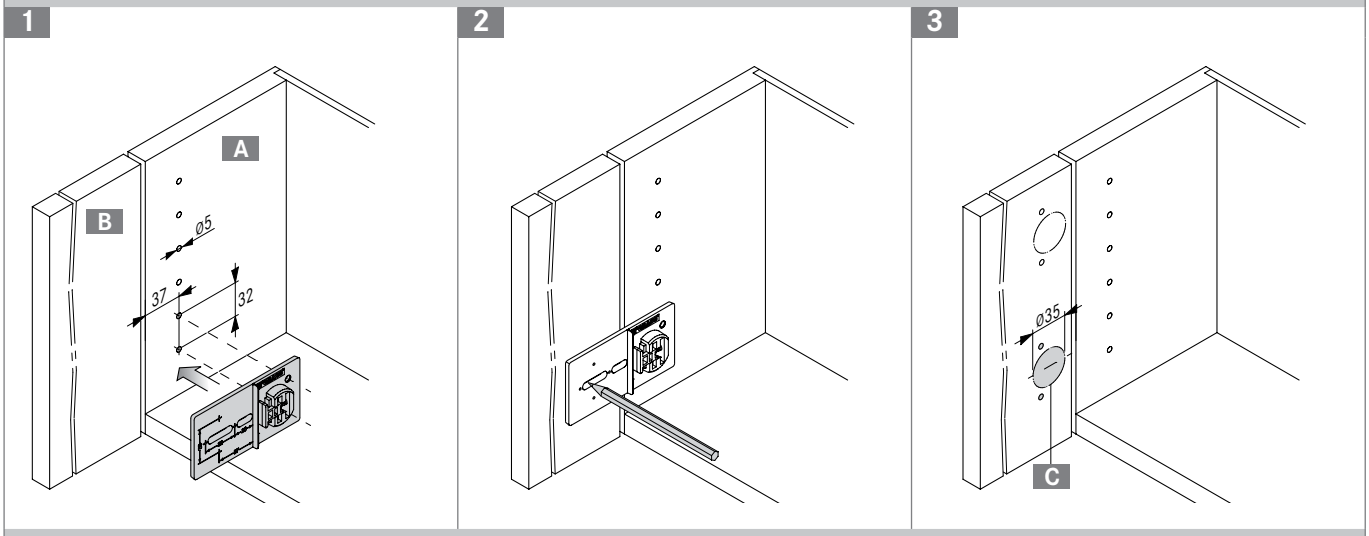

Utilisation avec perçage du boîtier existant

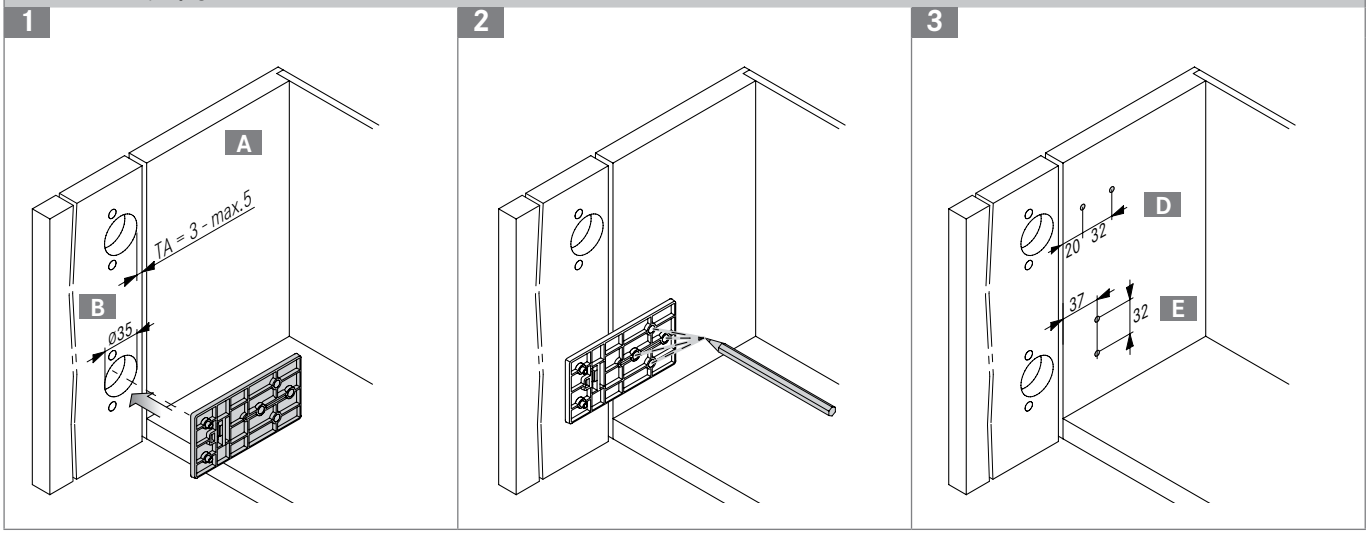

LÉGENDE

A	Côté de caisson
B	Porte
C	Perçage du boîtier
D	Plaque de montage longitudinale
E	Plaque de montage en croix
TA	Distance de boîtier

Excellence in
Motion Design.

05 | 2021 – FR – Sous réserve de modifications, d'erreurs typographiques et d'impression

GRASS GmbH
Movement Systems
Grass Platz 1
6973 Höchst, Austria
T +43 5578 701-0
F +43 5578 701-59
info@grass.eu